1904

Installasjon og bruksanvisning

Servantarmatur

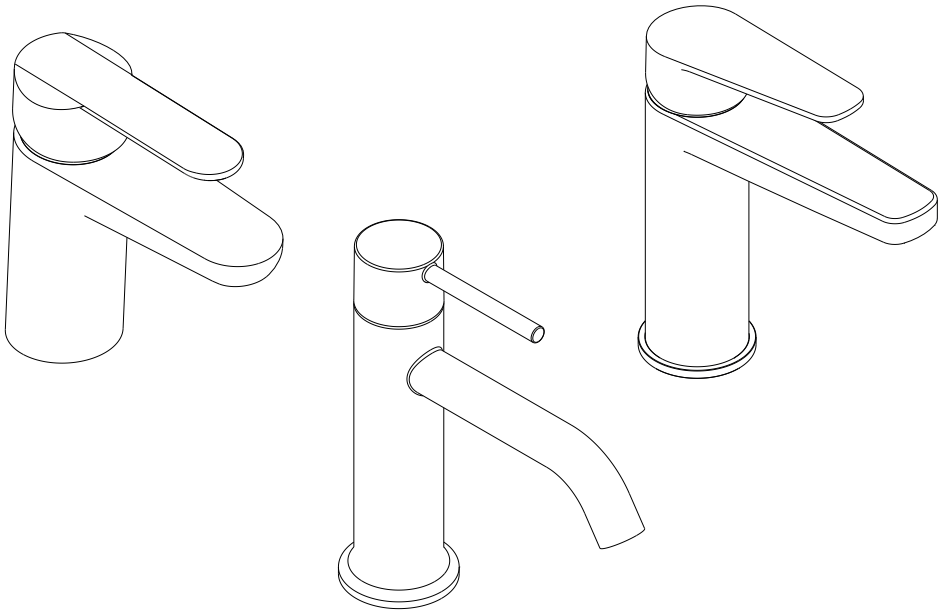

Før installasjon:

-Bruk kun med drikkevann

-Sjekk at produktet ikke har fått skader eller bulker under transport

-Bruk beskyttende hansker under installasjon

-Tilførsrørene må vaskes forsiktig slik at urenheter og rester ikke ødelegger passformen.

-Vi anbefaler installasjon av kraner under karet med filter

Bruk Teknisk data:

Minimum Trykk	0,5 bar
Maximum Trykk	10 bar *
Anbefalt Trykk	1-5 bar
Varmtvanns temperatur	70 °C max
Anbefalt vanntemperatur	60 °C

For høyere vanntrykk er installasjon av trykkrediksjonsventil anbefalt.,

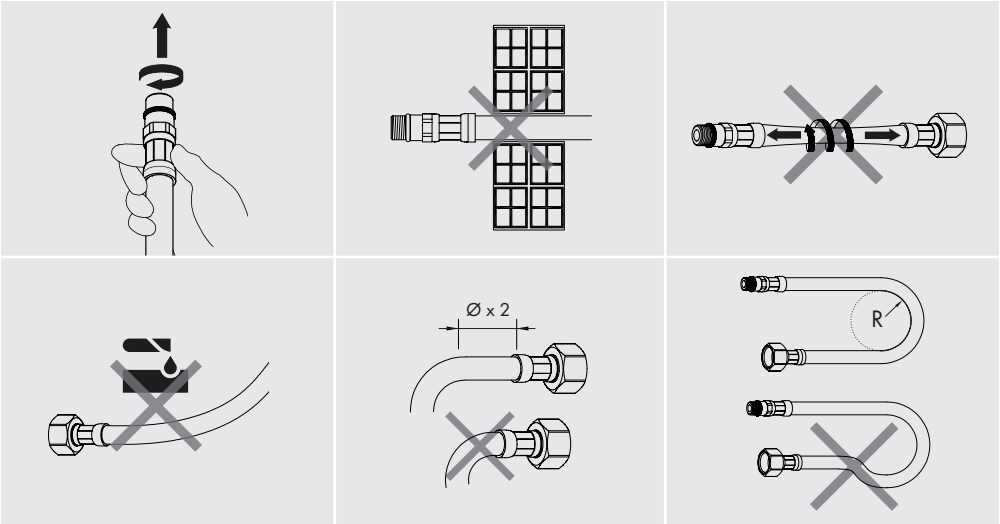

1 Feste med en monteringsskrue

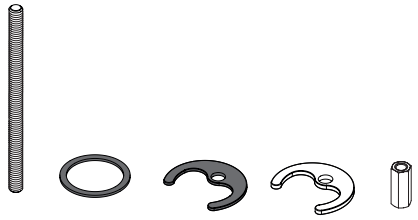

x 1 x 1 x 1 x 1 x 1

2 Feste med to monteringsskruer

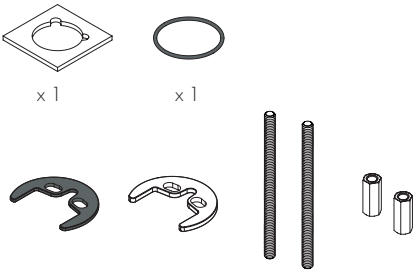

x 1 x 1

x 1 x 1 x 1 x 1

3 Stammefeste

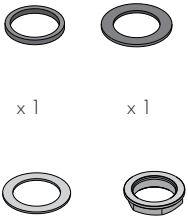

x 1 x 1

x 1 x 1

4 2 Hulls feste

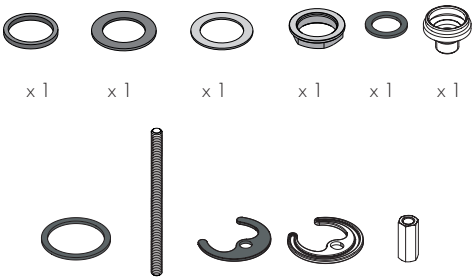

x 1 x 1 x 1 x 1 x 1 x 1

x 1 x 1 x 1 x 1 x 1

5 3-hulls servant kran fiksering

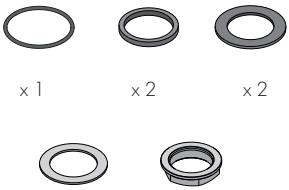

x 1 x 2 x 2

x 2 x 2

Pop-up Plugg for avløp*

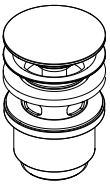

Inkludert i artikler komplett med avløp

1904

Installasjon:

1

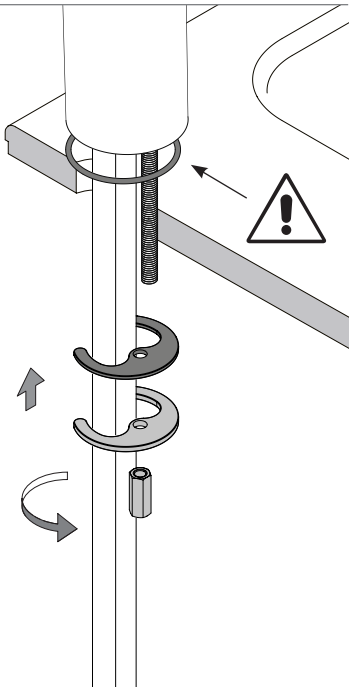

2

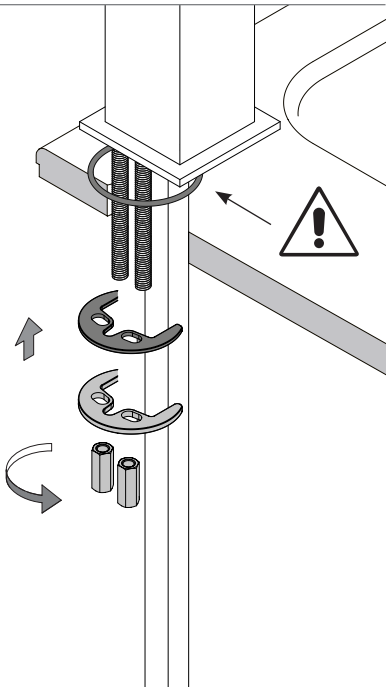

3

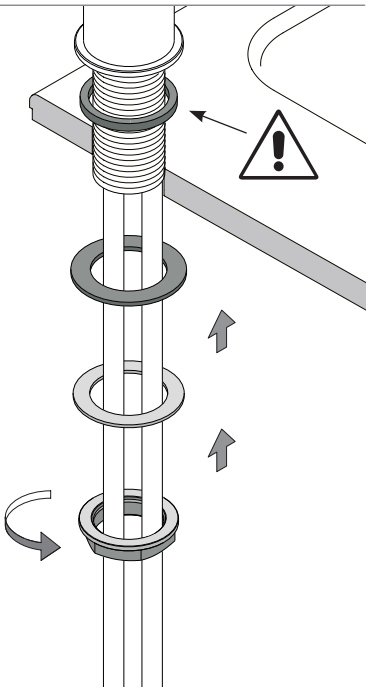

4A

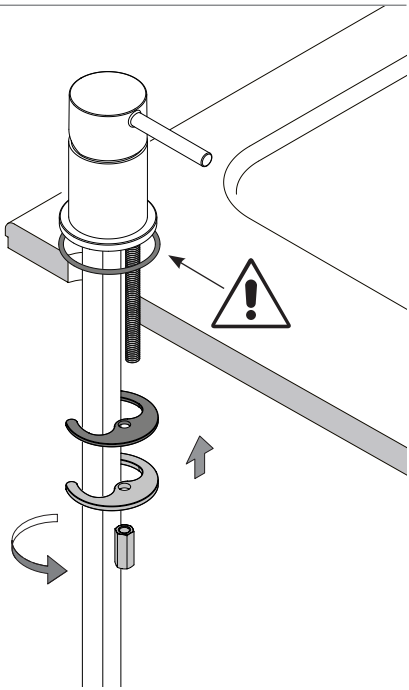

Installasjon:

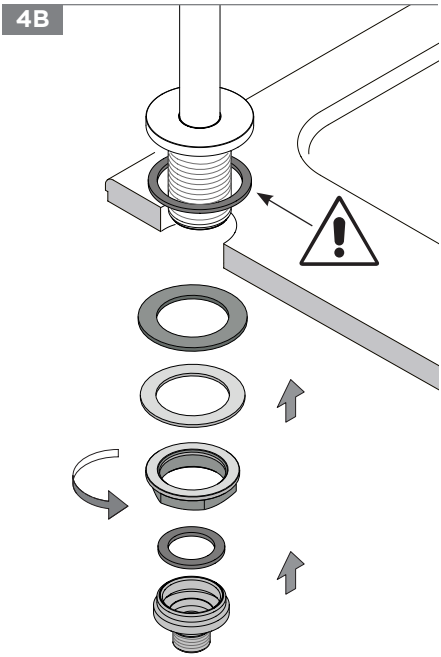

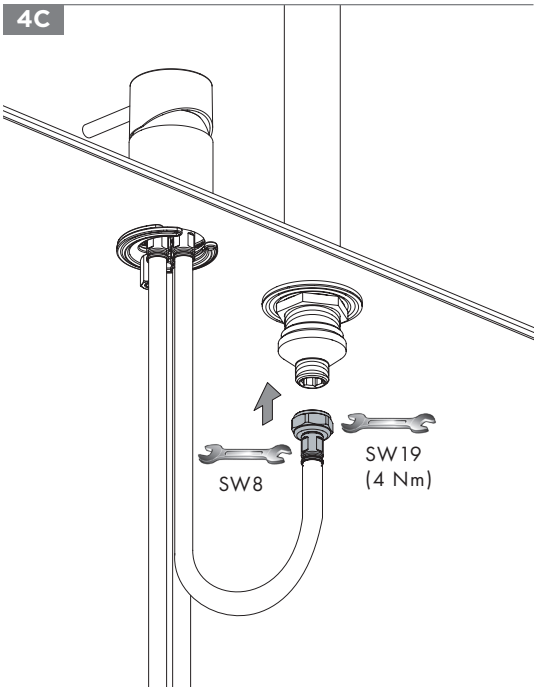

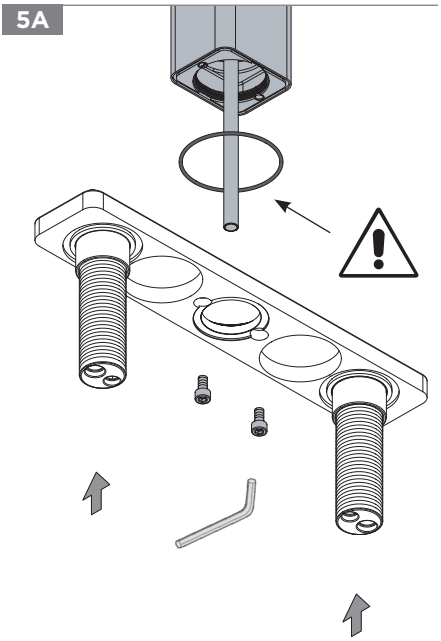

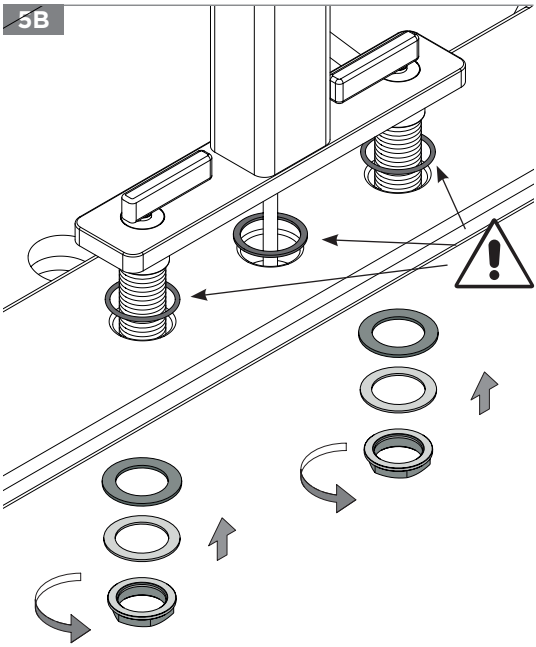

Installasjon:

5C

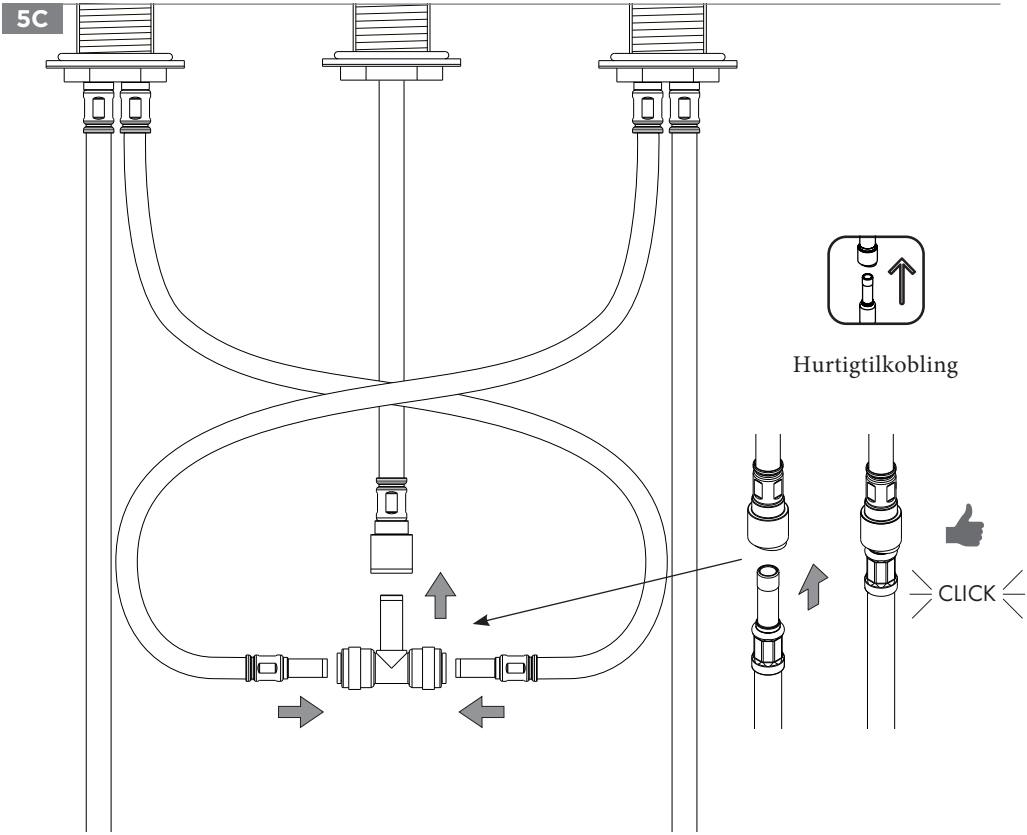

6

Pair of taps complete with filter and stop, sold separately.

Advarsel: Ved behov for utbytte av en eller flere komponenter, vennligst kontakt leverandør. Sjekk at vedlikehold av produktet er fulgt.

Erstatning:

Ø25

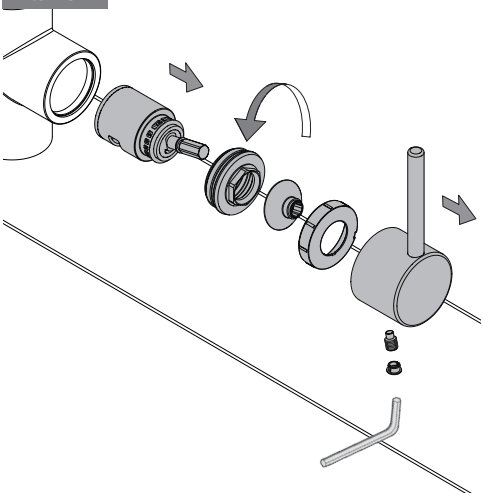

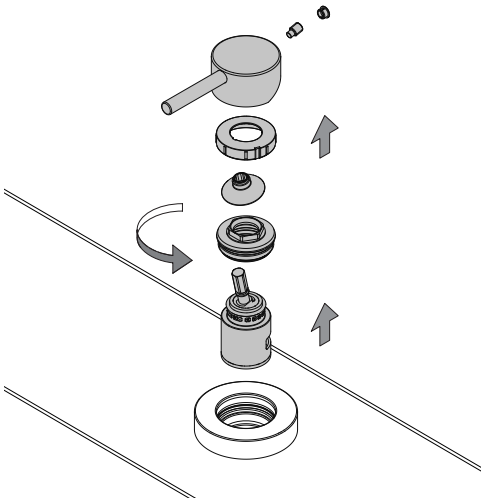

Ø35 - Ø40

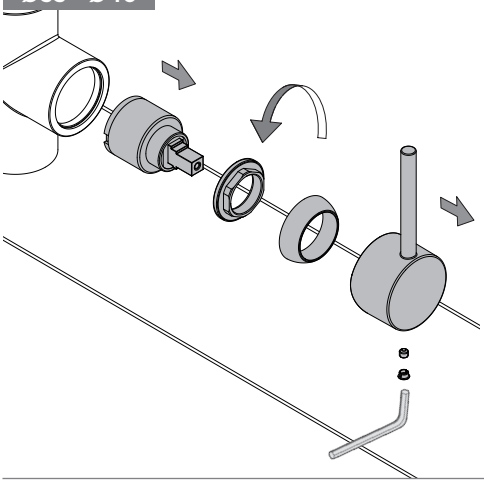

JOYSTICK

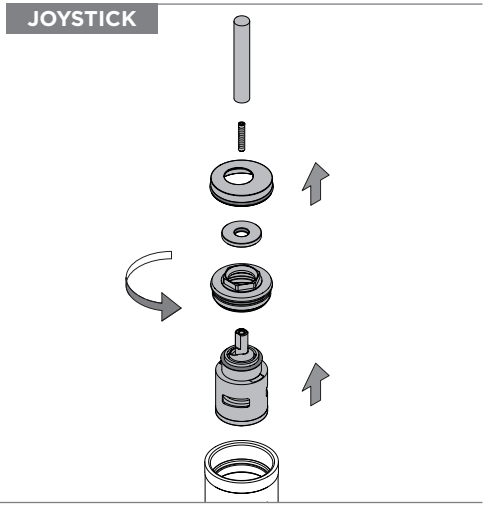

M00013537

Advarsel:
Vi minner om at garantien ikke dekker skader forårsaket av forekomster av kalkstein eller urenheter, eller hvis enheten har gjennomgått andre behandlinger enn de som er foreslått her. For å unngå skader, vennligst følg de følgende anbefalingene:
-Rengjør rørene før du kobler til enheten
- Rengjør vannbladet (strålesamleren) med jevne mellomrom for å unngå kalksteinavleiringer som kan kompromittere god funksjon.

Råd:
Installasjon av filter og vannsystem forbedrer og forlenger levetiden til selve mykneranlegget.
Rengjøring:
For en enkel rengjøring av metal delene og produktet, bruk en fuktig myk klut i vann og nøytral såpe.
For å unngå flekker grunnet kalsium i vannet, anbefaler vi å tørke av med en klut etter bruk.
Vennligst bruk naturlige vaskemidler, unngå bruke vaskemidlene med alkohol, saltsyre eller fosforyre, blekemiddel, klor etc. og de som inneholder slipemiddel.

Forslag til Rengjøring:

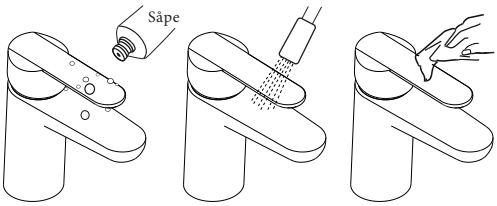

Avhending av emballasje og komponenter ved slutten av levetiden:
Vi anbefaler at du følger instruksjonene for riktig separering av materialene og tilhørende separat kildesorterer avfallet.