AXOR

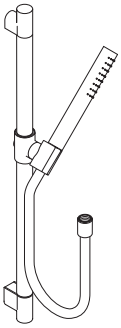

ECO

AXOR Starck
27983XXX

DE	/ Gebrauchsanleitung / Montageanleitung	02
FR	/ Mode d'emploi / Instructions de montage	03
EN	/ Instructions for use / assembly instructions	04
IT	/ Istruzioni per l'uso / Istruzioni per Installazione	05
ES	/ Modo de empleo / Instrucciones de montaje	06
NL	/ Gebruiksaanwijzing / Handleiding	07
DK	/ Brugsanvisning / Monteringsvejledning	08
PT	/ Instruções para uso / Manual de Instalación	09
PL	/ Instrukcja obsługi / Instrukcja montażu	10
CS	/ Návod k použití / Montážní návod	11
SK	/ Návod na použitie / Montážny návod	12
RU	/ Руководство пользователя / Инструкция по монтажу	14
HU	/ Használati útmutató / Szerelési útmutató	15
FI	/ Käyttöohje / Asennusohje	16
SV	/ Bruksanvisning / Monteringsanvisning	17
LT	/ Vartotojo instrukcija / Montavimo instrukcijos	18
HR	/ Upute za uporabu / Uputstva za instalaciju	19
TR	/ Kullanım kılavuzu / Montaj kılavuzu	20
RO	/ Manual de utilizare / Instrucțiuni de montare	21
EL	/ Οδηγίες χρήσης / Οδηγία συναρμολόγησης	22
SL	/ Navodilo za uporabo / Navodila za montažo	23
ET	/ Kasutusjuhend / Paigaldusjuhend	24
LV	/ Lietošanas pamācība / Montāžas instrukcija	25
SR	/ Uputstvo za upotrebu / Uputstvo za montažu	26
NO	/ Bruksanvisning / Montasjeveiledning	27
BG	/ Инструкция за употреба / Ръководство за монтаж	28
SQ	/ Udhëzuesi i përdorimit / Udhëzime rreth montimit	29
AR	/ تعليمات التجميع / دليل الاستخدام	30

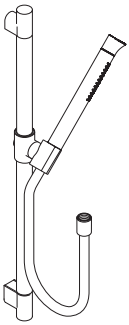

AXOR Starck Organic
12231000

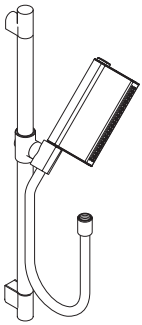

AXOR One
45722000

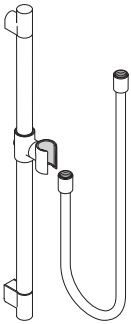

AXOR Starck
27830XXX

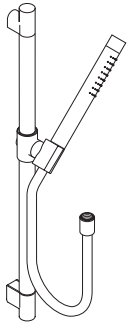

AXOR Starck
27980XXX

INSTALLATION

⚠ SIKKERHETSHENVISNINGER

⚠ Bruk hansker under montasjen for å unngå klem- og kuttskader.

⚠ Produktet skal kun brukes for bade-, hygiene- og kroppshygiene.

⚠ Dusjstrålen skal ikke komme i kontakt med ømfintlige kroppsdeler (f.eks. øynene). Overhold en tilstrekkelig avstand mellom dusjen og kroppen.

⚠ Produktet skal ikke brukes som holdegrep. Det skal monteres en separat holdegrep.

⚠ Store trykkdifferanser mellom kaldt- og varmtvannstilkoblinger skal utlignes.

MONTAGEHENVISNINGER

/ Før montasjen skal produktet sjekkes for transportskader. Etter monteringen aksepteres ikke noen transport- eller overflateskader.

/ Ledningene og armaturen skal monteres, spyles og sjekkes iht. de gyldige normer.

/ Gjeldende retningslinjer for rørleggerarbeid i de enkelte land skal følges.

/ Silpakningen som er levert med dusjen skal bygges inn for å forhindre at smuss spyles inn fra ledningsnettet. Innspylt smuss kan påvirke funksjonen negativt og/eller kan medføre skader på håndusjens funksjonsdeler. Hansgrohe påtar seg inget ansvar for skader som resulteres av dette.

/ Under monteringen av produktet gjort av kvalifisert fagpersonal, skal man påse at monteringsoverflaten på hele festeområdet er plant (ingen utstikkende fuger eller flisekanter), at veggoppbyggingen egner seg for produktmontasjen og ikke viser svake punkter.

/ Optimal funksjon garanteres kun i forbindelse med Hansgrohe håndusj og Hansgrohe dusjslanger.

TEKNISKE DATA

Armatur er standardmessig utstyrt med EcoSmart® (gjennomstrømningsbegrenser)

Driftstrykk	maks. 0,6 MPa
12231000, 27830XXX, 27980XXX, 27983XXX Anbefalt driftstrykk:	0,1 - 0,4 MPa
45722000 Anbefalt driftstrykk:	0,25 - 0,4 MPa
Prøvetrykk	1,6 MPa
	(1 MPa = 10 bar = 147 PSI)
Varmtvannstemperatur	maks. 70°C
Anbefalt temperatur for varmt vann	65°C
Termisk desinfisering:	maks. 70°C/4 min

Produktet er utelukkende designet for drikkevann!

SYMBOLBESKRIVELSE

Ikke bruk silikon som inneholder eddiksyre!

MÅL (se side 31)

Boretoleranser kan utlignes ved hjelp av eksenterbøssing.

GJENNOMSTRØMNINGSDIAGRAM (se side 31)

SERVICEDELER (se side 35)

XXX = Fargekode
000 = Krom
140 = Brushed Bronze
340 = Brushed Black Chrome
800 = Rustfritt Stål Optikk

BETJENING (se side 34)

RENGJØRING (se side 36)

PRØVEMERKE (se side 38

MONTASJE (se side 33)

AXOR Starck 27830XXX

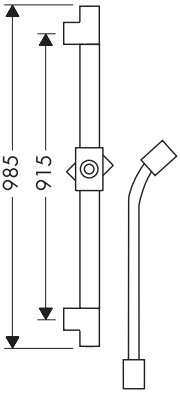

AXOR Starck 27980XXX

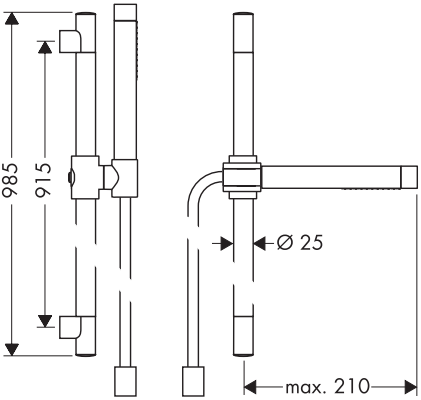

AXOR Starck 27980000 (28532000)

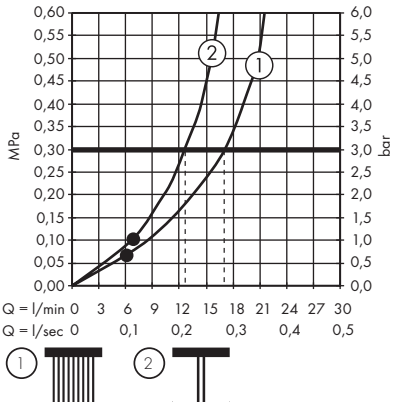

AXOR Starck 27983XXX

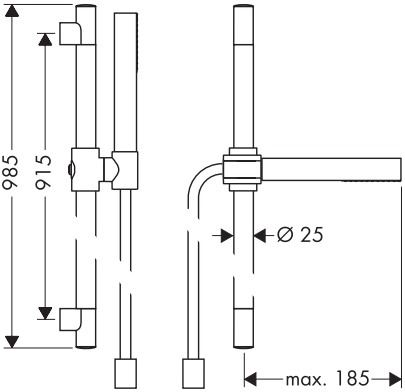

AXOR Starck 27983000 (10531000)

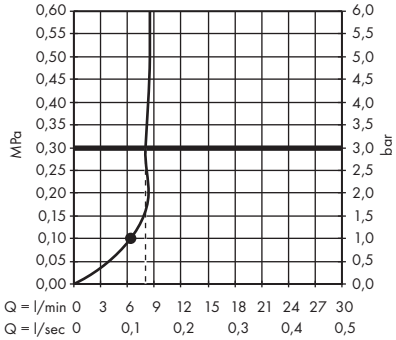

AXOR Starck Organic 12231000

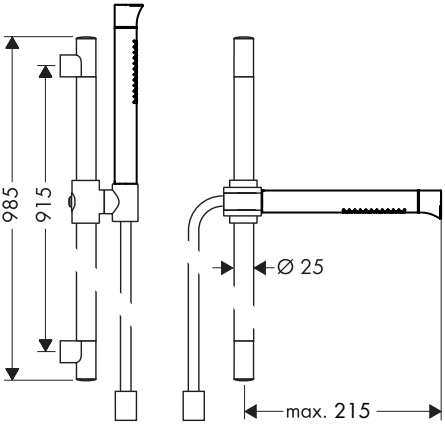

AXOR Starck Organic 12231000 (12680000)

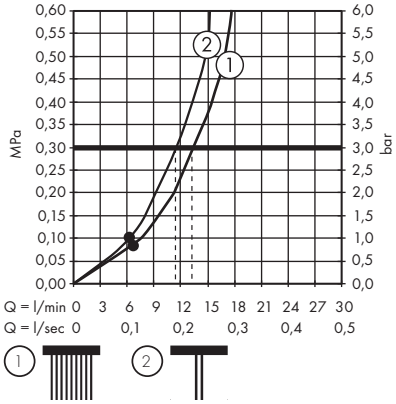

AXOR One 45722000

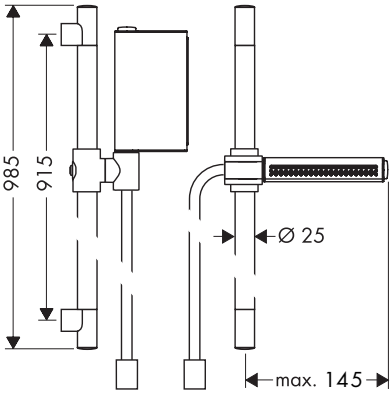

AXOR One 45722000 (45720000)

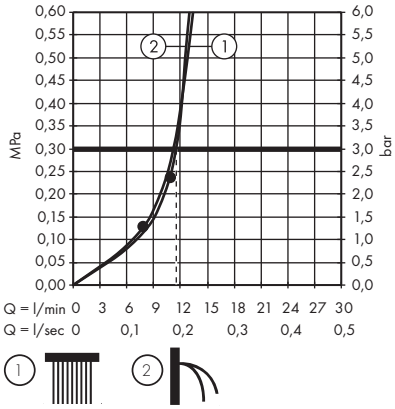

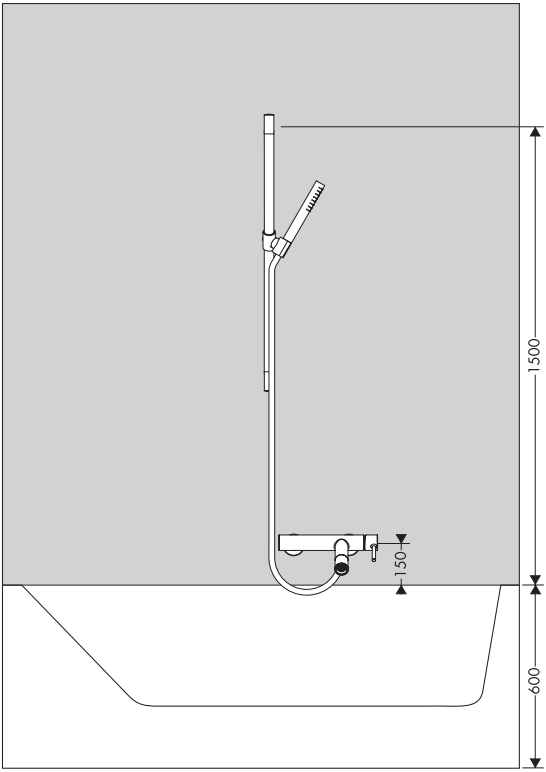

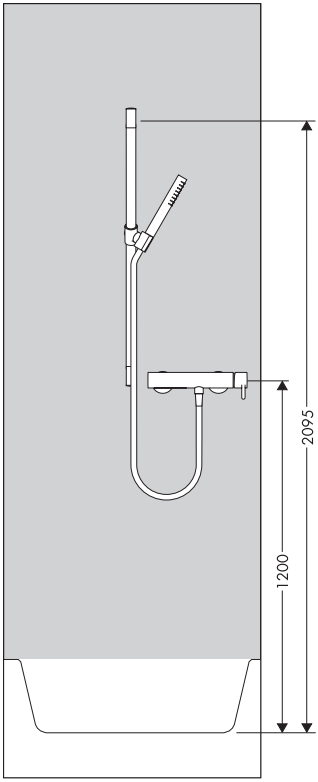

NO!

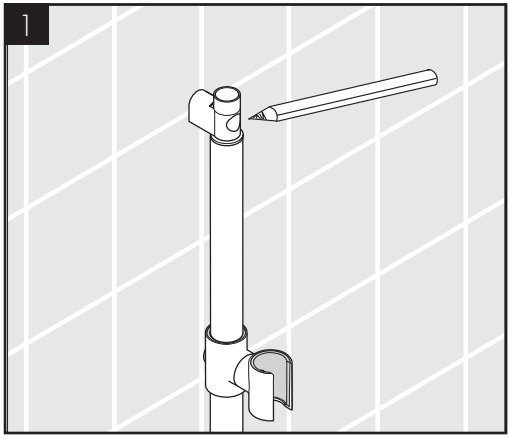
1

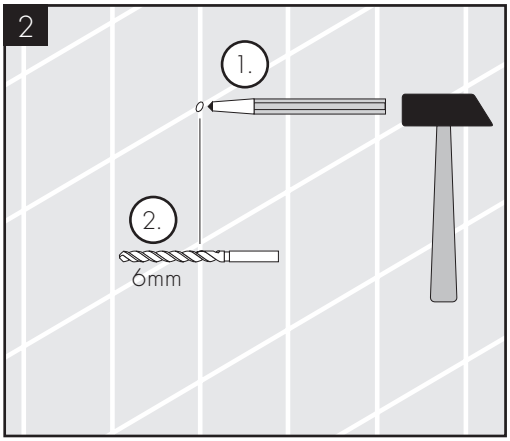
2
1.
2.
6mm

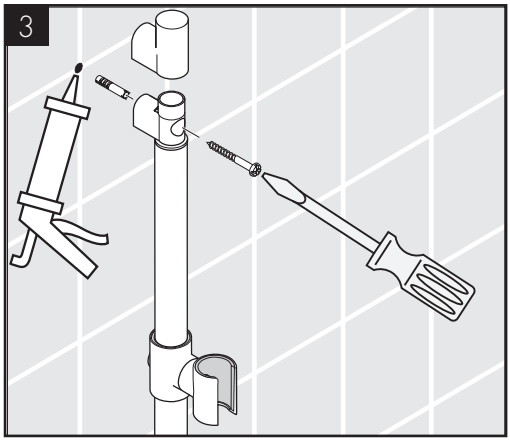
3

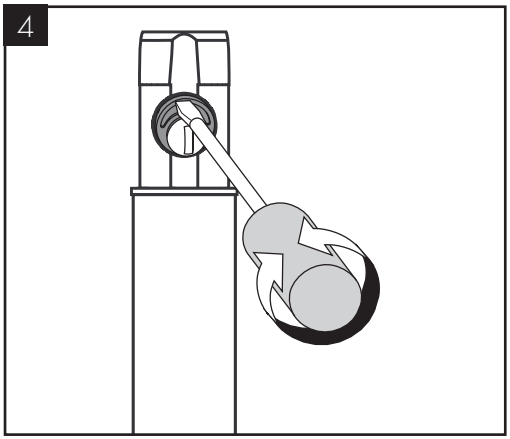
4

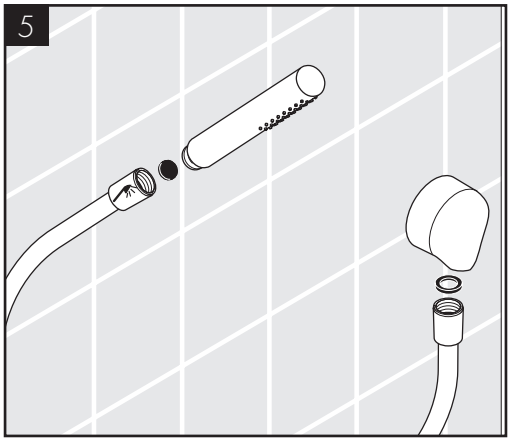
5

schwerer / mais dificil / harder / plus difficile / más pasedo / zwaarder / tyngre / piú serra / mocniej / obtížnější / t'ažšie / 更坚固 / Стабильнее / nehezebb / vaikeampi / tyngre / sunkiau / Teže / ağır / mai greu / βαρύτερα / težje / askem / smagāks / teže / tyngre / по-трудно / më e rëndë / بلصأ

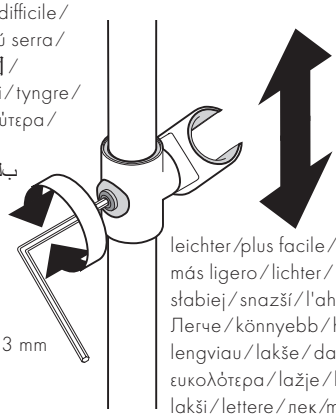

leichter / plus facile / easier / plus facile / más ligero / lichter / lettere / piú allentato / słabiej / snazší / l'ahšie / 更加简单 / Легче / könnyebb / helpommin / lättare / lengviau / lakše / daha hafif / mai uşor / ευκολότερα / lažje / kergem / vieglāks / lakši / lettere / лек / më i lehtë / لهسأ

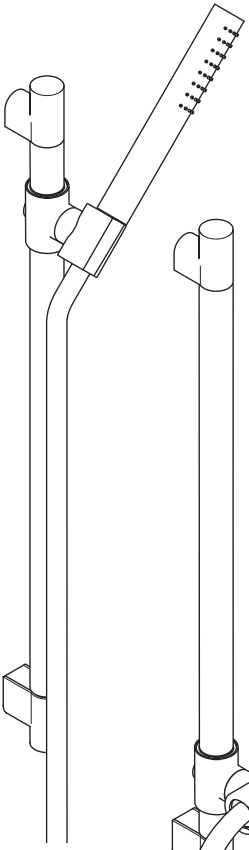

AXOR One
45720000

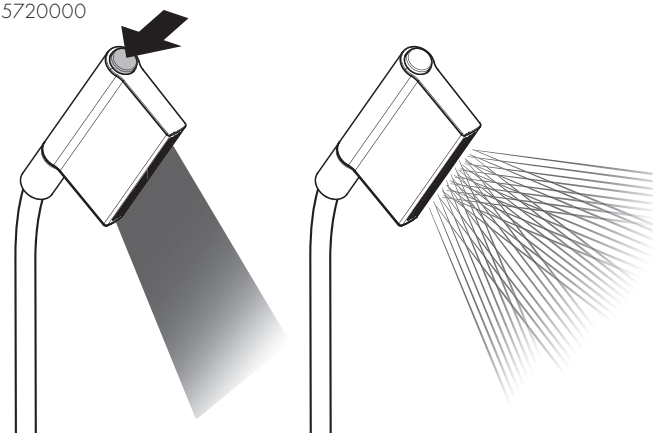

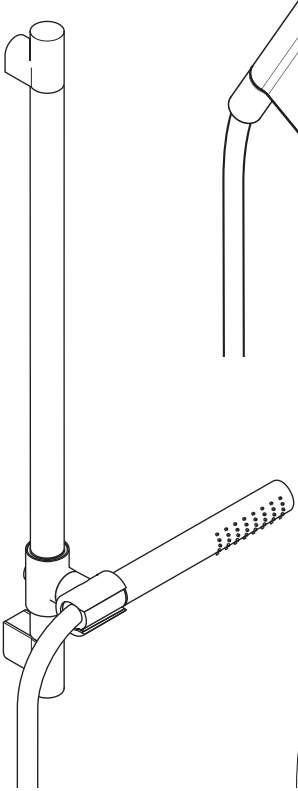

AXOR Starck
28532000

AXOR Starck Organic
12680000

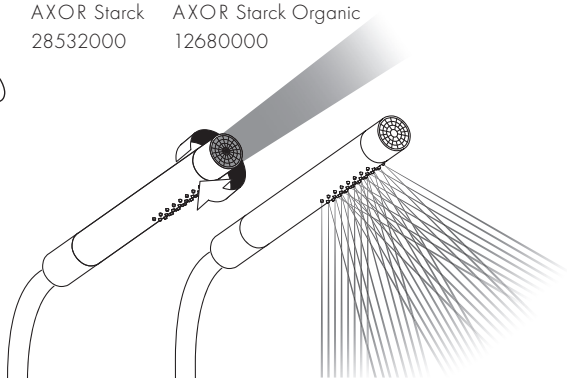

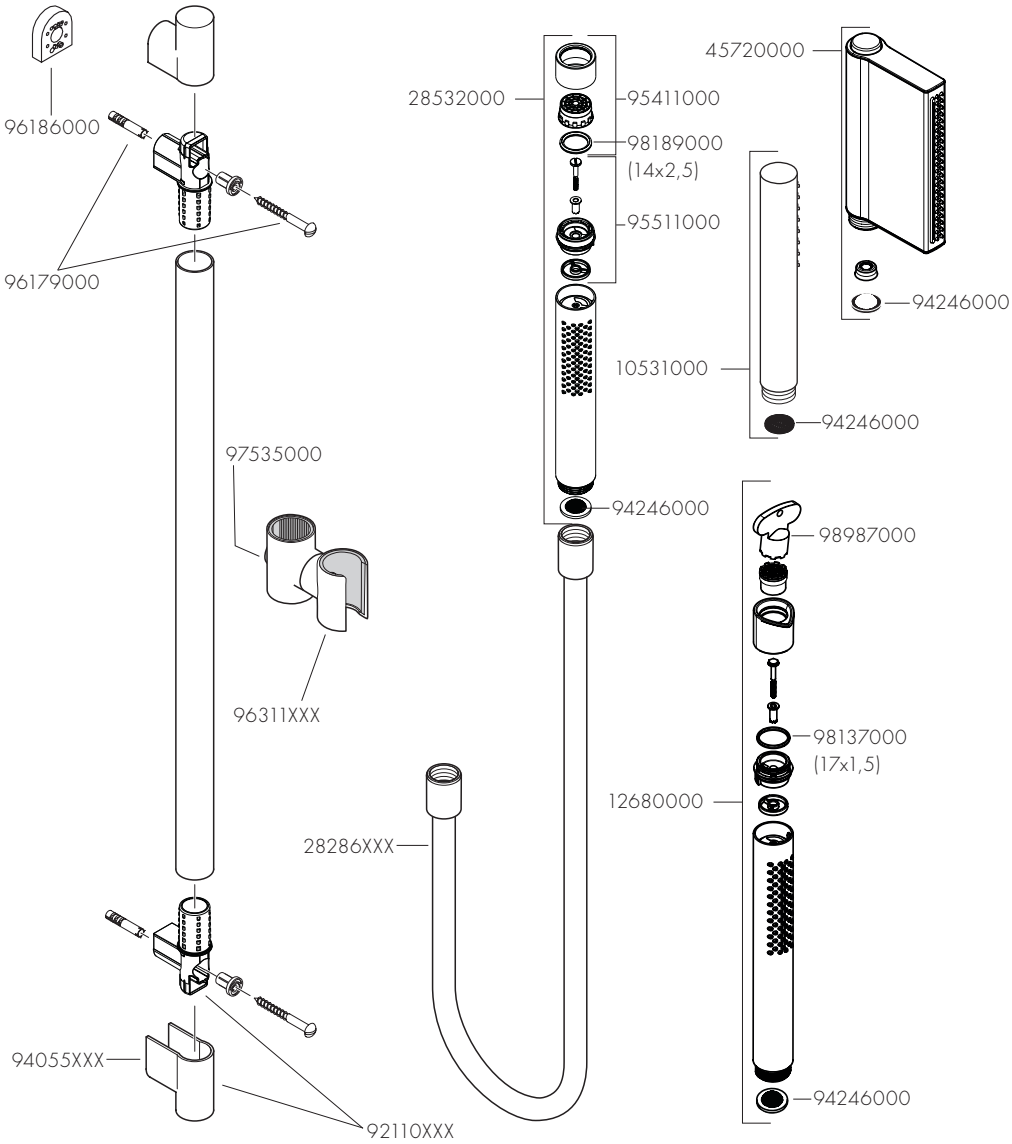
96186000
96179000
97535000
96311XXX
94055XXX
92110XXX
28286XXX
28532000
95411000
98189000
(14x2,5)
95511000
94246000
45720000
94246000
10531000
94246000
98987000
98137000
(17x1,5)
12680000
94246000

DE / Reinigungsempfehlung / Garantie / Kontakt
FR / Recommandation pour le nettoyage / Garanties / Contact
EN / Cleaning recommendation / Warranty / Contact
IT / Raccomandazione di pulizia / Garanzia / Contatto
ES / Recomendaciones para la limpieza / Garantía / Contacto
NL / Aanbevelingen inzake reiniging / Garantie / Contact
DK / Rensning, anbefaling / Garanti / Kontakt
PT / Recomendações de limpeza / Garantia / Contacto
PL / Zalecenie dotyczące pielęgnacji / Gwarancja / Kontakt
CS / Doporučení k čistění / Záruka / Kontakt
SK / Odporúčania pre čistenie / Záruka / Kontakt
ZH / 清洁指南 / 担保 / 接触
RU / Рекомендации по очистке / Гарантия / Контакты
HU / Tisztítási tanácsok / Garancia / érintkezés
FI / Puhdistussuositus / Takuu / Kosketus
SV / Rengöringsrekommendationer / Garanti / Contacto
LT / Valymo rekomendacijos / Garantija / Kontaktai
HR / Preporuke za čišćenje / Garancija / Kontakt
TR / Temizleme önerisi / Garanti / Temas
RO / Recomandări pentru curățare / Garanție / Contact
EL / Σύσταση καθαρισμού / Εγγύηση / επαφή
SL / Priporočilo za čiščenje / Garancija / Kontakt
ET / Puhastussoovitused / Garantii / Kontakt
LV / Tīrīšanas ieteikumi / Garantija / Kontakti
SR / Preporuke za čišćenje / Garancija / Kontakt
NO / Anbefaling for rengjøring / Garanti / Kontakt
BG / Препоръка за почистване / Гаранция / Контакт
SQ / Këshilla rreth pastrimit / Garancia / Kontakt
KO / 세정시 권장사항 / 품질보증 / 접촉
AR / توصيات التنظيف / الضمان (الولايات المتحدة الأمريكية) / اتصال

www.axor-design.com/
cleaning-recommendation

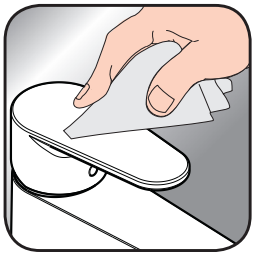

www.axor-design.com/
cleaning-recommendation

www.axor-design.com/
cleaning-recommendation

www.axor-design.com/
cleaning-recommendation

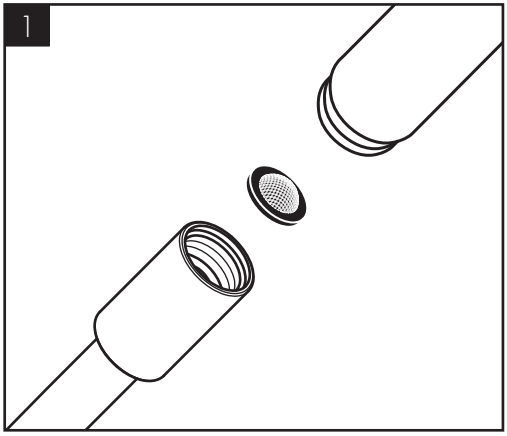
1

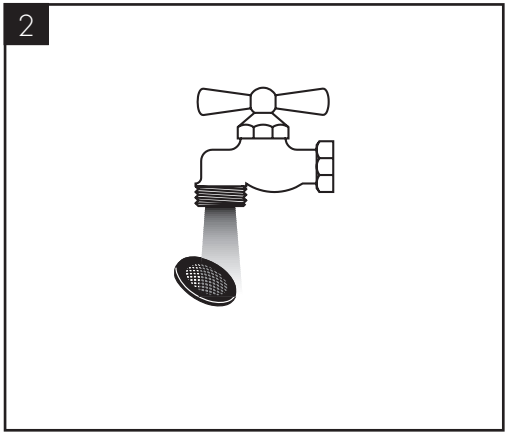
2

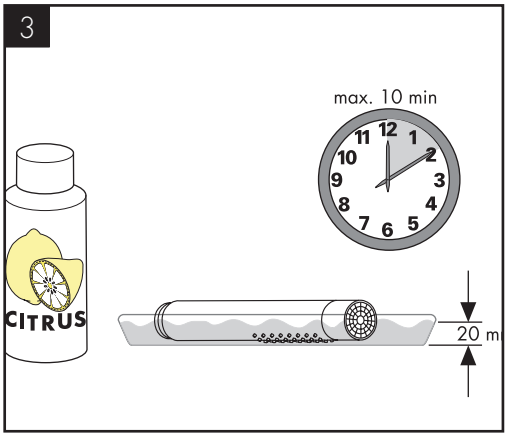
3
max. 10 min
12
1
2
3
4
5
6
7
8
9
10
11
CITRUS
20 m

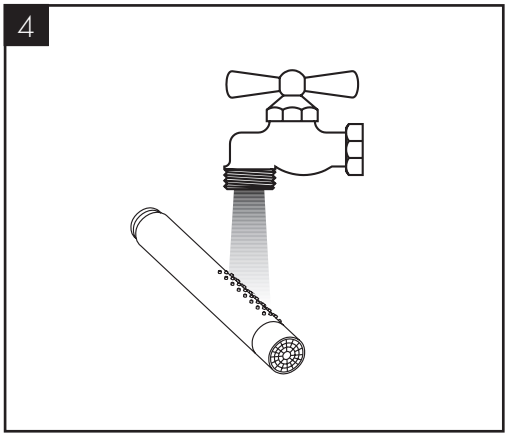
4

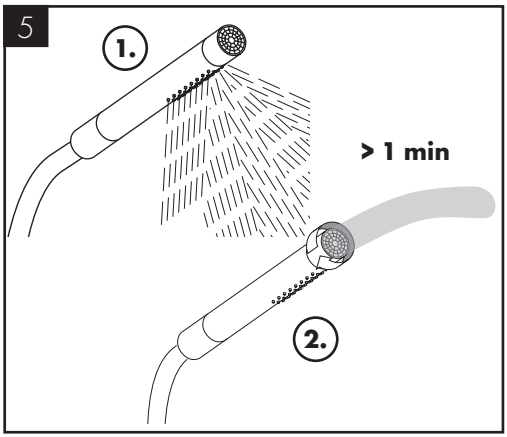
5
1.
> 1 min
2.

	P-IX	DVGW	SVGW	ACS	WRAS		ETA	GODKENDT TIL DRIKKEVAND
12231000				X				
27830XXX								
27980XXX	P-IX 9990/1B			X				
27983XXX	P-IX 19801/1A			X				
45722000								

AXOR

AXOR / Hansgrohe SE
Auestraße 5–9
77761 Schiltach
Deutschland

info@axor-design.com
axor-design.com

11/2018
9.0855707