AXOR

AXOR Starck
AXOR Starck dusjsett 90 cm med pinnehånddusj 2jet
Overflater: **krom** Art. nr. : **27980000**

Beskrivelse

Informasjon

- består av: pinnehånddusj, dusjstang, dusjslange, glider
- stråletype: Rain, myk stråle
- velg dusjstråle med dreibar stråleskive
- dusjhodestørrelse: 70 mm
- kuleledd i tilkobling for å hindre at dusjslangen krøller seg sammen
- dusjslange med dobbeltsidig sylindrisk mutter
- maksimal gjennomstrømningsmengde ved 3 bar: 16 l/min
- forkrommede veggfester av plast

Teknologi

Quick Clean

Produktbilde

Måltegning

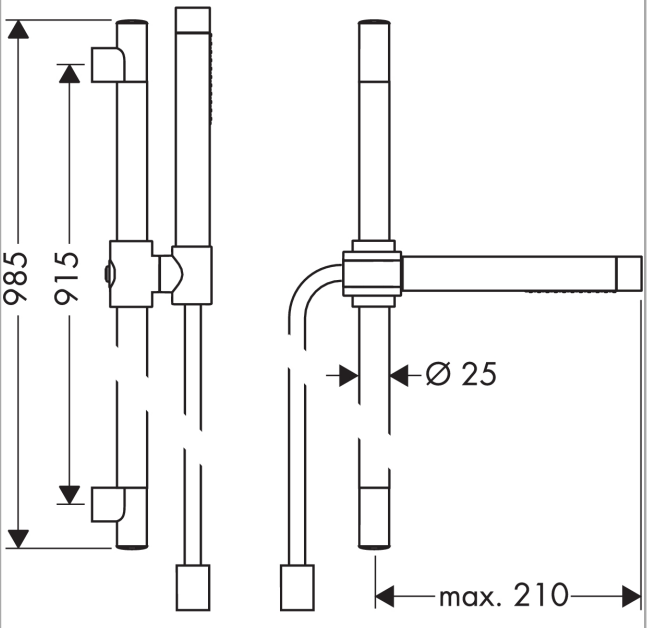

AXOR Starck
AXOR Starck dusjsett 90 cm med pinnehånddusj 2jet
Overflater: **krom** Art. nr. : **27980000**

Gjennomstrømningsdiagram

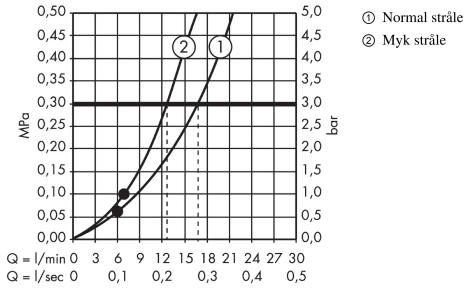

① Normal stråle
② Myk stråle

Forbruksverdiene måles ved normal bruk med tilhørende armatur (temostat/blandebatteri/ innmurt ventil).

AXOR Starck
AXOR Starck dusjsett 90 cm med pinnehånddusj 2jet
Overflater: **krom** Art. nr. : **27980000**

Monteringseksempel

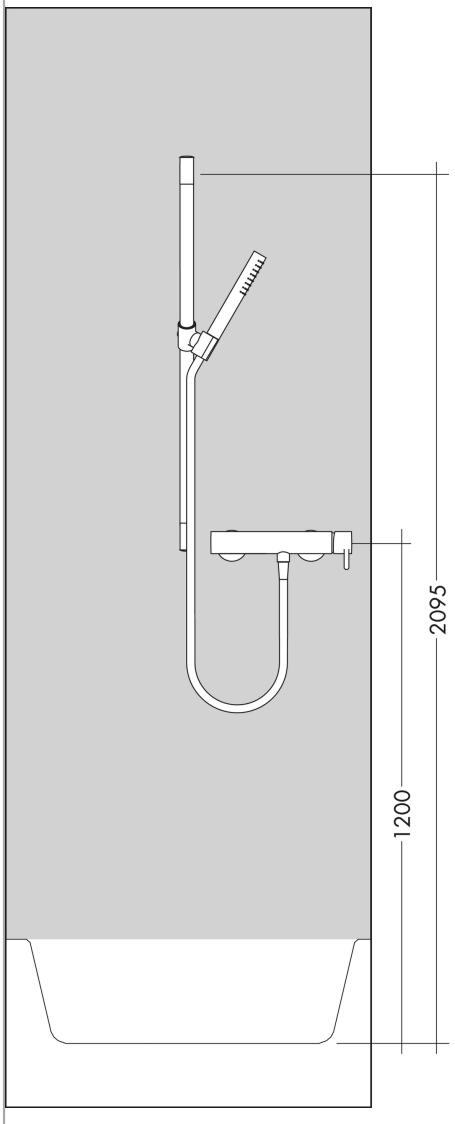

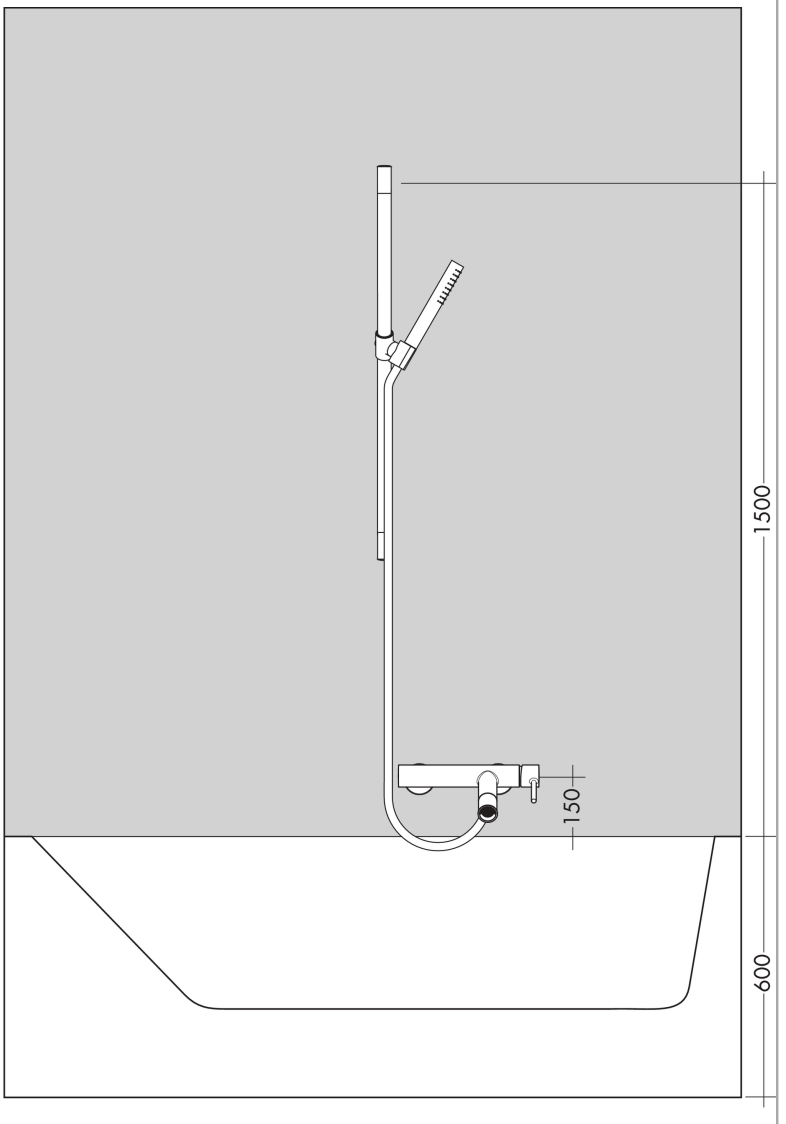

AXOR

AXOR Starck
AXOR Starck dusjsett 90 cm med pinnehånddusj 2jet
Overflater: **krom** Art. nr. : **27980000**

Eksplosjonstegning

Produksjonsår: **>04/11**

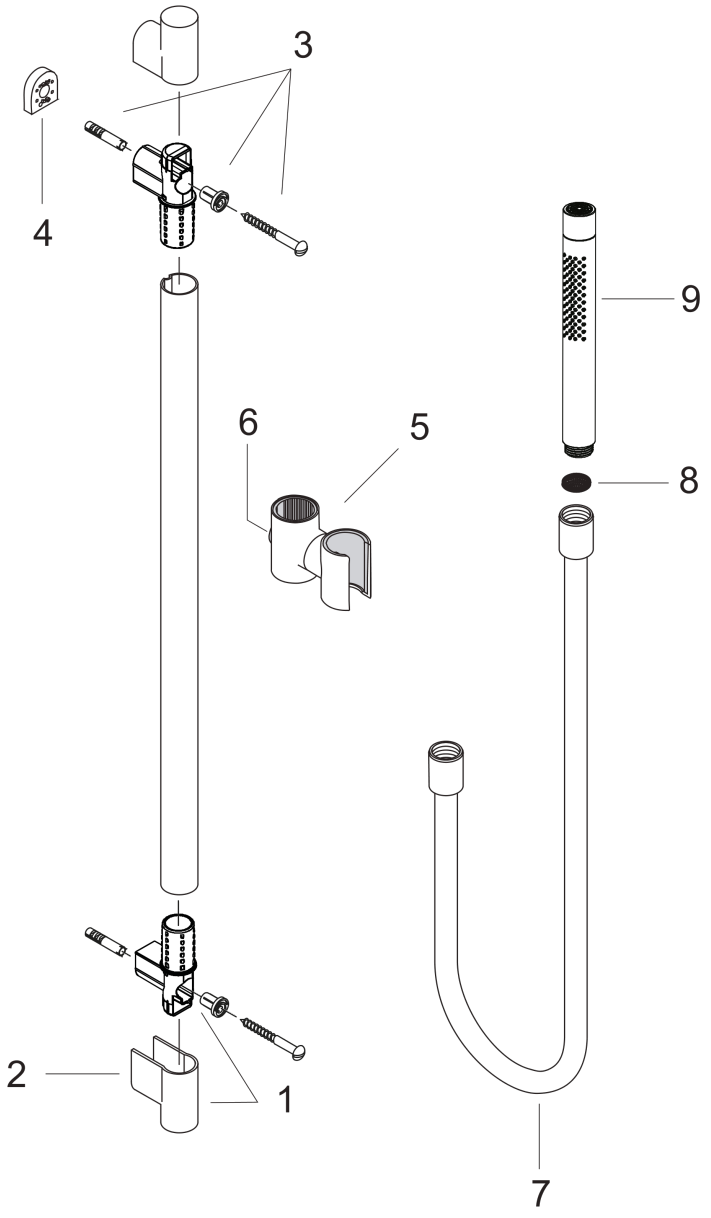

AXOR

AXOR Starck
AXOR Starck dusjsett 90 cm med pinnehånddusj 2jet
Overflater: **krom** Art. nr. : **27980000**

Reservedelsliste

Produksjonsår: **>04/11**

Pos.	Beskrivelse	Art. nr.	PC	PU
1	wall support + cover	92110000	0	1
2	cover	94055000	0	1
3	mounting set	40915000	0	1
4	tile-matching-disk	96186000	0	1
5	shower holder, assy	96311000	0	1
6	screw	97535000	0	1
7	shower hose 1,60 m	28286000	0	1
8	filter packing	94246000	0	1
9	handshower	28532000	0	1