AXOR

AXOR Starck
2-greps servantarmatur 80 med oppløftventil
Overflater: **krom** Art. nr. : **10030000**

Beskrivelse

Informasjon

- består av: 2-greps servantarmatur, bunnventil
- ComfortZone 80
- overheng 105 mm
- normal stråle
- gjennomstrømningsmengde ved 3 bar: 5 l/min
- keramiske ventiler varmt/kaldt 180°
- passer til gass gjennomstrømningsvarmer
- med oppløftventil G 1 ¼
- P-IX 8823/IA
- ACS 14 ACC NY 363, valide jusqu'au 30.10.2019
- Kiwa UK 1508718
- SINTEF 1422
- WELS SGP 1 Tick BST-2010/005556

Teknologi

Air Power · Eco Smart · Quick Clean · Comfort Zone

Designpriser

iF product design award 1994

Sertifikater

PRODUKTSERTIFIKAT SINTEF Certification · kiwa · ATTESTATION A.C.S. DE CONFORMITE SANITAIRE

Produktbilde

Måltegning

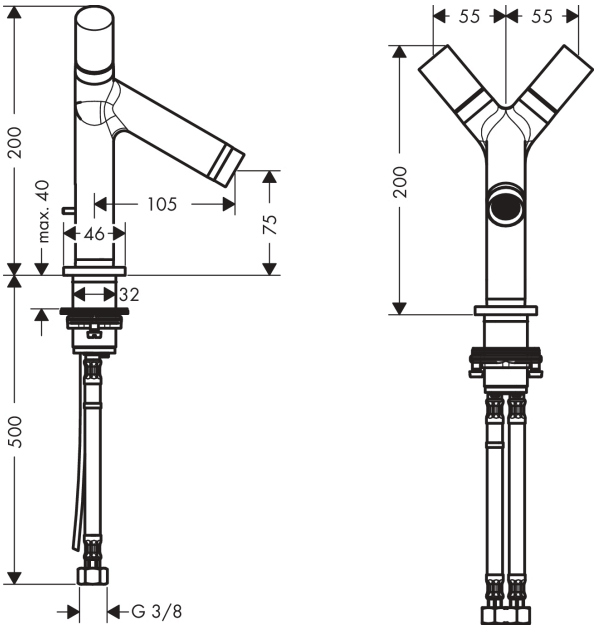

AXOR Starck
2-greps servantarmatur 80 med oppløftventil
Overflater: **krom** Art. nr. : **10030000**

Gjennomstrømningsdiagram

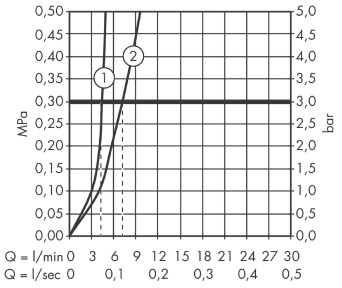

AXOR

AXOR Starck
2-greps servantarmatur 80 med oppløftventil
Overflater: **krom** Art. nr. : **10030000**

Eksplosjonstegning

Produksjonsår: **>07/14**

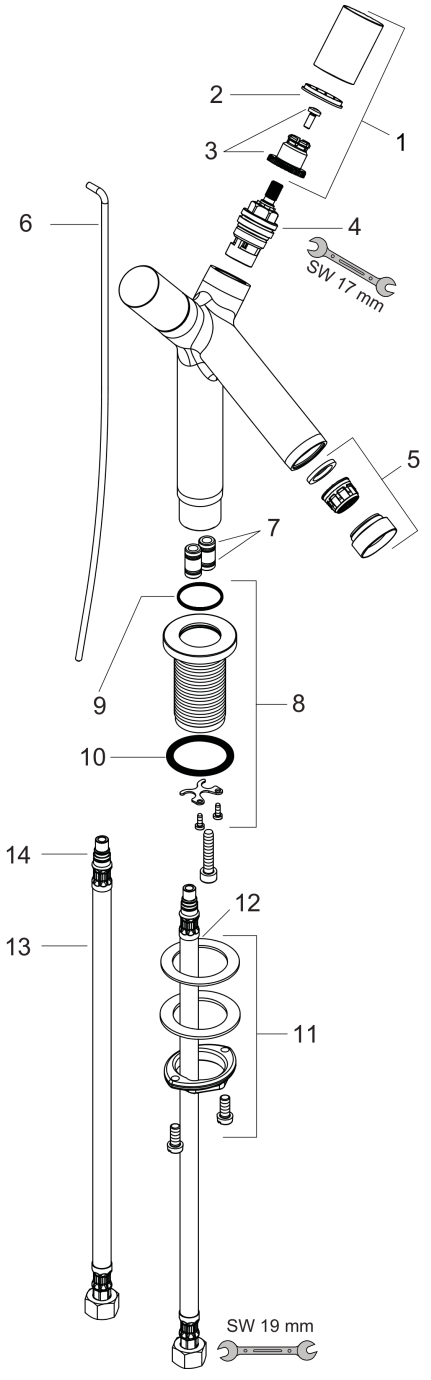

AXOR

AXOR Starck
2-greps servantarmatur 80 med oppløftventil
Overflater: **krom** Art. nr. : **10030000**

Reservedelsliste

Produksjonsår: **>07/14**

Pos.	Beskrivelse	Art. nr.	PC	PU
1	handle	96318000	0	1
2	set of color-rings cold / hot water	96319000	0	1
3	handle fixing set	94184000	0	1
4	shut off unit	94149000	0	1
5	aerator M24x1 (5 l/min)	95379000	0	1
6	pull rod	94083000	0	1
7	O-ring 7x2	98419000	0	1
8	escutcheon Ø 46 mm	92253000	0	1
9	O-ring 26x1,5	98390000	0	1
10	O-ring 34x4	98155000	0	1
11	fixing set (Ø 32)	13961000	0	1
12	lever collar	97548000	0	1
13	connection hose 450 mm M8x0,75 G3/8	97206000	0	1
14	O-ring 7x1,5	98422000	0	1
a	pop up waste	94139000	0	1
b	fixation extension 35 mm	13898000	0	1
c	lever arm 340mm (ball-Ø15mm)	96004000	0	1