Oras Clinica

INSTALLATION AND MAINTENANCE GUIDE

Contents

DK Indholdsfortegnelse
EE Sisukord
FI Sisällysluettelo
LT Turinys
LV Saturs
NO Innhold
PL Spis treści
RU Содержание
SE Innehållsförteckning
UA Зміст

Technical data 4
Installation 6-8
Operation 8
Maintenance 9-11, 13-14
Spare parts 15-16

Technical data 4-5
Installation 6-8
Operation 8
Maintenance 9-14
Spare parts 15-16

5611

I (ISO 3822)
EN 817
50 - 1000 kPa
0.207 l/s (300 kPa)
70 kPa (0.1 l/s)
max. +80°C

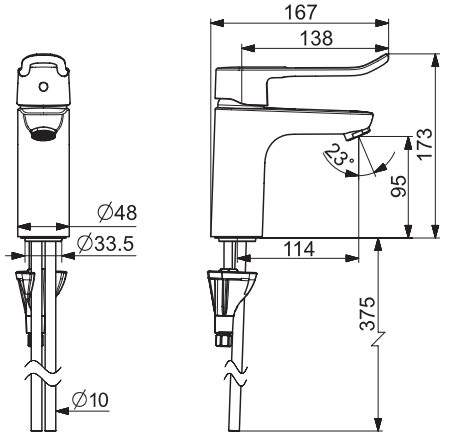

5601

I (ISO 3822)
EN 817
50 - 1000 kPa
0.207 l/s (300 kPa)
70 kPa (0.1 l/s)
max. +80°C

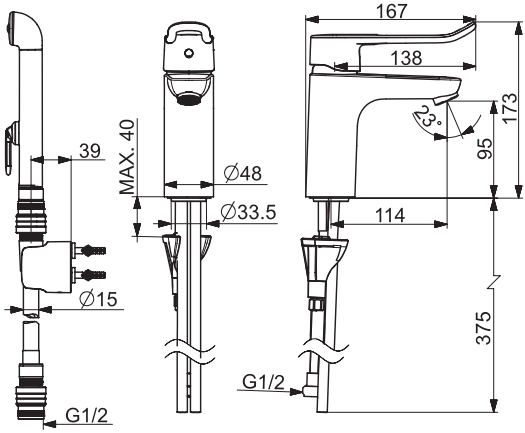

5615

I (ISO 3822)
EN 817
50 - 1000 kPa
0.2 l/s (300 kPa)
70 kPa (0.1 l/s)
max. +80°C

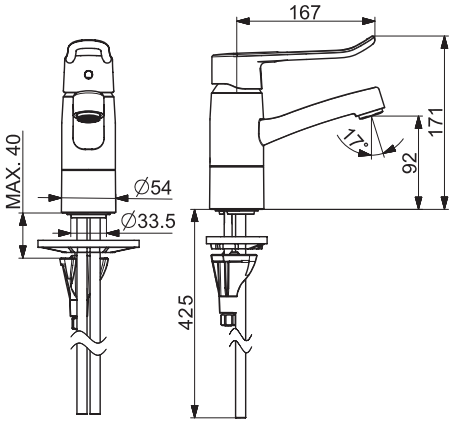

5613

I (ISO 3822)
EN 817
50 - 1000 kPa
0.2 l/s (300 kPa)
80 kPa (0.1 l/s)
max. +80°C

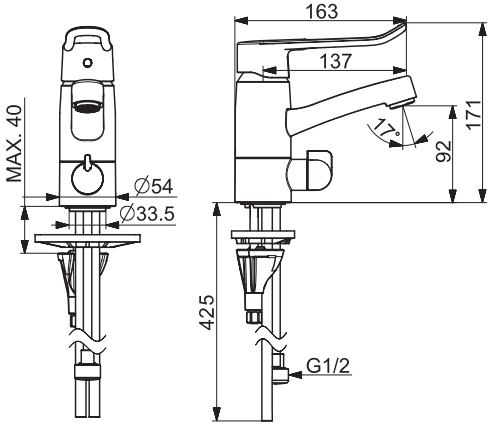

Installation

DK Installation
EE Paigaldus
FI Asennus
LT Montavimas
LV Montāža
NO Montering
PL Instalacja
RU Установка
SE Installation
UA Встановлення

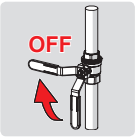

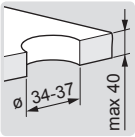

4

max.
1600 kPa

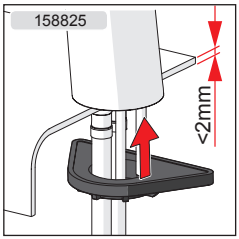

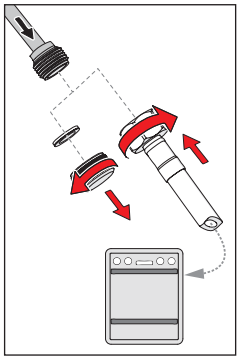

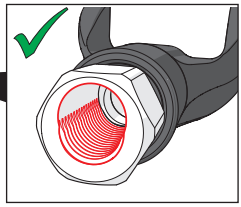

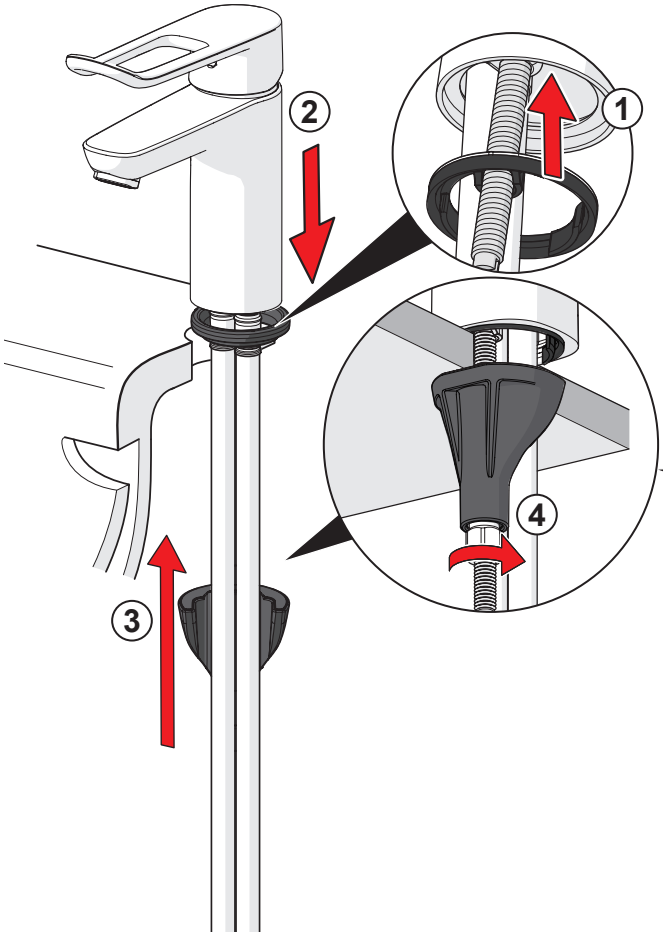

Installation

DK Installation	**LT** Montavimas	**PL** Instalacja	**UA** Встановлення
EE Paigaldus	**LV** Montāža	**RU** Установка	
FI Asennus	**NO** Montering	**SE** Installation	

①②

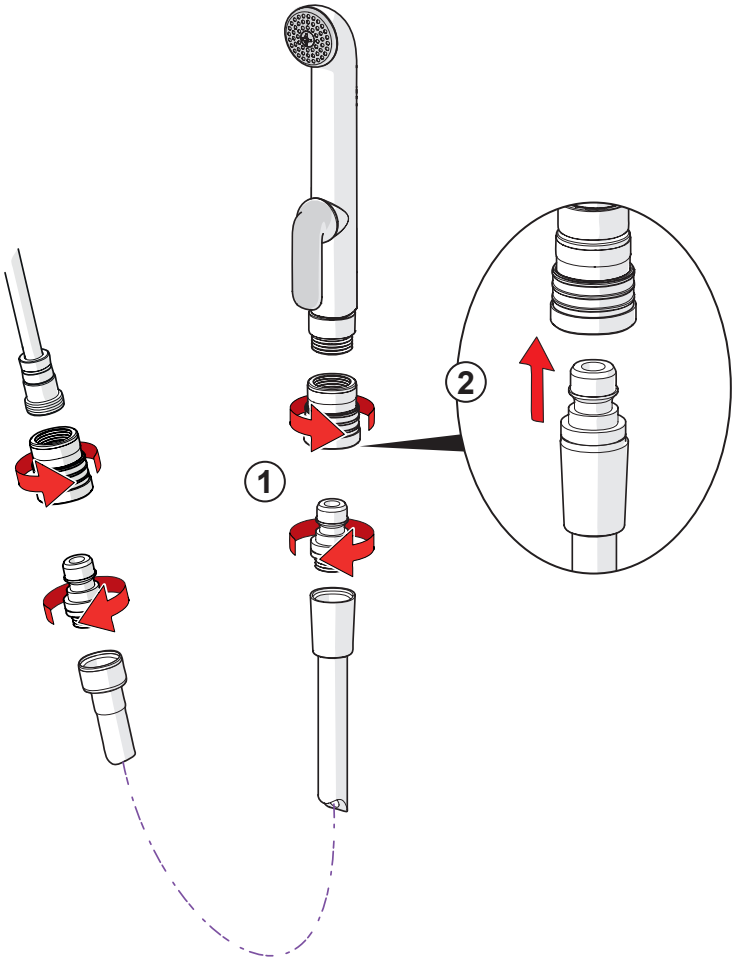

Installation

DK Installation	**LT** Montavimas	**PL** Instalacja	**UA** Встановлення
EE Paigaldus	**LV** Montāža	**RU** Установка	
FI Asennus	**NO** Montering	**SE** Installation	

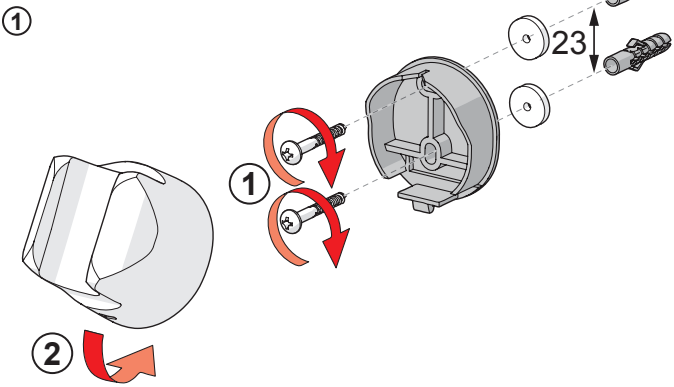

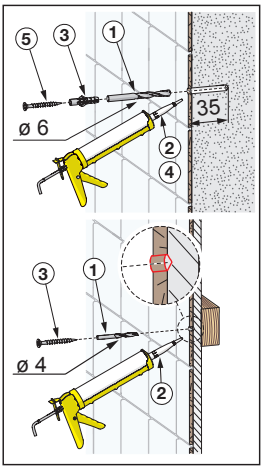

Operation

CZ Funkce	**FI** Toiminta	**NL** Bediening	**SE** Funktion
DE Funktion	**FR** Utilisation	**NO** Funksjon	**SK** Prevádzka
DK Betjening	**IT** Funzionamento	**PL** Działanie	**UA** Принцип дії
EE Toimimine	**LT** Veikimo principas	**RO** Funcţionare	
ES Servicio	**LV** Darbības princips	**RU** Принцип действия	

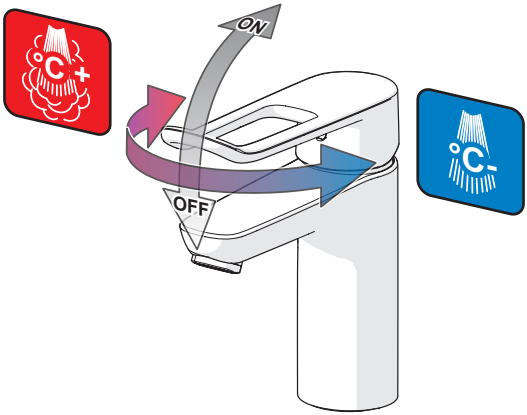

Limiting the flow rate

DK Begrænsning af vandmængden
EE Vooluhulga piiramine
FI Virtaaman rajoitus
LT Vandens srovės reguliavimas
LV Ūdens plūsmas ierobežošana
NO Begrensning av vannmengde
PL Ograniczenie wielkości strumienia
RU Регулирование потока
SE Flödesbegränsning
UA Регулювання потоку

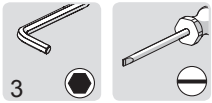

② ⑤

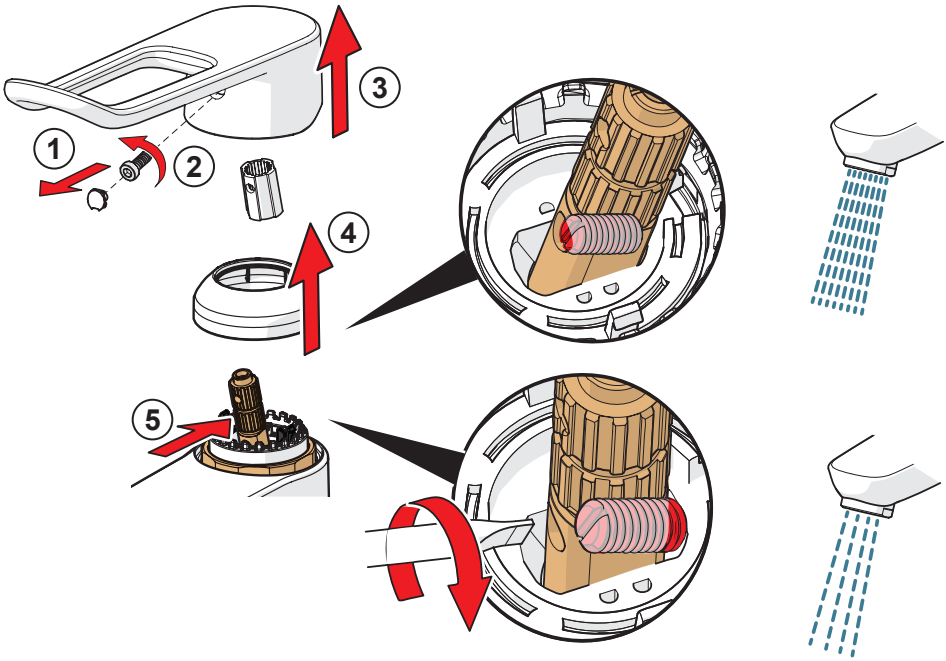

Limiting temperature

DK Forindstilling af vandets max. temperatur
EE Temperatuuri piiramine seadeosast
FI Lämpötilan rajoitus
LT Temperatūros apribojimas
LV Karstā ūdens temperatūras ierobežošana
NO Begrenzing temperatuur
PL Ograniczenie temperatury
RU Ограничение температуы в регулирующем блоке
SE Begränsning av vattnets max. temperatur
UA Обмеження температури в регулюючому блоці

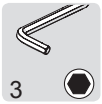

②

⑤⑥

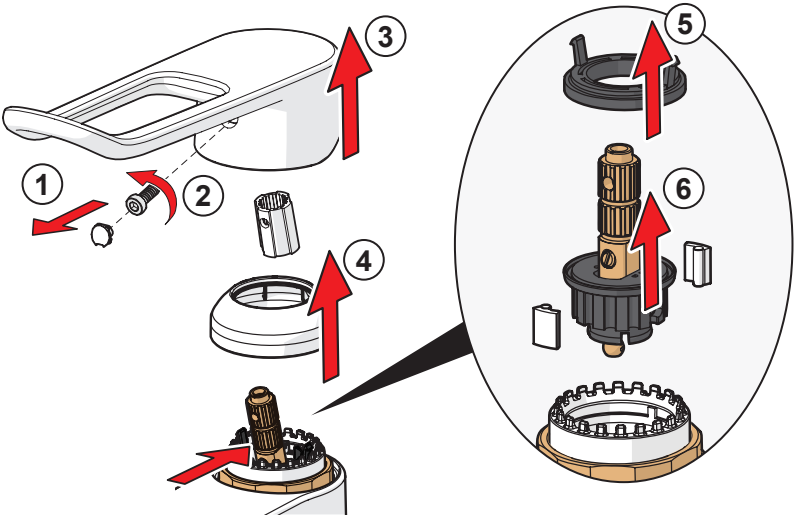

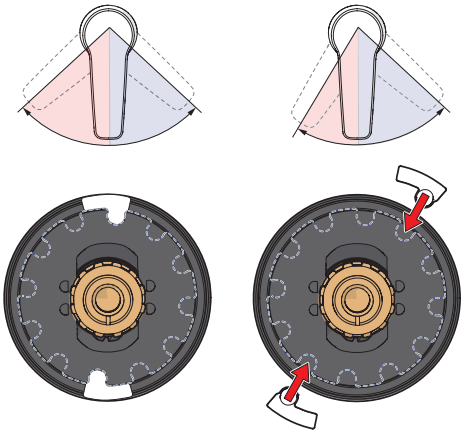

Changing the cartridge

DK Udskiftning af reguleringskassette (unit)
EE Seadeosa vahetus
FI Säätöosan vaihto
LT Valdančiosios kasetės pakeitimas
LV Regulēšanas mehānisma kasetes maiņa
NO Skifting av kassett
PL Wymiana modułu sterującego
RU Замена регулировочного блока
SE Byte av kassett
UA Заміна регулювального блоку

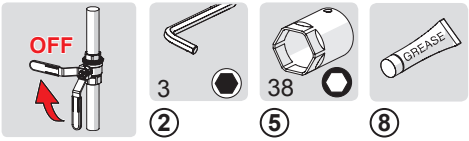

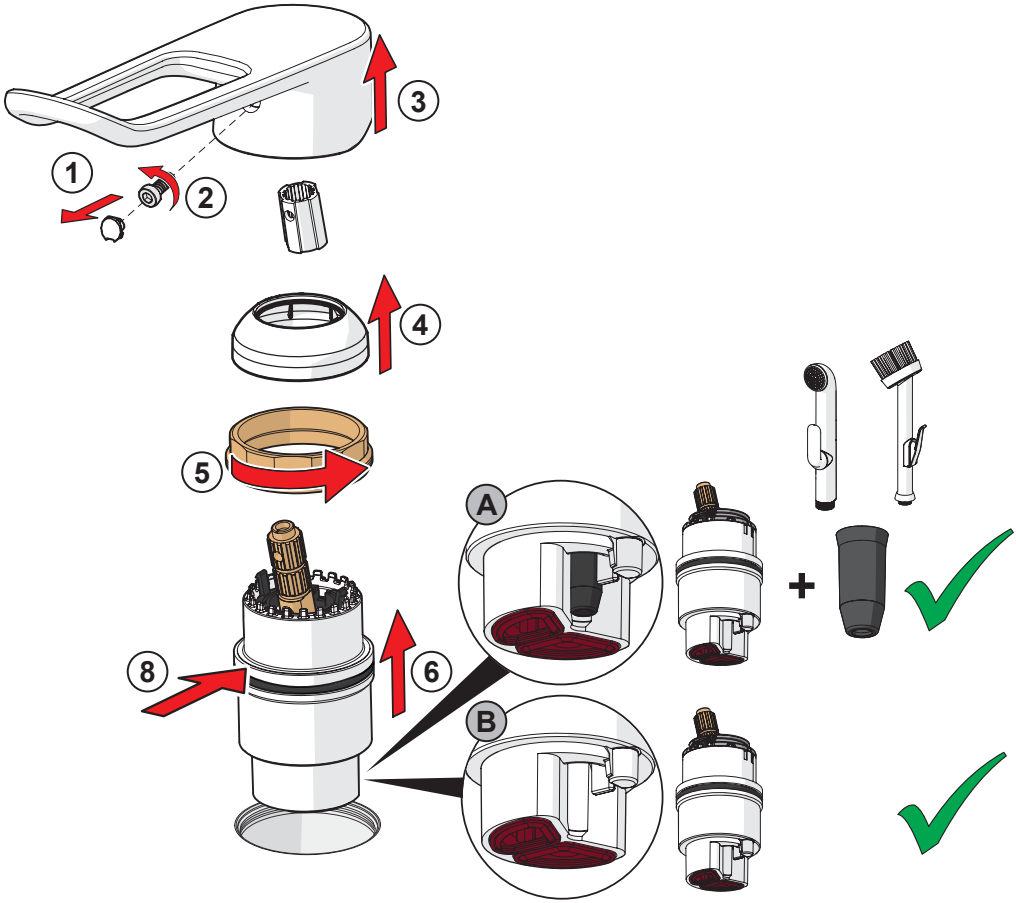

Changing for hot water

DK Omstilling til varmt vand
EE Paigaldamine külma vee asendisse
FI Muuttaminen kuumalle vedelle
LT Ventilio nustatymas karštam vandeniui
LV Krano nustatymas karštam vandeniui
NO Omstilling til varmt vann
PL Zmiana na ciepłą wodę
RU Перенастройка на подачу горячей вод
SE Omställning till varmt vatten
UA Переналаштування на подачу гарячої води

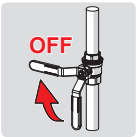

2

4

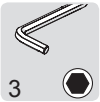

5

1

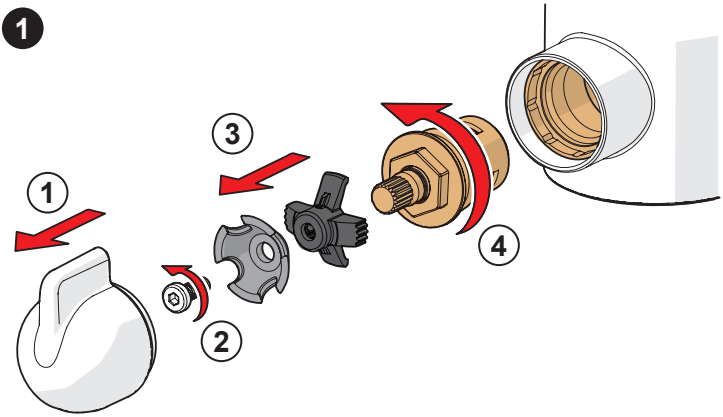

2

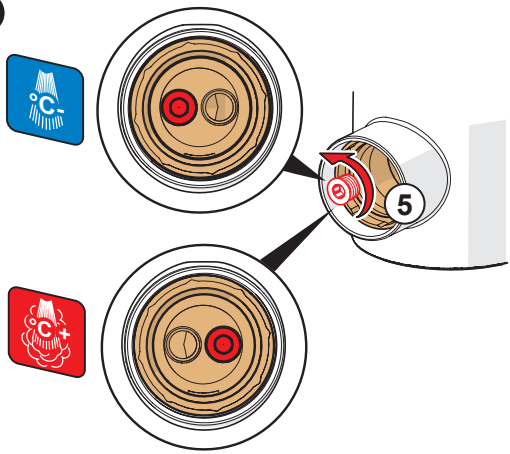

3

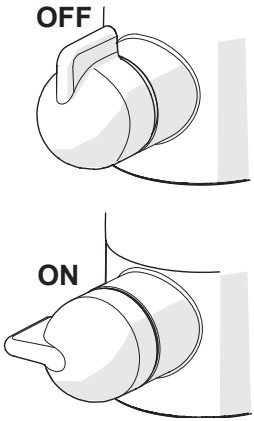

Cleaning the faucet

DK Rengøring af armaturet
EE Puhastamine
FI Puhdistus
LT Maišytuvo valymas
LV Krāna tīrīšana
NO Rengjøring av kranen
PL Czyszczenie baterii
RU Чистка смесителя
SE Rengöring av blandarna
UA Чищення змішувача

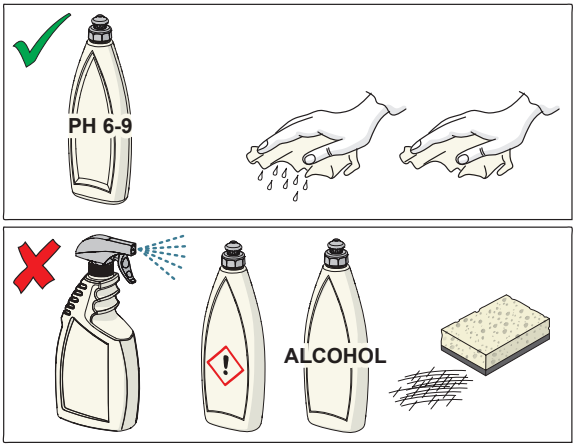

Cleaning/changing the aerator

DK Rensning/Udskiftning af perlator
EE Õhusti puhastamine/vahetamine
FI Poresuuttimen puhdistaminen/vaihtaminen
LT Aeratoriaus valymas ir pakeitimas
LV Aeratora tīrīšana/maiņa
NO Rensing/Bytting av strålesamler
PL Czyszczenie/Wymiana perlatora
RU Очистка и замена аэратора
SE Rengöring/Byte av strålsamlare
UA Чищення та заміна аератора

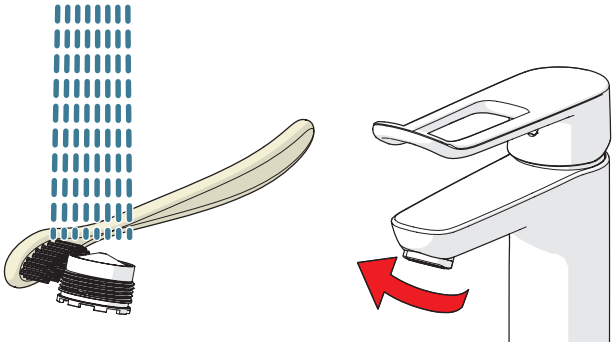

Cleaning

DK Rengøring
EE Puhastamine
FI Puhdistus
LT Išvalymas
LV Tīrīšana
NO Rengjøring
PL Czyszczenie
RU Очистка
SE Rengöring
SK Čistenie
UA Чищення

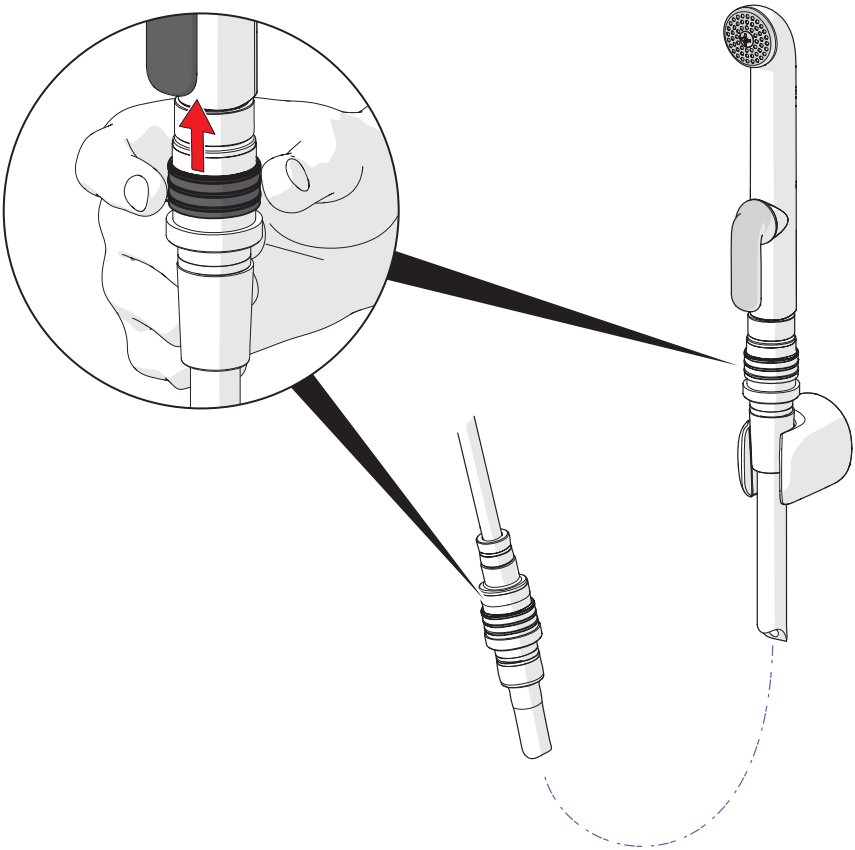

Spare parts

DK Reservedele
EE Varuosad
FI Varaosat
LT Atsarginės dalys
LV Rezerves daļas
NO Reservedeler
PL Części zamienne
RU Запасные части
SE Reservdelar
UA Запасні частини

5601 , 5611

1	1004914V	L=162
1	1005294V	L=136
2	1000664V	
3	158726	
4	158890	
5	1000780V	
6	602610V	
7	602283V	Laminar
7	232211	
8	1002371V	

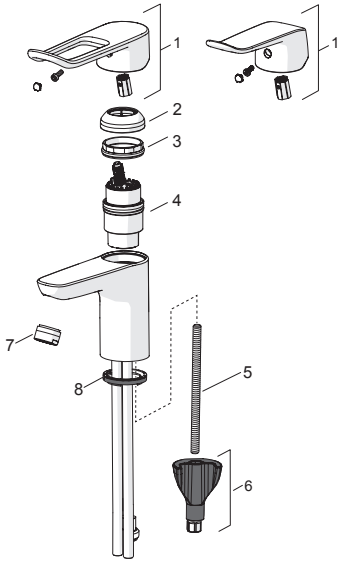

5613 , 5615

1	1004914V	L=162
1	1005294V	L=136
2	602589V	
3	158726	
4	158890	
5	602520V	
6	1001406/10	
7	1000780V	
8	602610V	
9	602283V	Laminar
10	601097/10	
11	158735	
12	159423/10	
13	602600V	
14	1005697V	
15	1002371V	
16	158825	

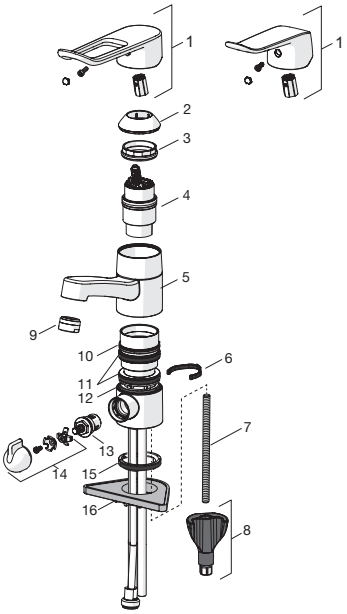

Oras Group is a powerful European provider of sanitary fittings: the market leader in the Nordics and a leading company in Continental Europe. The company's mission is to make the use of water easy and sustainable and its vision is to become the European leader of advanced sanitary fittings. Oras Group has two strong brands, Oras and Hansa.

The head office of the Group is located in Rauma, Finland, and the Group has four manufacturing sites: Burglengenfeld (Germany), Kralovice (Czech Republic), Olesno (Poland) and Rauma (Finland). Oras Group employs approximately 1400 people in twenty countries. Oras Group is owned by Oras Invest, a family company and an industrial owner.

ORAS GROUP
Isometsäntie 2, P.O. Box 40
FI-26101 Rauma
Tel. +358 2 83 161
Fax +358 2 831 6300
info.finland@oras.com
www.oras.com

943346-11-18