Costa S

21 255

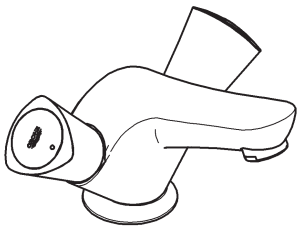

21 257

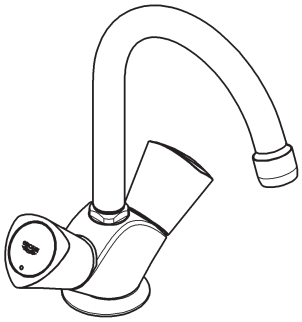

21 338

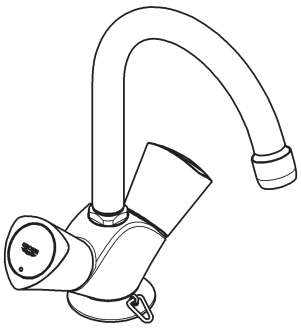

# Costa S


D .....1 I .....2 N .....3 GR .....5 TR .....6 BG .....7 RO .....9
GB .....1 NL .....2 FIN .....4 CZ .....5 SK .....6 EST .....8 CN .....9
F .....1 S .....3 PL .....4 H .....5 SLO .....7 LV .....8 RUS .....9
E .....2 DK .....3 UAE .....4 P .....6 HR .....7 LT .....8



**Design & Quality Engineering GROHE Germany**

96.474.031/ÄM 217495/10.10


GROHE

ENJOY WATER®

## 21 255

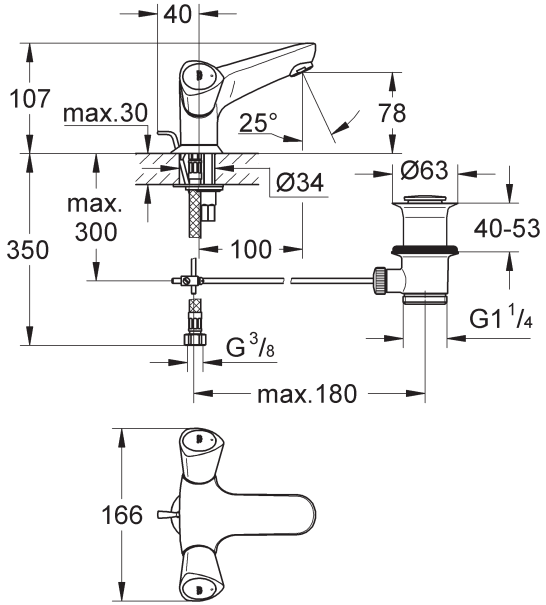


## 21 257

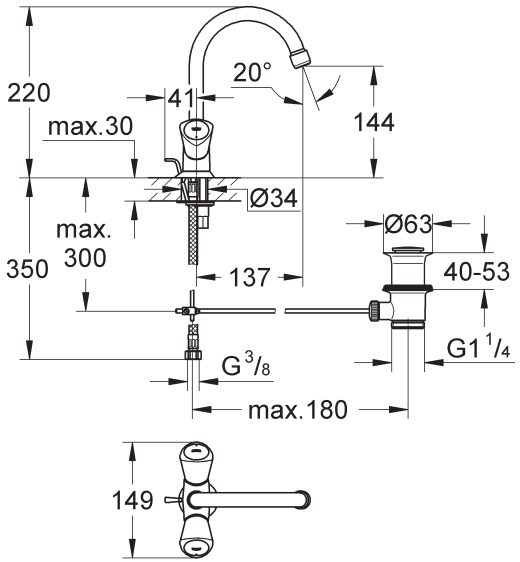


## 21 338

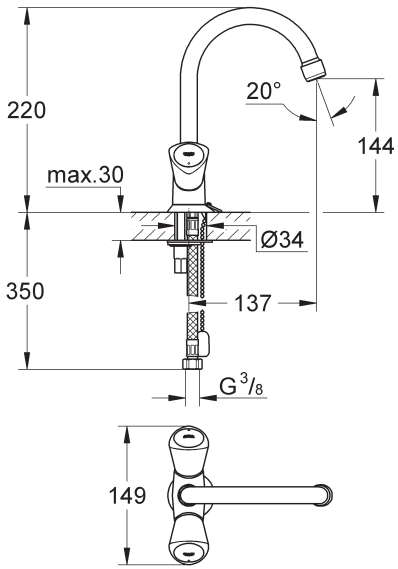


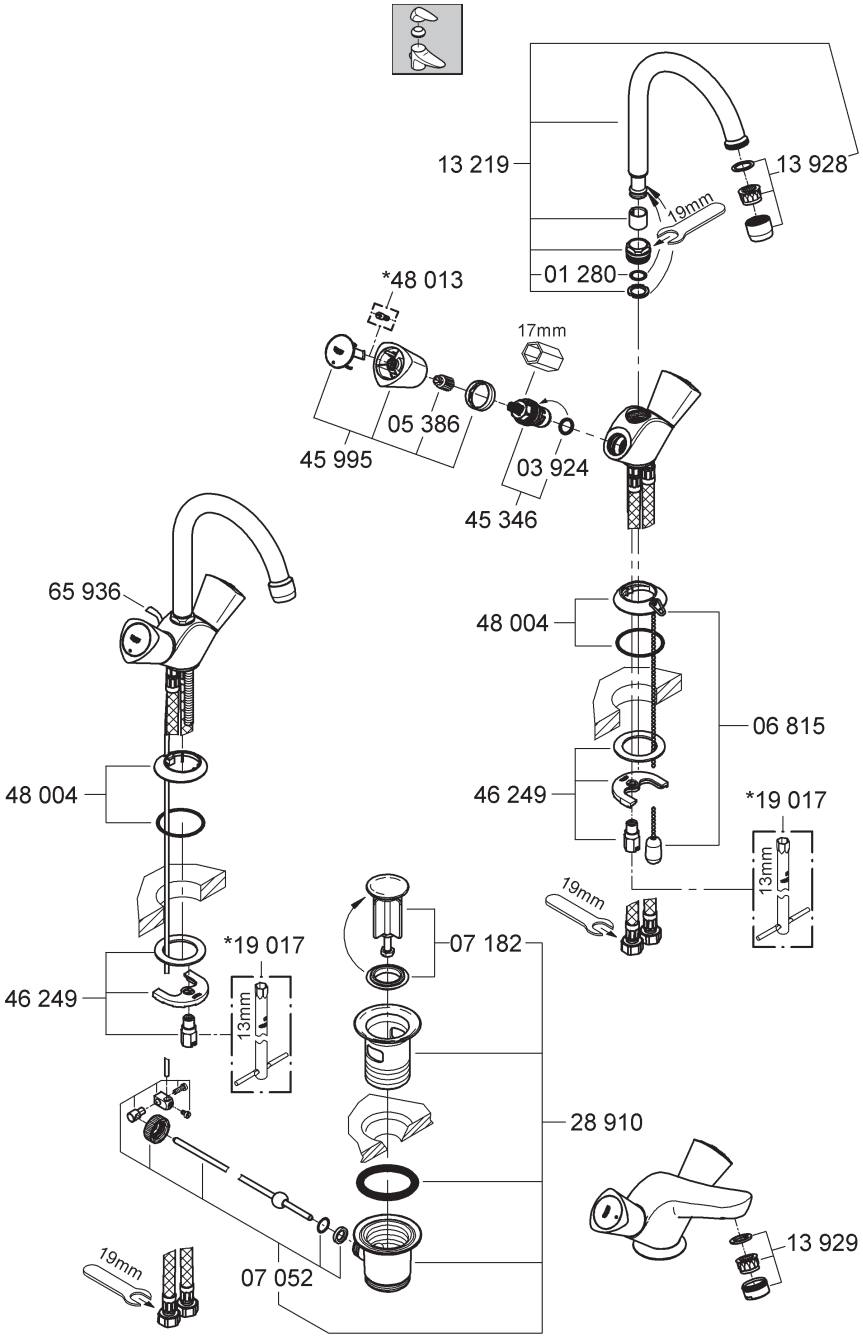

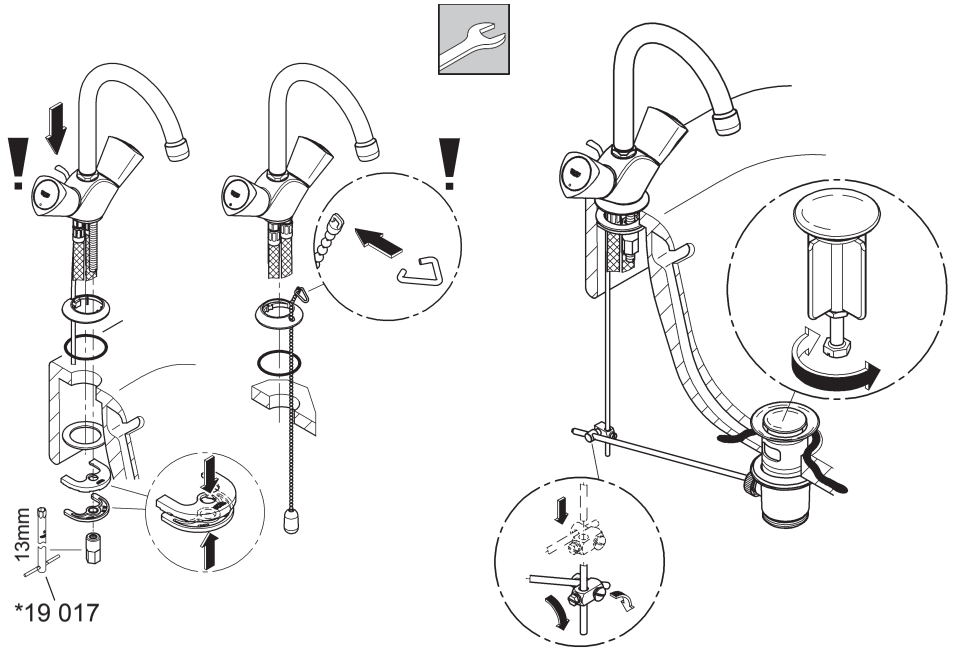
13mm
*19 017

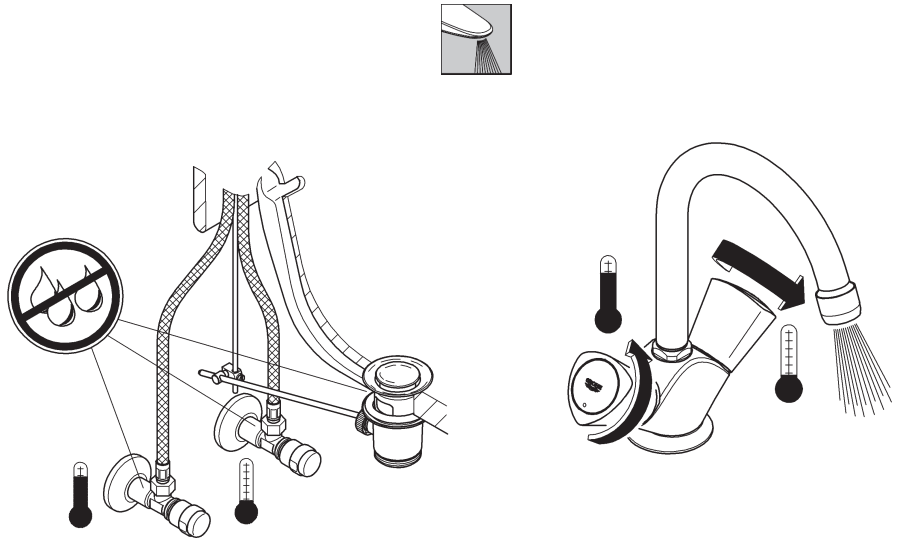

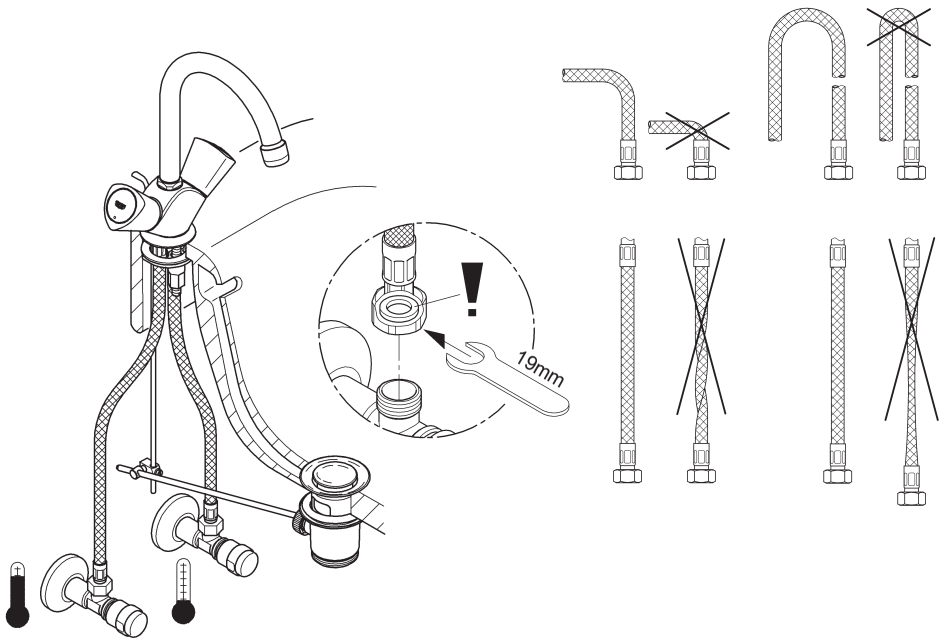
19mm

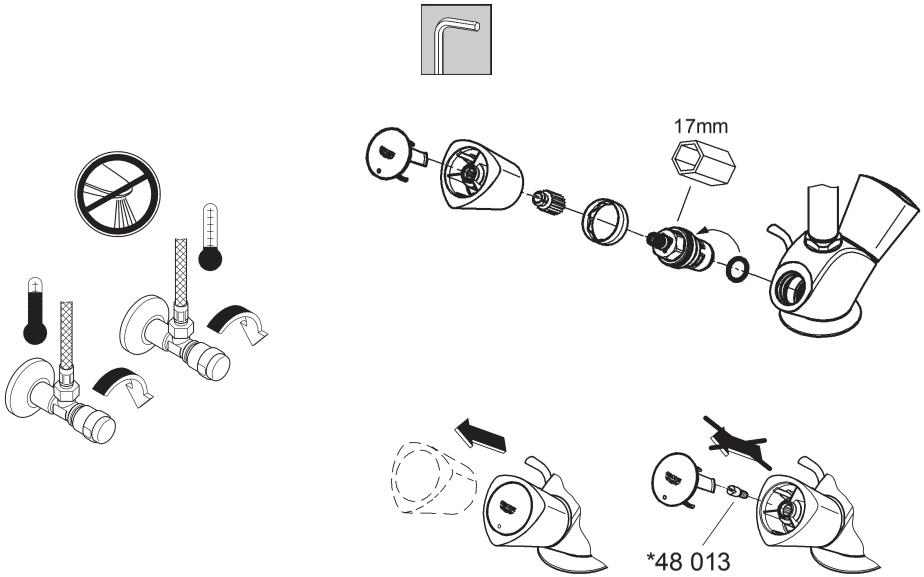
17mm
*48 013

**S**

**Denna tekniska produktinformation är uteslutande avsedd för installatören eller anvisade fackmän!**
**Var vänlig lämna vidare till användaren!**

**Användningsområde:**
Drift med lågtrycksbehållare (öppna varmvattenberedare) är **inte** möjlig!

**Tekniska data**

| | |
|---|---|
| Flödestryck: | 0,5 bar – rekommenderat 1 – 5 bar |
| Driftstryck: | 10 bar |
| Provtryck: | 16 bar |
| Kapacitet vid 3 bar flödestryck: | 10 l/min |
| Temperatur varmvatteningång | 80 °C |
| Rekommenderat (energibesparing): | 60 °C |

En reduceringsventil ska installeras om vilotrycket överstiger 5 bar.
Större tryckdifferenser mellan kallvatten- och varmvattenanslutningen måste undvikas!

**Installation:**
Spola rörledningssystemet noggrant före och efter installationen (observera EN 806)!

**Funktion:**
Kontrollera att alla anslutningar är täta och fungerar felfritt.

**Underhåll:**
**Kontrollera och rengör alla delarna, byt vid behov.**
Spärra vattentillförseln vid underhållsarbeten!

**Reservdelar:** se sprängskiss
( * = specialtillbehör).
**Skötsel**: se Skötselanvisning

---

**DK**

**Denne Tekniske Produktinformation er kun til vvs-installatøren og erfarne fagfolk!**
**Giv den venligst videre til brugeren!**

**Anvendelsesområde:**
Anvendelse i forbindelse med trykløse beholdere (åbne vandvarmere) er **ikke** mulig!

**Tekniske data**

| | |
|---|---|
| Tilgangstryk | min. 0,5 bar – anbefalet 1 – 5 bar |
| Driftstryk | maks. 10 bar |
| Prøvetryk | 16 bar |
| Gennemstrømning ved 3 bar tilgangstryk | ca. 10 l/min. |
| Temperatur ved varmtvandsindgangen | maks. 80 °C |
| Anbefalet (energibesparelse) | 60 °C |

Ved hviletryk over 5 bar skal der monteres en reduktionsventil.
Større trykforskelle mellem koldt- og varmtvandstilslutningen bør undgås!

**Installation:**
Skyl rørledningssystemet grundigt før og efter installationen (Vær opmærksom på EN 806)!

**Funktion:**
Kontrollér, at tilslutningerne er tætte, og at armaturet fungerer.

**Vedligeholdelse:**
**Kontrollér alle dele, rens dem, skift dem evt. ud.**
I forbindelse med vedligeholdelsesarbejde skal der lukkes for vandet!

**Reservedele:** se den sprængte tegning
(* = specialtilbehør)
**Pleje**: se plejeanvisningen.

---

**N**

**Denne tekniske produktinformasjonen er utelukkende laget for installatører og annet faglært personell!**
**Vennligst gi denne produktinformasjonen videre til brukeren!**

**Bruksområde:**
Bruk med lavtrykksmagasiner (åpne varmtvannsberedere) er **ikke** mulig.

**Tekniske data**

| | |
|---|---|
| Dynamisk trykk: | min. 0,5 bar – anbefalt 1 – 5 bar |
| Driftstrykk: | maks. 10 bar |
| Kontrolltrykk: | 16 bar |
| Gjennomstrømning ved 3 bar dynamisk trykk: | ca. 10 l/min |
| Temperatur varmtvannsinngang | maks. 80 °C |
| Anbefalt (energisparing): | 60 °C |

Ved statisk trykk over 5 bar monteres en trykkreduksjonsventil.
Unngå store trykkdifferanser mellom kaldt- og varmtvannstilkoblingen!

**Installering:**
Spyl rørledningssystemet grundig før og etter installeringen (Følg EN 806)!

**Funksjon:**
Kontroller at tilkoblingene er tette og at armaturen fungerer som den skal.

**Vedlikehold:**
**Kontroller alle delene, rengjør og skift eventuelt ut.**
Steng vanntilførselen ved vedlikeholdsarbeider!

**Reservedeler:** se sprengskisse
(* = ekstra tilbehør)
**Pleie**: se pleieveiledningen

**D**
Grohe Deutschland
Vertriebs GmbH
Zur Porta 9
32457 Porta Westfalica
Tel.: +49 571 3989-333
Fax: +49 571 3989-999

**A**
GROHE Ges.m.b.H.
Wienerbergstraße 11/A7
1100 Wien
Tel.: +43 1 68060
Fax: +43 1 6884535

**B**
GROHE nv - sa
Diependaalweg 4a
3020 Winksele
Tel.: +32 16 230660
Fax: +32 16 239070

**BG**
Търговско представителство
Grohe AG България
Бизнес център Слатина
Ул. Слатинска 1
1574 София
Тел. : +359 2 9719959
+359 2 9712535
Факс.: +359 2 9712422

**CDN**
GROHE Canada Inc.
1230 Lakeshore Road East
Mississauga, Ontario
Canada, L5E 1E9
Tel.: +1 905 2712929
Fax: +1 905 2719494

**CH**
Grohe Switzerland SA
Oberfeldstrasse 14
8302 Kloten
Tel.: +41 44 8777300
Fax: +41 44 8777320

**CN**
高仪（上海）
卫生洁具有限公司
上海市黄陂北路227号
中区广场607-610室
电话：+86 21 63758878
传真：+86 21 63758665

**CY**
GROME Marketing (Cyprus) Ltd.
195B, Old Nicosia-Limassol Road
Dhali Industrial Zone
P.O. Box 27048
1641 Nicosia
Tel.: +357 22 465200
Fax: +357 22 379188

**CZ** **SK**
Grohe ČR s.r.o.
Zastoupení pro ČR a SR
V Oblouku 104, Čestlice
252 43 Průhonice
Tel.: +420 22509 1082
Fax: +420 22509 1085

**DK**
GROHE A/S
Walgerholm 11
3500 Vaerløse
Tel.: +45 44 656800
Fax: +45 44 650252

**E**
GROHE España S.A.
C/ Botanica, 78 - 88
Gran Via L'H - Distr. Econòmic
08908 L'Hospitalet de Llobregat
(Barcelona)
Tel.: +34 93 3368850
Fax: +34 93 3368851

**EST** **LT** **LV**
GROHE AG Eesti filiaal
Tartu mnt 16
10117 Tallinn
Tel.: +372 6616354
Fax: +372 6616364

**F**
GROHE s.à.r.l.
60, Boulevard de la Mission
Marchand
92400 Courbevoie - La Défense
Tel.: +33 1 49972900
Fax: +33 1 55702038

**FIN**
Oy Teknocalor Ab
Sinikellonkuja 4
01300 Vantaa
Tel.: +358 9 8254600
Fax: +358 9 826151

**GB**
GROHE Limited
Blays House, Wick Road
Englefield Green
Egham, Surrey, TW20 0HJ
Tel.: +44 871 200 3414
Fax: +44 871 200 3415

**GR**
N. Sapountzis S.A.
86, Kapodistriou & Roumelis Str.
142 35 N. Ionia - Athens
Tel.: +30 210 2712908
Fax: +30 210 2715608

**H**
GROHE Hungary Kft.
Röppentyü u. 53.
1139 Budapest
Tel.: +36 1 238 80 45
Fax: +36 1 238 07 13

**HR**
GROHE AG - Predstavništvo
Štefanovečka 10
10000 Zagreb
Tel.: +385 1 2989025
Fax: +385 1 2910962

**I**
GROHE S.p.A.
Via Castellazzo Nr. 9/B
20040 Cambiago (Milano)
Tel.: +39 2 959401
Fax: +39 2 95940263

**IND**
Grohe India Private Limited
The Great Eastern Centre
Gesco Corporate Centre
70 Nehru Place
New Dehli 110019
Tel.: +91 11 5561 9423 / 9513
Fax: +91 11 5561 9451

**IS**
BYKO hf.
Skemmuvegi 2
200 Kópavogur
Tel.: +354 515 4000
Fax: +354 515 4099

**J**
Grohe Japan Ltd.
TRC Building, 3F
1-1 Heiwajima 6-chome, Ota-ku
Tokyo 143-0006
Tel.: +81 3 32989730
Fax: +81 3 37673811

**N**
GROHE A/S
Nils Hansens vei 20
0667 Oslo
Tel.: +47 22 072070
Fax: +47 22 072071

**NL**
GROHE Nederland BV
Metaalstraat 2
2718 SW Zoetermeer
Tel.: +31 79 3680133
Fax: +31 79 3615129

**P**
GROHE Portugal
Componentes Sanitários, Lda.
Rua Arq. Cassiano Barbosa, 539
1.° Frente Esquerdo
4100-009 Porto
Tel.: +351 22 543 29 80
Fax: +351 22 543 29 99

**PL**
GROHE Polska Sp. z.o.o.
Pulawska 182 Street
02-670 Warszawa
Tel.: +48 22 5432 640
Fax: +48 22 5432 650

**RUS**
Представительство
Grohe AG
Москва,ул.Русаковская 13,стр.1
1107140
тел.: +7 495 9819510
факс: +7 495 9819511

**RO**
Grohe AG Reprezentanta
Strada Nicolae Iorga 13,
Corp B
010432 Bucuresti (Sector 1)
Tel.: +40 21 2125050
Fax: +40 21 2125048

**S**
GROHE A/S
Kungsängsvägen 25
753 23 Uppsala
Tel.: +46 771 141314
Fax: +46 771 141315

**SLO**
GROSAN inženiring d.o.o.
Slandrova 4
1000 Ljubljana
Tel.: +386 1 5633060
Fax: +386 1 5633061

**TR**
GROME Ic ve Dis Ticaret Ltd. Sti.
Bagdat Cad. Ugras Parlar Is
Merkezi No: 605, B Blok D: 12 - 15
34846 Cevizli - Maltepe-Istanbul
Tel.: +90 216 4412370
Fax: +90 216 3706174

**UA**
Представництво
Grohe AG в Україні
Вул. Івана Франка, 18-А
01030 Київ
тел. : +38 044 537 52 73
факс: +38 044 590 01 96

**USA**
GROHE America Inc.
241 Covington Drive
Bloomingdale
Illinois, 60108
Tel.: +1 630 5827711
Fax: +1 630 5827722

**Eastern Mediterranean**
**Middle East - Africa**
**Area Sales Office:**
GROME Marketing (Cyprus) Ltd.
195B, Old Nicosia-Limassol Road
Dhali Industrial Zone
P.O. Box 27048
1641 Nicosia
Tel.: +357 22 465200
Fax: +357 22 379188

**Far East Area Sales Office:**
GROHE Pacific Pte. Ltd.
438 Alexandra Road
# 06-01/04 Alexandra Point
Singapore 119958
Tel.: +65 6376 4500
Fax: +65 6378 0855

**www.grohe.com**

GROHE
ENJOY WATER®