EUPHORIA CUBE SYSTEM

PRODUKTINFOR-MASJON

Dusjsystem med termo-statisk blandebatteri for veggmontering

SKU	26087000
EAN	4005176940828
NRF	4221611

BESKRIVELSE

- består av:
- dusjarm
- fremspring 400 mm
- termostat med Aquadimmer-funksjon
- muliggjør skift mellom:
- Rainshower Allure hodedusj (27 479 000)
- materiale: metall
- strålemønster: Rain
- med kuleledd
- rotasjonsvinkel ± 15°
- håndusj Euphoria Cube (27 699)
- justerbar i høyde m/glideelement
- Silverflex dusjslange 1750 mm (28 388 000)
- **GROHE EcoJoy-**teknologi for mindre vannforbruk
- **GROHE TurboStat** kompakt patron med voks termoelement
- GROHE SafeStop ved 38°C
- GROHE SafeStop Plus valgfri temperaturbegrensning på 43°C inkludert
- **GROHE DreamSpray** perfekt strålemønster
- **GROHE StarLight** krom overflate
- **SpeedClean** antikalksystem
- Twistfree forhindrer at dusjslangen vrir seg
- **egnet til gjennomstrømsvarmer fra 18 kW/h**
- minimumsmengde 7 l/min.
- min. trykk 1.0 bar

TEKNISK INFO

Gjennomstrømning
13L/min

Driftstrykk
1,0-10 Bar, anbefalet 1,0-5 Bar

Materiale
Messing

Trykktap v. 0,2 l/s
256 kPa

Varmtvannsinngang
Maks 70°

Størrelse på tilkobling
1/2"

Lydklasse
I, <=20 dB(A)

Norm
EN 1111

Lydklasse: Ved arbeidstrykk innenfor anbefalte grenseverdier

MÅLTEGNING

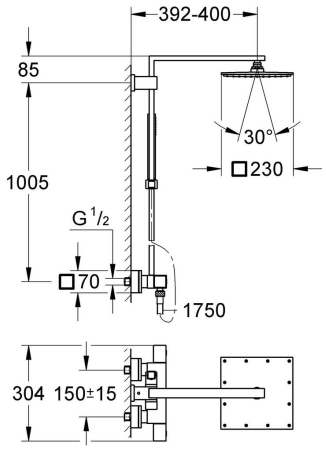

TRYKKDIAGRAM

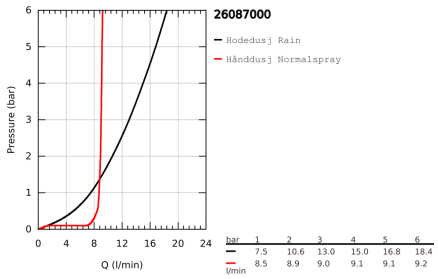

RESERVEDELER

	Produkt Nr.	Produktbeskrivelse
1	47958000	Temperatur-kontrollspak
1.1	4795900M	Dekkplate
2	47743000	Festering
3	47439000	Termostatelement 1/2"
4	47398000	lyddemper
5	47960000	Avstengings håndtak
5.1	4795900M	Dekkplate
6	47965000	Anslagsring for Grohmix ½"
7	12433000	Aquadimmer
7.1	0305600M	O-ring
8	47751000	Foringsrør til ny GroheTherm
9	47189000	Tilbakeslagsventil
9.1	0726400M	Sil
9.2	08565000	Tilbakeslagsventil
9.3	0305500M	O-ring Ø17 x Ø2
10	47824000	S-tilslutning
11	08565000	Tilbakeslagsventil
12	48180000	Glider f/Relexa 22 mm
13	0700200M	Sil
14	45933000	reservedel sett
15	27933000*	Utligningsskive
16	19332000*	Pipenøkkel
17	47175000*	GROHE TurboStat patron 1/2"
18	19377000*	Spesialnøkkel

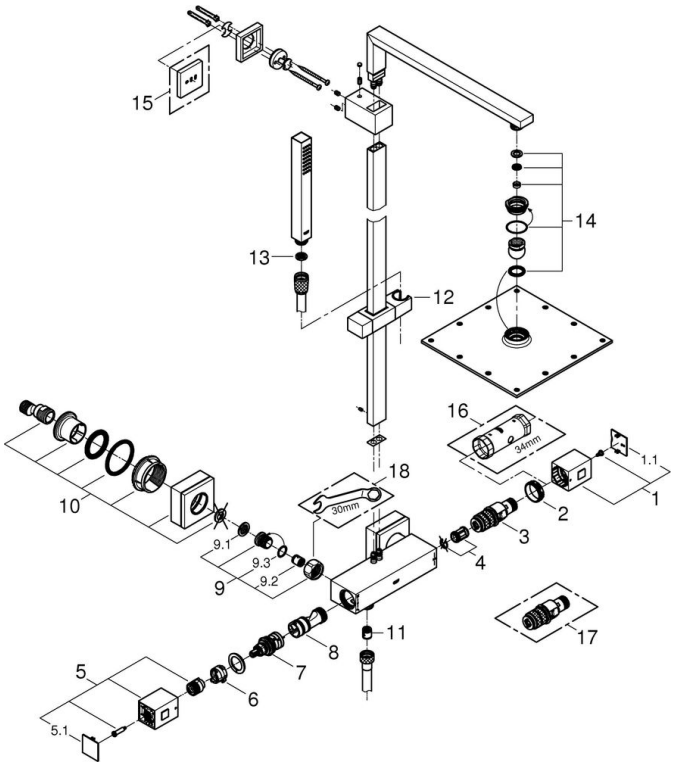

* Valgfritt tilbehør

VEDLIKEHOLDIN-STRUKSJONER

Bruk ikke svamper som lager riper, skuremidler, rengjøringsmidler med løsemidler eller syrer, kalkfjernere, husholdningseddik eller rengjøringsmidler med eddiksyre.

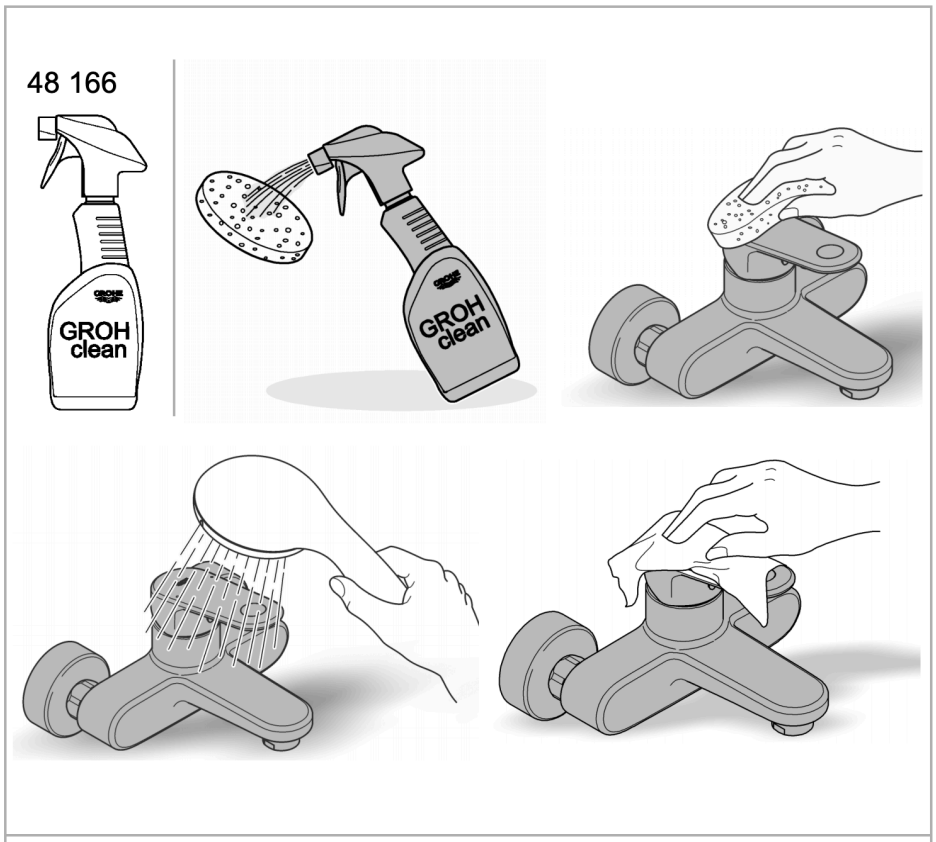

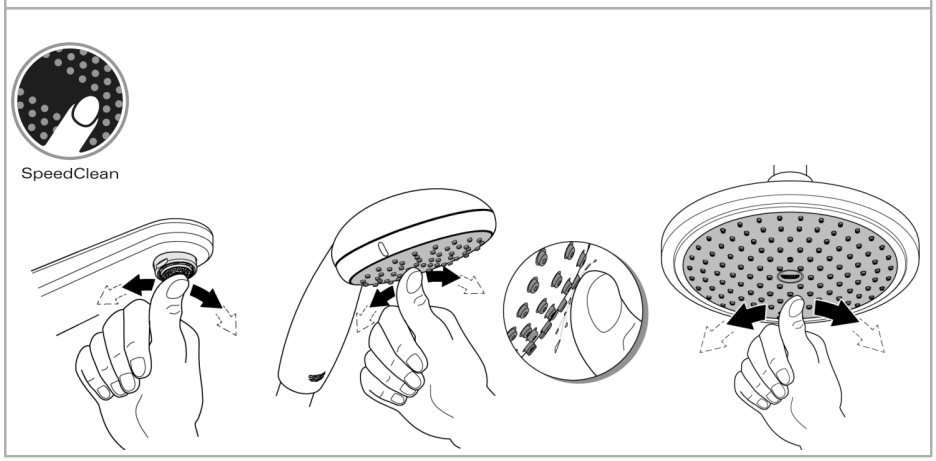

DESIGNET OG KONSTRUERT AV GROHE I TYSKLAND

www.grohe.no

GROHE AS, Engebretsvei 3, 0275 Oslo, Norge
Telefon +47 22 07 20 70, Email grohe.no@grohe.com

Pure Freude an Wasser

GROHE

Dokument: 07-02-2022