FM Mattsson

Tronic Compact WMS

tronic wms

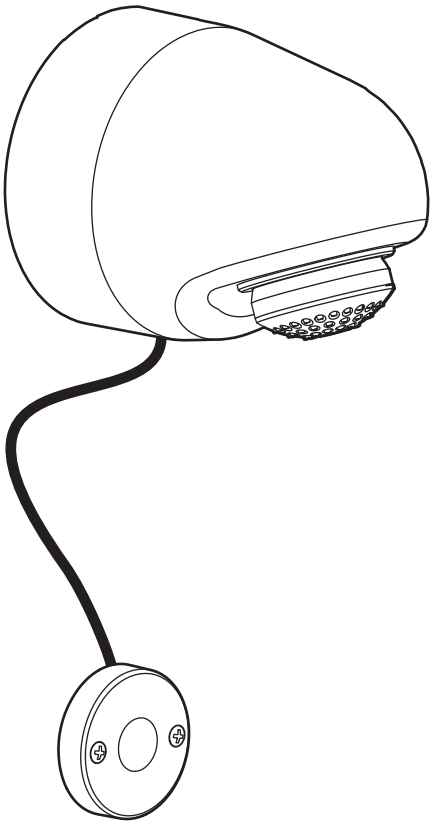

Drift- och monteringsanvisning • Drifts- og installasjonsanvisning • Drifts- og monteringsvejledning
Asennus- ja huolto-ohje • Installation and maintenance instruction • Betriebs- und Installationsanleitung
Installatie- en onderhoudsgids • Installation et notice de montage

Tronic WMS

Tronic WMS (Water Management System)
Produkter som kan integreras med vårt överordnade system Tronic WMS. Datat från blandarna kan bland annat användas till att optimera vatten- och energiförbrukningen samtidigt som man även kan programmera blandaren via plattformen.

Tronic WMS (Water Management System)
Products that can be integrated with our main system Tronic WMS.
Data obtained from the mixers can be used to optimize water and energy consumption, and at the same time the mixer can be programmed via the system.

SV – Innehåll

Allmänt 7
Teknisk information 11
Byggteknisk information 12
Kopplingsförslag 15
Montering, anslutning bak 16
Montering, anslutningar upp 17
Montering, anslutning bak (Cu) 19
Montering, anslutning bak (PEX) 20
Genomspolning 22
Montering duschhuvud 23
Montering startknapp 24
Montering silhållare 24
Elinstallation 25
Start, driftsättning 26
Programmering 27
Montering av huv och duschsil 28
Inställning av duschvinkel 28
Avstängd spolning 29
Ändring av duschtemperatur 29
Hetvattenspolning 30
Byte av batteri 31
Rengöring av duschsil 31
Rengöring av inloppsfilter 32
Rengöring av magnetventil 33
Felsökning 34

EN – Contents

General 7
Technical information 11
Technical information (construction) 12
Suggested coupling 15
Installation of connection, rear 16
Installation of connections, top 17
Installation of connection, rear (Cu) 19
Installation of connection, rear (PEX) 20
Flushing 22
Installation of shower head 23
Installation of start button 24
Installation of strainer holders 24
Installation, electricity 25
Start, operation 26
Programming / change programme 27
Installation of cover and shower rose 28
Setting the shower angle 28
Suspended / turned off flushing 29
Changing the shower temperature 29
Hot water flushing 30
Replacing the battery 31
Cleaning the shower head 31
Cleaning the inlet filters 32
Cleaning the solenoid valve 33
Troubleshooting 35

NO – Innhold

Generelt 8
Teknisk informasjon 11
Byggteknisk informasjon 12
Koblingsforslag 15
Montering, tilkobling bak 16
Montering tilkoblinger, opp 17
Montering, tilkobling bak (Cu) 19
Montering, tilkobling bak (PEX) 20
Gjennomspyling 22
Montering dusjhode 23
Montering startknap 24
Montering silholder 24
Installasjon el 25
Start, idriftsetting 26
Programmering 27
Montering av hette og dusjsil 28
Instilling av dusjvinkel 28
Avstengt spyling 29
Endring spyletid 29
Varmtvannsspyling 30
Bytte av batteri 31
Rengjøring av dusjsil 31
Rengjøring av innløpsfilter 32
Rengjøring av magnetventil 33
Feilsøking 36

DK – Indhold

Generelt 8
Tekniske specifikationer 11
Byggeteknisk information 12
Koblingsforslag 15
Montering, tilslutning bagpå 16
Montering tilslutninger, op 17
Montering, tilslutning bagpå (Cu) 19
Montering, tilslutning bagpå (PEX) 20
Gennemspuling 22
Montering bruserhoved 23
Montering startknap 24
Montering si-holder 24
Installation el 25
Start, idriftsætning 26
Programmering 27
Montering af hoved og brusersi 28
Indstilling af bruservinkel 28
Lukket for spuling 29
Ændring af brusetemperatur 29
Varmtvandsspuling 30
Udskiftning af batteri 31
Rengøring af brusersie 31
Rengøring af indløbsfilter 32
Rengøring af magnetventil 33
Fejlfinding 37

FI – Sisältö

Yleistä ... 9
Tekniset tiedot ... 11
Rakennustekniset tiedot ... 12
Kytkentäehdotukset ... 15
Asennus, liitäntä taakse ... 16
Asennus liitännät, ylös ... 17
Asennus, liitäntä taakse (Cu) ... 19
Asennus, liitäntä taakse (PEX) ... 20
Läpihuuhteiu ... 22
Suihkupään asennus ... 23
Käynnistyspainikkeen asennus ... 24
Sihtipidikkeen asennus ... 24
Sähköasennus ... 25
Käynnistys, käyttöönotto ... 26
Ohjelmointi ... 27
Peitekuvun ja suihkusiivilän asennus ... 28
Suihkukulman säätö ... 28
Huuhtelun esto ... 29
Suihkulämpötilan muutos ... 29
Kuumavesihuuhtelu ... 30
Pariston vaihto ... 31
Suihkupään puhdistaminen ... 31
Tulovesisihtien puhdistus ... 32
Magneettiventtiilin puhdistus ... 33
Vianetsintä ... 38

DE – Inhalt

Allgemein ... 9
Technische Informationen ... 11
Bautechnische Informationen ... 12
Anschlussvorschlag ... 15
Montage, Anschluss hinten ... 16
Montage Anschlüsse oben ... 17
Montage, Anschluss hinten (Cu) ... 19
Montage, Anschluss hinten (PEX) ... 20
Durchspülung ... 22
Montage des Duschkopfs ... 23
Montage des Startknopfs ... 24
Montage Siebhalterungen ... 24
Elektrische Installation ... 25
Start, Inbetriebnahme ... 26
Programmierung ... 27
Montage von Kappe und Duschsieb ... 28
Duschwinkel einstellen ... 28
Deaktivierte Spülung ... 29
Duschtemperatur ändern ... 29
Heißwasserspülung ... 30
Batteriewechsel ... 31
Reinigung des Duschkopf ... 31
Eintrittsfilter reinigen ... 32
Reinigung des Magnetventils ... 33
Fehlersuche ... 39

NL – Inhoud

Algemeen 10
Technische informatie 11
Bouwtechnische informatie 12
Koppelingsvoorstellen 15
Montage, aansluiting achter 16
Montage aansluitingen boven 17
Montage, aansluiting achter (Cu) 19
Montage, aansluiting achter (PEX) 20
Doorspoelen 22
Montage douchekop 23
Montage startknop 24
Montage zeefhouder 24
Installatie elektriciteit 25
Start, inbedrijfstelling 26
Programmeren 27
Montage van dop en douchezeef 28
Douchehoek instellen 28
Spoelen uitgeschakeld 29
Douchetemperatuur wijzigen 29
Spoelen met heet water 30
Batterij vervangen 31
Douchekop schoonmaken 31
Inlaatfilter schoonmaken 32
Magneetklep schoonmaken 33
Problemen oplossen 40

FR – Sommaire

Présentation générale 10
Informations techniques 11
Informations techniques liées au bâtiment 12
Proposition d'installation 15
Montage, raccordement arrière 16
Montage raccordements par le haut 17
Montage, raccordement arrière (Cu) 19
Montage, raccordement arrière (PEX) 20
Rinçage 22
Fixation de la tête de douche 23
Fixation du bouton de démarrage 24
Montage du porte pommeau 24
Installation électrique 25
Démarrage, mise en service 26
Programmation 27
Montage du capot et du pommeau 28
Réglage de l'angle du jet de douche 28
Rinçage fermé 29
Modifier la température de douche 29
Rinçage eau chaude 30
Remplecement de la pile 31
Nettoyage pomme de douche 31
Nettoyage du filtre d'arrivée d'eau 32
Nettoyage de l'électrovanne 33
Dépannage 41

SV

Allmänt

Installation
Installationen ska utföras enligt branschregler Säker Vatteninstallation. Vi rekommenderar att du anlitar ett auktoriserat VVS-företag.

OBS! Vid ny rörinstallation måste rören renspolas innan blandaren monteras.

Elinstallation
Respektive lands installationsregler ska beaktas vid installation för nätdrift.

Vid risk för frost
Om blandaren kommer att utsättas för yttre temperaturer lägre än 0 °C (t.ex. i ouppvärmda fritidshus) ska blandaren demonteras och förvaras i uppvärmt utrymme.

Rengöring
Ytbehandlingen bevaras bäst genom rengöring med mjuk trasa och mild tvållösning, eftersköljning med rent vatten och polering med torr trasa. Använd inte kalklösande, sura- eller slipande skurmedel. För att avlägsna kalkfläckar, blanda 4 delar ljummet vatten med 1 del 12 % hushållsättika och tvätta blandaren med en mjuk trasa eller svamp. Skölj av med rent vatten.

Täthetskontroll
Täthetskontroll ska utföras enligt branschregler i respektive land.

Skador som orsakas till följd av spännings-korrosion som uppstår på grund av vattnets eller den omgivande miljöns beskaffenhet samt felaktig montering inkluderas inte i produktansvaret.

Reservdelar
se www.fmmattsson.com

Återvinning
Uttjänta produkter kan återlämnas till FM Mattsson för återvinning.

Servicetelefon: 020-72 10 60

EN

General

Installation
We recommend that you entrust an authorised plumber.

NOTE! For new pipe installations, the pipes must be flushed clean before the mixer is fitted.

Electrical installation
Installation of external power supply should be performed according to local regulations in each country.

If there is risk of freeze damage
If the mixer will be subjected to external temperatures lower than 0 °C (e.g. in an unheated holiday home), the mixer should be disconnected and stored in a heated space.

Cleaning
The surface finish is best preserved by cleaning with a soft cloth and mild soap solution, followed by rinsing with clean water and polishing with a dry cloth. Do not use lime dissolvents, acidic or abrasive cleaners. To remove lime spots, mix 4 parts warm water with 1 part 12% household vinegar and wash the mixer with a soft cloth or sponge. Rinse with clean water.

Tightness check
Tightness checks should be made according to the industry rules in the respective country.

Damage arising as a consequence of stress corrosion cracking arising due to the water's or the ambient environment's nature as well as incorrect fitting is not covered by the product liability.

Spare parts
See www.fmmattsson.com

Recycling
Disused products can be returned to FM Mattsson for recycling.

NO

Generelt

Installasjon
Vi anbefaler at du benytter et autorisert VVS-firma.

OBS! Ved ny rørinstallasjon må rørene spyles rene før blandebatteriet monteres.

El-installasjon
Respektive lands installasjonsregler skal følges ved installasjon for nettdrift.

Ved frostfare
Hvis blandebatteriet blir utsatt for temperaturer under 0 °C (f.eks. i uoppvarmede hytter), skal batteriet demonteres og oppbevares i et frostfritt rom.

Rengjøring
Overflatebehandlingen bevares best ved rengjøring med myk klut og mild såpeoppløsning, etterskylling med rent vann og polering med tørr klut. Unngå bruk av kalkløsende, sure eller slipende skuremidler. Kalkflekker fjernes ved å blande 4 deler lunkent vann med 1 del 12 % husholdningseddik og vaske blandebatteriet med en myk klut eller svamp. Skyll av med rent vann.

Tetthetskontroll
Tetthetskontroll skal utføres i henhold til gjeldende bransjeregler i de respektive land.

Skader forårsaket av spenningskorrosjon på grunn av vannets eller omgivelsenes beskaffenhet eller feilaktig montering er ikke med i produktansvaret.

Reservedeler
www.fmmattsson.com

Gjenvinning
Kasserte produkter kan leveres til FM Mattsson for gjenvinning.

DK

Generelt

Montering
Vi anbefaler, at du anvender en autoriseret VVS-installatør.

Bemærk! Ved montering af nye rør skal rørene skylles rene, inden blandingsbatteriet monteres.

Elinstallation
De respektive landes installationsregulativer skal overholdes ved installation til netdrift.

Ved risiko for frost
Hvis blandingsbatteriet udsættes for udvendige temperaturer på under 0 °C (f.eks. i uopvarmede fritidshuse), skal blandingsbatteriet afmonteres og opbevares i et opvarmet rum.

Rengøring
Overfladebehandlingen bevares bedst ved rengøring med en blød klud og en mild sæbe-opløsning, hvorefter der skylles efter med rent vand og poleres med en tør klud. Anvend ikke kalk-opløsende, sure eller slibende skuremidler. Til fjernelse af kalkpletter blandes 4 dele lunkent vand med 1 del lagereddike (12 %), og blandingsbatteriet vaskes med en blød klud eller svamp. Skyl efter med rent vand.

Tæthedskontrol
Tæthedskontrollen skal udføres i overens-stemmelse med branchens retningslinjer i det pågældende land.

Skader, der forårsages af spændingskorrosion, som opstår som følge af vandets eller det omgivende miljøs beskaffenhed samt forkert montering, er ikke omfattet af produktansvaret.

Reservedele
www.fmmattsson.com

Genvinding
Udtjente produkter kan returneres til FM Mattsson til genanvendelse.

FI

Yleistä

Asennus
Suosittelemme asennuksen teettämistä valtuutetulla LVI-yrityksellä.

HUOM! Uudessa putkiasennuksessa täytyy putket huuhdella puhtaiksi ennen hanan asentamista.

Sähköasennus
Verkkoliitännässä on noudatettava asennusmaassa voimassa olevia asennusmääräyksiä.

Jäätymisvaara
Jos lämpötila hanan käyttöpaikassa laskee 0 °C:een alapuolelle (esim. lämmittämättömissä vapaa-ajan asunnoissa), on hana irrotettava ja säilytettävä lämmitetyssä tilassa.

Puhdistus
Pintakäsittely säilyy parhaiten, kun pinta puhdistetaan pehmeällä rievulla ja miedolla saippualiuoksella ja huuhdellaan lopuksi puhtaalla vedellä ja kiillotetaan kuivalla rievulla. Älä käytä kalkkia liuottavia, happamia tai hiovia puhdistusaineita. Poista kalkkitahrat pesemällä hana pehmeää riepua tai sientä käyttäen seoksella, jossa on 4 osaa haaleaa vettä ja 1 osa 12-prosenttista talousetikkaa. Huuhtele puhtaalla vedellä.

Tiiviystarkastus
Tiiviystarkastus on tehtävä käyttömaan toimialakohtaisten määräysten mukaisesti.

Vahingot, joiden syynä on veden tai ympäristön laadusta johtuva jännityskorroosio sekä virheellinen asennus, eivät sisälly tuotevastuuseen.

Varaosat
www.fmmattsson.com

Kierrätys
Käytetyt tuotteet voidaan palauttaa FM Mattssonille kierrätettäviksi.

DE

Allgemein

Installation
Wie empfehlen Ihnen, eine zugelassene Installationsfirma für Gas und Wasser zu beauftragen.

ACHTUNG! Bei einer neuen Rohrinstallation müssen die Rohre sauber gespült werden, bevor der Mischer montiert wird.

Elektrische Installation
Bei einer Installation für den Netzbetrieb sind die geltenden Bestimmungen im jeweiligen Land zu beachten.

Bei Frostgefahr
Falls der Mischer niedrigeren Außentemperaturen als 0 °C (z.B. in einem unaufgeheizten Ferienhaus) ausgesetzt wird, muss der Mischer demontiert und in einer aufgewärmten Räumlichkeit aufbewahrt werden.

Reinigung
Die Oberflächenbehandlung erfolgt am besten mit einem weichen Lappen und einer milden Seifenlauge, das Nachspülen erfolgt mit sauberem Wasser und die Politur mit einem trockenen Lappen. Bitte kein kalklösendes, saures oder schleifendes Scheuermittel verwenden. Um Kalkflecken zu entfernen, verwenden Sie 4 Teile lauwarmes Wasser und 1 Teil 12% Haushaltsessig und reinigen den Mischer mit einem weichen Tuch oder Schwamm. Mit sauberem Wasser abspülen.

Dichtheitskontrolle
Die Dichtheitskontrolle muss gemäß den im jeweiligen Land geltenden Branchenregeln erfolgen.

Schäden, die durch Spannungskorrosion aufgrund der Wassereigenschaften oder der Umgebung entstehen, oder aufgrund falscher Montage verursacht werden, sind nicht durch die Produkthaftung gedeckt.

Ersatzteile
www.fmmattsson.com

Recycling
Ausgediente Produkte können der Firma FM Mattson für Recyclingzwecke zurückgebracht werden.

NL

Algemeen

Installatie
Wij adviseren u een erkend installatiebedrijf in de arm te nemen.

Let op! Bij nieuw leidingwerk moeten de leidingen worden doorgespoeld voordat de mengkraan wordt gemonteerd.

Elektrische installatie
Volg bij de installatie van de netvoeding de installatieregels van het betreffende land.

Bij kans op vorst
Als de mengkraan wordt blootgesteld aan temperaturen lager dan 0 °C (bijv. bij onverwarmde recreatiewoningen) moet de mengkraan worden losgekoppeld en worden bewaard in een verwarmde ruimte.

Reinigen
U houdt de behandelde oppervlakte van de kraan het mooist als u deze met een zachte doek en vloeibare zeep schoonmaakt, naspoelt met schoon water en poetst met een droge doek. Er mogen beslist geen ontkalkingsproducten en zuurhoudende of schurende middelen worden gebruikt. Voor het verwijderen van kalkaanslag mengt u 4 delen lauw water met 1 deel schoonmaakazijn (12%) en maakt u de mengkraan schoon met een zachte doek of spons. Spoel na met schoon water.

Lekkagecontrole
De controle op lekkages moet worden uitgevoerd overeenkomstig de lokale brancheregelgeving.

Schade ten gevolge van spanningscorrosie ontstaan door de gesteldheid van het water of de omgeving en foutieve montage vallen niet onder de productaansprakelijkheid.

Ersatzteile
www.fmmattsson.com

Recycling
Verbruikte mengkranen kunnen voor hergebruik geretourneerd worden aan FM Mattsson.

FR

Présentation générale

Installation
Nous vous conseillons de faire appel à une entreprise de plomberie agrée.

ATTENTION ! En cas de mise en place d'un nouveau tuyau, celui-ci doit être rincé par chasse d'eau avant de monter le mitigeur.

Installation électrique
La réglementation en vigueur dan chaque pays doit être prise en compte lors de l'installation du réseau électrique.

En cas de risque de gel
Si le mitigeur sera susceptible d'être exposé à des températures extérieures inférieures à 0°C (par exemple dans une maison de campagne non chauffée), le mitigeur doit être démonté et conservé dans un espace chauffé.

Nettoyage
Pour une meilleure préservation du traitement de surface, le mitigeur doit être nettoyé avec un chiffon et un détergent doux, suivi d'un rinçage à l'eau claire, et d'un essuyage avec un chiffon sec. N'utilisez pas de produit anti-calcaire, d'acide ou de crème à récurer. Pour faire disparaître les traces de calcaire, mélangez 4 parties d'eau tiède avec 1 partie de vinaigre ménager à 12%, et passez le mélange à l'aide d'un chiffon doux ou d'une éponge. Rincez à l'eau claire.

Contrôle d'étanchéité
Le contrôle d'étanchéité doit être réalisé conformément aux règles du secteur en vigueur sur le territoire national.

Les dommages survenant suite à une corrosion fissurante liée à l'eau ou à la nature de son environnement, ou encore suite à un montage défectueux, sont exclus de la garantie du produit.

Pièces de rechange
www.fmmattsson.com

Recyclage
Les produits usagés peuvent être déposés auprès de FM Mattsson pour recyclage.

SV Teknisk information
NO Teknisk informasjon
DK Tekniske specifikationer
FI Tekniset tiedot
EN Technical information
DE Technische Informationen
NL Technische informatie
FR Informations techniques

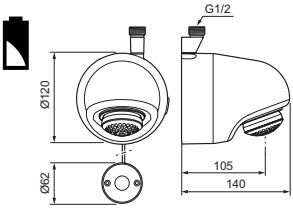

9516-0000

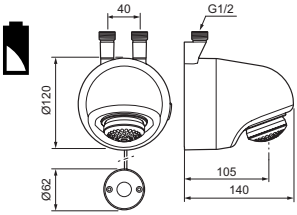

9517-6000

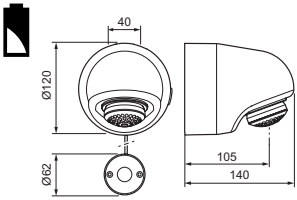

9517-7000

SV: Dessa produkter uppfyller kraven gällande återströmning enligt SS-EN 1717 och z § 5.3 utan behov av kompletterande produkter eller åtgärder.

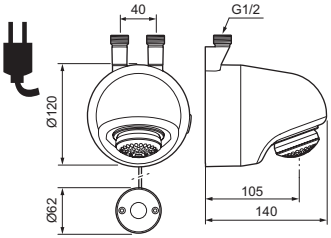

9517-6100

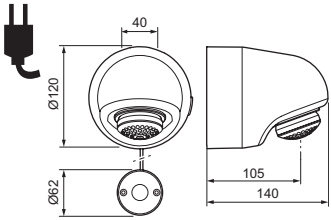

9517-7100

Standard/ Standard/ Standard/ Standard/ Standardi/ Standard/ Standaard/ Standard :	EN 15091 / EN 1111
Drifttryck/ Working pressure/ Driftstrykk/ Driftstryk/ Käyttöpaine/ Betriebsdruck/ Bedrijfsdruk/ Pression de service:	50–1000 kPa 100–500 kPa*
Provningstryck max./ Max. test pressure/ Testtrykk maks./ Prøvningstryk maks./ Koestuspaine max/ Prüfdruck max/ Testdruk max./ Pression d'essai maxi. :	1600 kPa
Max. varmvattentemperatur/ Max. hot water temperature/ Maks. temperatur varmtvann/ Maks. varmtvandstemperatur/ Max lämminvesilämpötila/ Max. Warmwassertemperatur/ Max. warmwatertemperatuur/ Température eau chaude maxi. :	80 °C (65 °C)*
Återströmningsskydd/ Backflow preventer/ Tilbakestrømningssikring/ Overløbsventil/ Takaisinimusuojaus/ Rückflussschutz/ Terugstroombeveiliging/ Protection contre le reflux :	EB EN 1717
Anslutning/ Connection/ Tilkobling/ Tilslutning/ Liitäntä/ Anschluss/ Aansluiting/ Raccordement :	PEX Ø15, PEX Ø1 6, Cu Ø12, CuØ15, G1/2
Batterityp/ Battery type/ Batteritype/ Batteritype/ Paristotyyppi/ Batterietyp/ Batterijtype/ Type de pile:	CR-P2 6V Lithium
Nätdrift/ External power supply/ Nettdrift/ Netdrift/ Verkkokäyttö/ Netzbetrieb/ Netvoeding/ Alimentation secteur :	12V AC/DC, 50Hz, >7W
Sensor/ Sensor/ Sensor/ Sensor/ Tunnistin/ Sensor/ Sensor/ Sonde :	Aktiv IR / Active IR
IP klass sensor/ Enclosure class sensor/ IP-klasse sensor/ IP-klasse sensor/ IP-luokka tunnistin/ IP-Schutzart Sensor/ IP-klasse sensor/ Indice IP sonde :	IP67
Frekvens/ Frequency/ Frekvens/ Frekvens/ Taajuus/ Frequenz/ Frequentie/ Fréquence :	868 MHz
Kanal/ Channel/ Kanal/ Kanal/ Kanava/ Kanal/ Kanaal/ Canal :	26
Uteffekt/Output/ Utgangseffekt/ Output/ Ulostulo/ Ausgang/ Output/ Sortie :	14 dBm
* Rekommenderat värde/ Recommended value/ Anbefalt verdi/ Anbefalet værdi/ Suositusarvo/ Empfohlener Wert/ Aanbevolen waarde/ Valeur recommandée	

SV Byggteknisk information
NO Byggteknisk informasjon
DK Byggeteknisk information
FI Rakennustekniset tiedot
EN Technical information (construction)
DE Bautechnische Informationen
NL Bouwtechnische informatie
FR Informations techniques liées au bâtiment

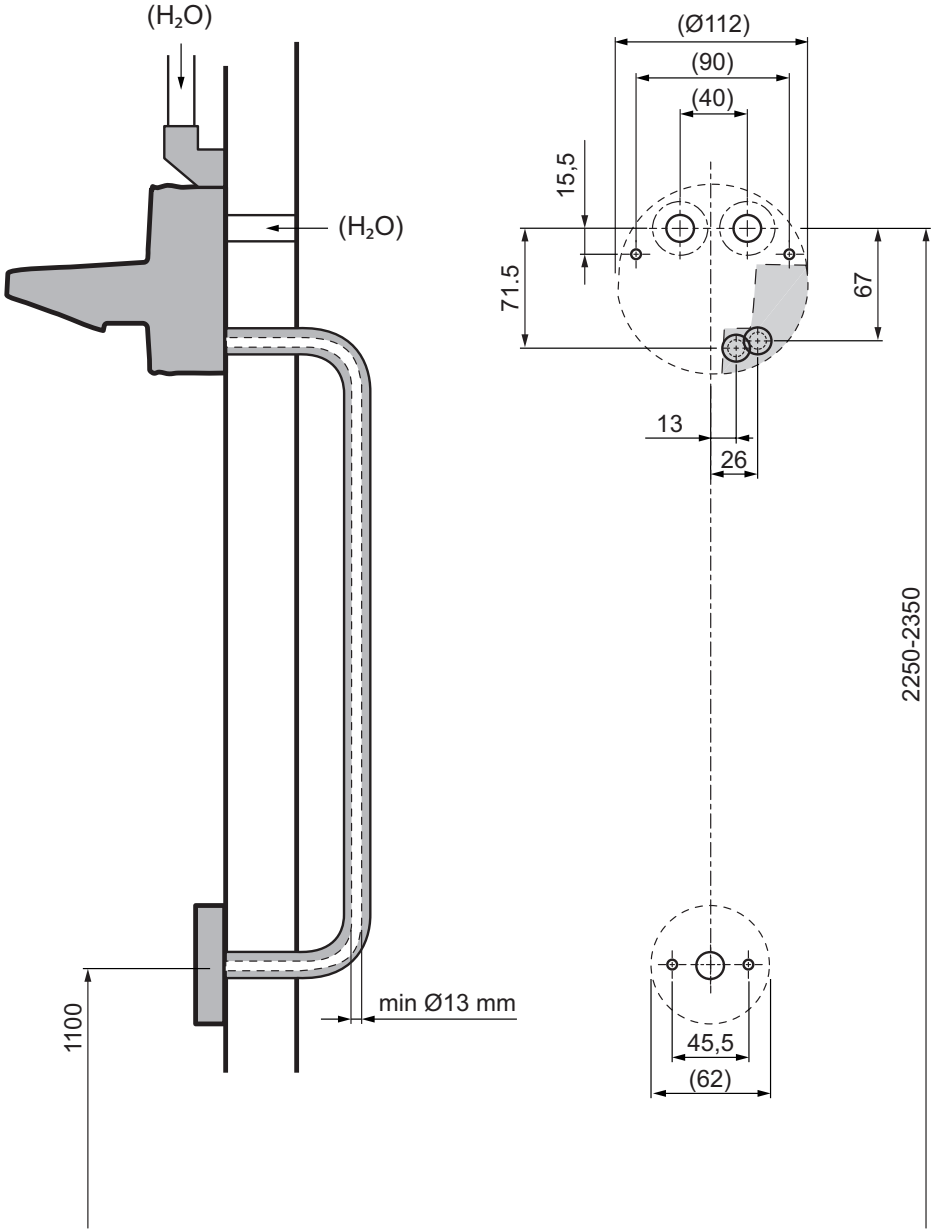

SV Byggteknisk information
NO Byggteknisk informasjon
DK Byggeteknisk information
FI Rakennustekniset tiedot
EN Technical information (construction)
DE Bautechnische Informationen
NL Bouwtechnische informatie
FR Informations techniques liées au bâtiment

SV - OBS! Kabeln placeras lämpligen i kakelfogen eller i rör, men tänk på att väggens tätningsskikt ej får skadas.

NO - OBS! Kabelen kan plasseres i flisfugen eller i rør, men tenk på at veggens tetningssjikt ikke må skades.

DK - OBS! Kablet placeres hensigtsmæssigt i flisefugen eller i rør, men vær opmærksom på, at væggens tætningslag ikke må beskadiges.

FI - HUOM! Kaapeli kannattaa sijoittaa kaakelisaumaan tai putkeen, mutta seinän tiivistyskerrosta ei saa vaurioittaa.

EN - NOTE! The cable should ideally be placed in the joint between wall tiles or in a pipe, but take care not to damage the wall's moisture barrier.

DE - Hinweis: Die Kabelverlegung erfolgt vorzugsweise in einer Kachelfuge oder in einem Rohr. Beachten Sie jedoch, dass die Dichtungsschicht der Wand nicht beschädigt werden darf.

NL - Let op: De kabel wordt bij voorkeur in de tegelvoeg of in een buis geplaatst, maar let op dat de waterdichte laag van de wand niet beschadigd raakt.

FR - N. B. Placer de préférence le câble dans la jointure d'un carreau ou dans un tube, mais veiller à ne pas endommager la couche d'étanchéité du mur.

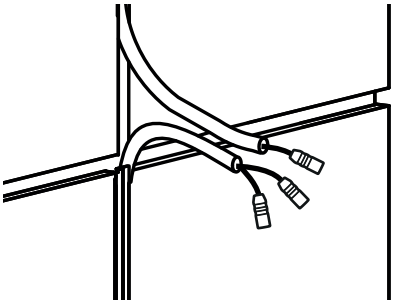

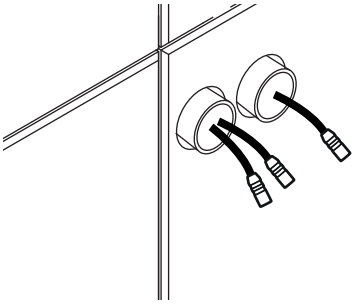

SV Byggteknisk information
NO Byggteknisk informasjon
DK Byggeteknisk information
FI Rakennustekniset tiedot
EN Technical information (construction)
DE Bautechnische Informationen
NL Bouwtechnische informatie
FR Informations techniques liées au bâtiment

SV: Skruvinfästningar i våtzon 1 ska göras i betong eller annan massiv konstruktion, träreglar, träkortlingar eller i konstruktion som är provad och godkänd för infästning, till exempel skivkonstruktion.
Se exempel på godkända konstruktioner på säkervatten.se.

Alla infästningar i våtzon 1 och 2 ska tätas, se ”Fig. 1” eller ”Fig. 2”.
Material för tätning ska fästa mot underlaget och vara vattenbeständigt, mögelresistent och åldersbeständigt.

Fig. 1

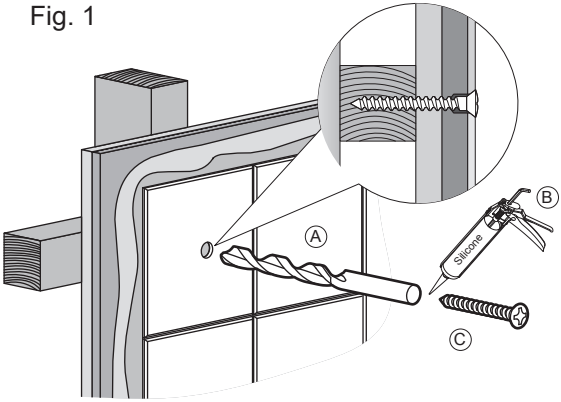

Fig. 2

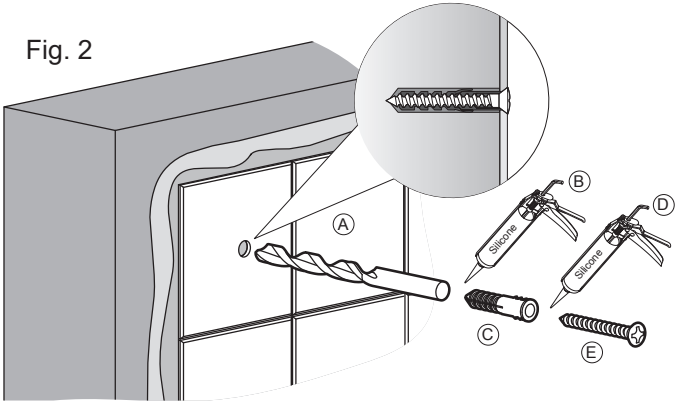

SV	Kopplingsförslag	**EN**	Suggested coupling
NO	Koblingsforslag	**DE**	Anschlussvorschlag
DK	Koblingsforslag	**NL**	Koppelingsvoorstellen
FI	Kytkentäehdotukset	**FR**	Proposition d'installation

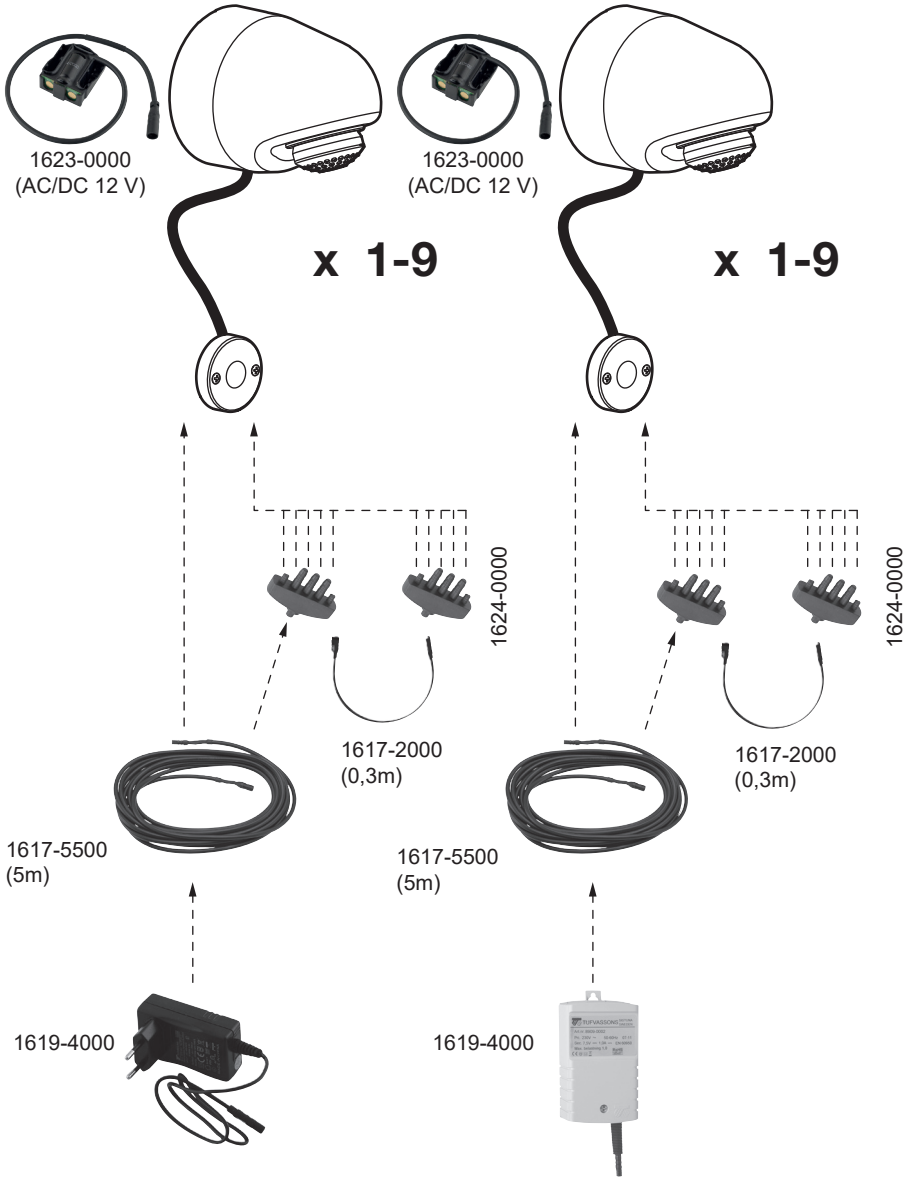

SV	Montering, anslutning bak	**EN**	Installation of connection, rear
NO	Montering, tilkobling bak	**DE**	Montage, Anschluss hinten
DK	Montering, tilslutning bagpå	**NL**	Montage, aansluiting achter
FI	Asennus, liitäntä taakse	**FR**	Montage, raccordement arrière

SV: Rören ska vara fixerade och monterade vinkelräta mot vägg samt sticka ut ca. 100 mm på ett centrumavstånd av 40 mm.

1. Dra ut rören ungefär 100 mm utanför färdig vägg.
2. Tryck in rören hårt och markera på rören 17±1 mm från vägg. Eventuell rörisoleringen kapas max 1 mm ifrån vägg.
3. Kapa rören. Kalibrera om nödvändigt samt grada av rören efter kapning. Rören gradas av både utvändigt och invändigt för att sedan kunna montera låsbricka, tätningsring och stödhylsa.

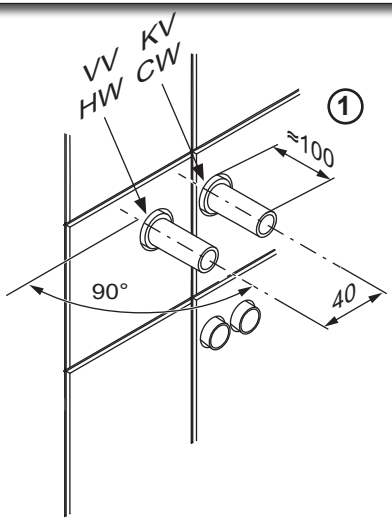

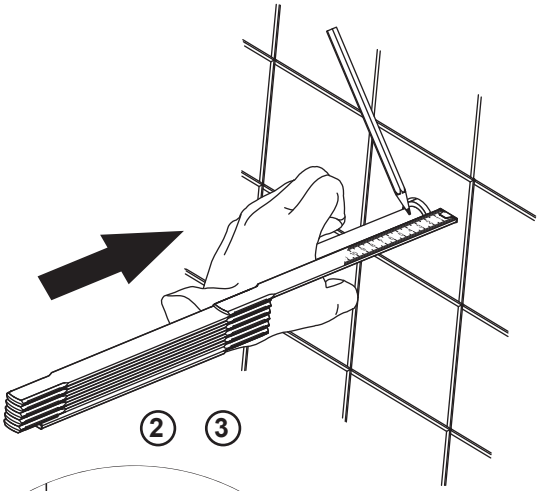

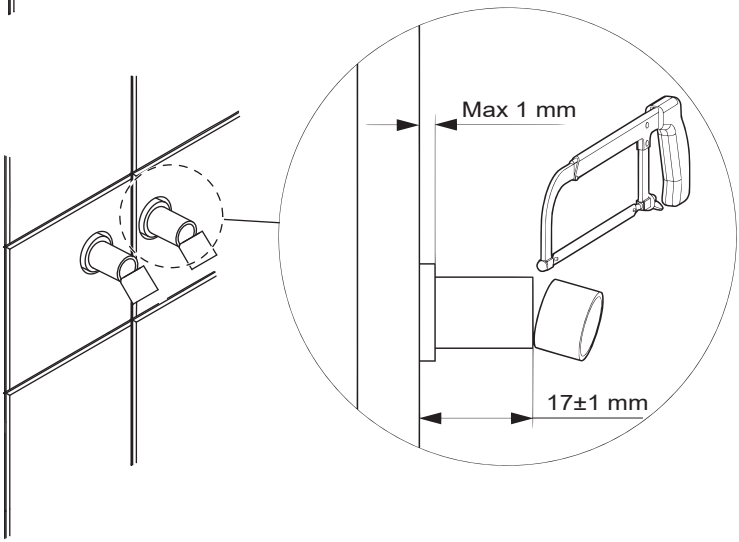

SV	Montering, anslutning bak	**EN**	Installation of connection, rear
NO	Montering, tilkobling bak	**DE**	Montage, Anschluss hinten
DK	Montering, tilslutning bagpå	**NL**	Montage, aansluiting achter
FI	Asennus, liitäntä taakse	**FR**	Montage, raccordement arrière

for Artnr: 9517-7000 and 9517-7100 (not included)

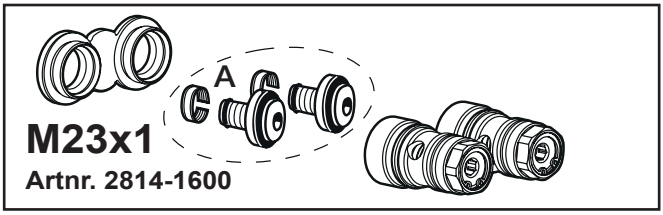

A 1945-1600, PEX Ø16 mm

for Artnr: 9517-7000 and 9517-7100 (not included)

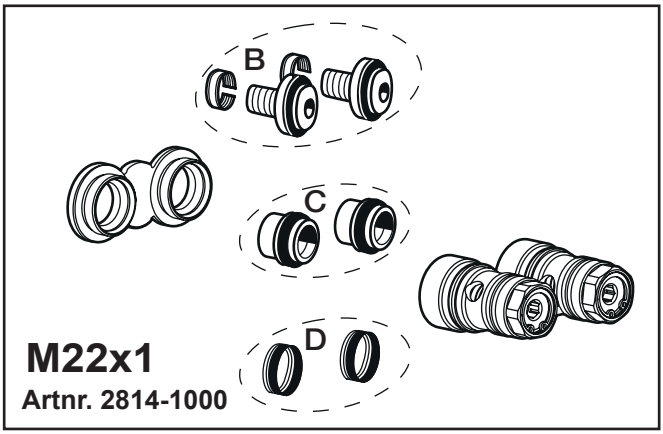

B 1945-1500, PEX Ø15 mm
C 1945-1250, Cu Ø12 mm
D 1945-1550, Cu Ø15 mm

SV	Montering, anslutningar upp	**EN**	Installation of connections, top
NO	Montering tilkoblinger, opp	**DE**	Montage Anschlüsse oben
DK	Montering tilslutninger, op	**NL**	Montage aansluitingen boven
FI	Asennus liitännät, ylös	**FR**	Montage raccordements par le haut

for Artnr:
9517-6000 and 9517-6100 (included)

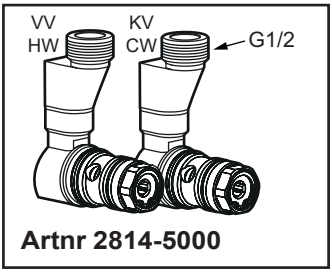

for Artnr:
9516-0000 (included)

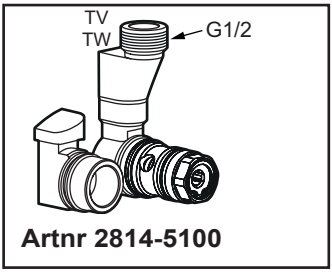

SV	Montering, anslutning bak (Cu)	**EN**	Installation of connection, rear (Cu)
NO	Montering, tilkobling bak (Cu)	**DE**	Montage, Anschluss hinten (Cu)
DK	Montering, tilslutning bagpå (Cu)	**NL**	Montage, aansluiting achter (Cu)
FI	Asennus, liitäntä taakse (Cu)	**FR**	Montage, raccordement arrière (Cu)

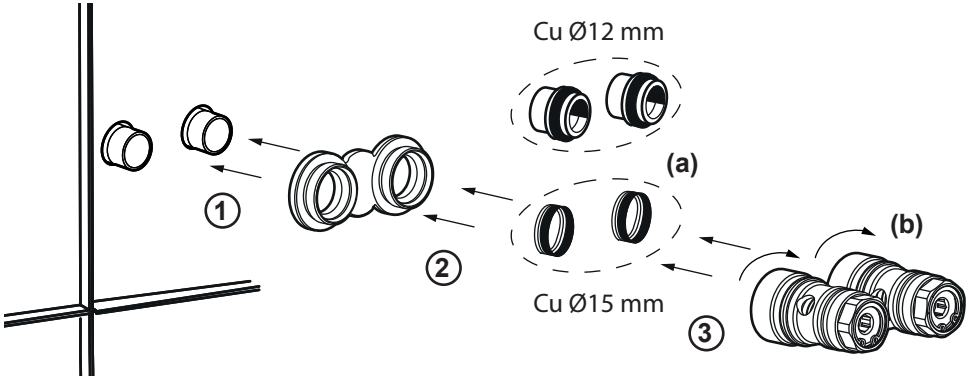

SV	Montering, anslutning bak (Cu)	**EN**	Installation of connection, rear (Cu)
NO	Montering, tilkobling bak (Cu)	**DE**	Montage, Anschluss hinten (Cu)
DK	Montering, tilslutning bagpå (Cu)	**NL**	Montage, aansluiting achter (Cu)
FI	Asennus, liitäntä taakse (Cu)	**FR**	Montage, raccordement arrière (Cu)

SV

2. Stödhylsa skall användas vid mjuka och halvhårda kopparrör. Tryck i stödhylsan (medlevereras ej) och trä på tätningen (a) på rören. Undvik mineraloljebaserade smörjmedel på gummidetaljerna
3. Montera avstängningarna (b) som åtdrages 1,5 - 2 varv efter ansättning. Se till att avstängningens o-ringar är väl infettade.

Täthetskontroll

Stäng avstängningarna och kontrollera tätheten.
Tryck- och täthetskontroll ska utföras enligt anvisningar på www.säkervatten.se.

EN

2. A supporting sleeve must be used for soft and semi-hard copper tubes. Press the support bushing in (is not supplied) and press the cone (a) into the pipes. Avoid mineral oil based lubricants on the rubber parts
3. Install the onoff valves (b), and tighten them 1.5–2 turns after activating them. Make sure the on/off valves' O-rings are well greased.

Tightness check

Close the on/off valves and check their pressure and tightness.

NO

2. Det skal brukes støttehylse ved myke og halvharde kobberrør. Skyv støttehylse (medleveres ikke) og tre i kjegle (a) av rørene. Unngå mineraloljebaserte smøremidler på gummidetaljene.
3. Monter avtengningene (b) som trekkes til 1,5–2 omdreininger etter montering. Sørg for at avstengningens o-ringer er godt innsatt med fett.

Tetthetskontroll

Steng avstengningene og kontroller trykk- og tettheten.

DK

2. Der skal benyttes støttemuffe ved bløde og halvhårde kobberrør. Tryk støttebøsningen ind (medleveres ej) og tryk konus (a) ind på rørene. Undgå mineraloliebaserede smøremidler på gummidelene.
3. Monter afspærringsventilerne (b), som tilspændes 1,5-2 omgange efter indgreb. Luk afspærringsventilerne, og kontroller tætheden. Kontroller, at afspærringsventilens O-ringe er godt indfedtede.

Tæthedskontrol

Luk afspærringsventilerne, og kontroller tryk- og tætheden.

FI

2. Tukiholkkia on käytettävä pehmeissä ja puolikovissa kupariputkissa. Työnnä tukiholkki (ei sisälly toimitukseen) paikalleen ja paina kartio (a) putkiin. Vältä mineraaliöljypohjaisten voiteluaineiden käyttöä kumiosissa.
3. Asenna sulut (b), joita kiristetään 1,5–2 kierrosta asennuksen jälkeen. Varmista, että sulun o-renkaat on rasvattu hyvin.

Tiiviystarkastus

Sulje sulut ja tarkasta paine ja tiiviys.

DE

2. Bei weichen und halbfesten Kupferrohren ist die Stützhülse zu verwenden. Die Stützbuchse eindrücken (wird nicht mitgeliefert) und den Konus (a) auf die Rohre drücken. Auf Mineralöl basierende Schmiermittel sind an den Gummiteilen zu vermeiden.
3. Montieren Sie die Absperrungen (b) und ziehen Sie diese nach dem Anbringen um 1,5–2 Umdrehungen an. Stellen Sie sicher, dass die O-Ringe der Absperrungen reichlich eingefettet sind.

Dichtheitskontrolle

Schließen Sie die Absperrungen und führen Sie an ihnen eine Druck- Dichtigkeitsprüfung durch.

NL

2. Een steunhuls moet worden gebruikt bij leidingen van zacht of halfhard koper. Druk de steunhuls erin (niet meegeleverd) en plaats de afdichting (a) op de leidingen.Gebruik voor de rubberen onderdelen geen smeermiddelen op basis van minerale olie.
3. Monteer de afsluitingen (b) en draai deze na aanzetten nog 1,5 tot 2 slagen vast. Controleer of de O-ringen van de afsluitingen goed zijn ingevet.

Lekkagecontrole

Sluit de afsluitingen en controleer hun druk en dichtheid

FR

2. La douille d'appui doit être utilisée dans des tubes de cuivre souples et semi-durs. Enfoncer la douille d'appui (non fournie) et monter le joint (a) sur les tuyaux. Éviter les lubrifiants à base d'huile minérale sur les pièces en caoutchouc.
3. Monter les robinets d'arrêt (b) et les serrer de 1,5 à 2 tours une fois en prise. S'assurer que les joints toriques des robinets d'arrêt sont bien lubrifiés.

Contrôle d'étanchéité

Fermez les vannes marche / arrêt et vérifiez leur pression et leur étanchéité.

SV	Montering, anslutning bak (PEX)	**EN**	Installation of connection, rear (PEX)
NO	Montering, tilkobling bak (PEX)	**DE**	Montage, Anschluss hinten (PEX)
DK	Montering, tilslutning bagpå (PEX)	**NL**	Montage, aansluiting achter (PEX)
FI	Asennus, liitäntä taakse (PEX)	**FR**	Montage, raccordement arrière (PEX)

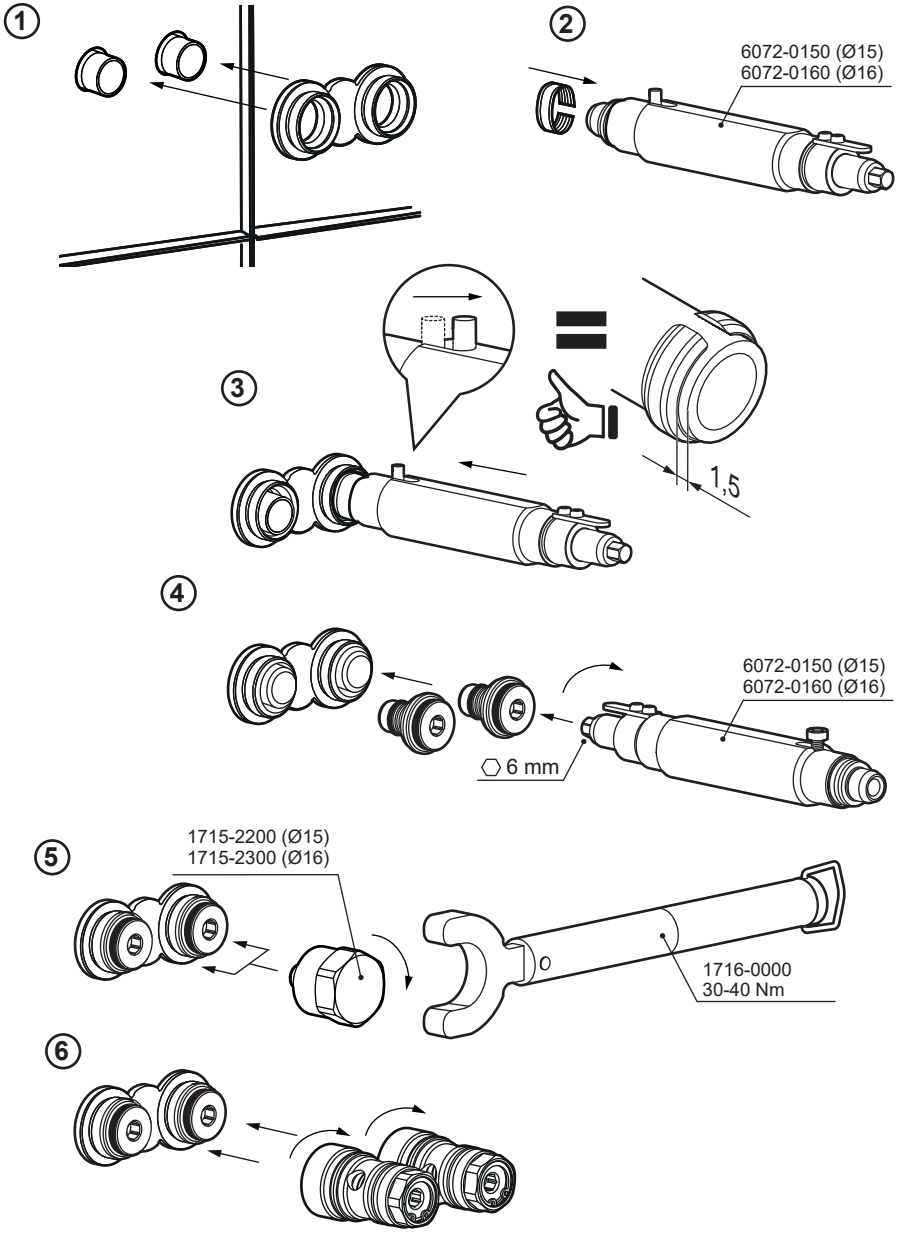

SV	Montering, anslutning bak (PEX)	**EN**	Installation of connection, rear (PEX)
NO	Montering, tilkobling bak (PEX)	**DE**	Montage, Anschluss hinten (PEX)
DK	Montering, tilslutning bagpå (PEX)	**NL**	Montage, aansluiting achter (PEX)
FI	Asennus, liitäntä taakse (PEX)	**FR**	Montage, raccordement arrière (PEX)

SV

5. Vi rekommenderar att använda vår förinställda momentnyckel, Artnr 1716-0000, tillsammans med provtryckningspluggen, Artnr 1715-2200 (Ø12/Ø15) eller Artnr 1715-2300 (Ø16), för att säkerställa att rätt åtdragningsmoment uppnås.
6. Demontera sedan provtryckningspluggen och montera därefter avstängningarna. Drag åt avstängningarna till stumt läge, vänta några minuter och efterdra sedan. Se till att avstängningens o-ringar är väl infettade.

Täthetskontroll

Stäng avstängningarna och kontrollera tätheten.
Tryck- och täthetskontroll ska utföras enligt anvisningar på www.säkervatten.se.

EN

5. We recommend using our preset torque wrench, Artnr 1716-0000, together with pressure testing plug Artnr 1715-2200 (Ø12/Ø15) or Artnr 1715-2300 (Ø16), to ensure the correct tightening torque.
6. Then disconnect the pressure testing plug and install the onoff valves. Tighten the on/off valves as far as they will go, wait a few minutes and then re-tighten. Make sure the on/off valves' O-rings are well greased.

Tightness check

Close the on/off valves and check their pressure and tightness.

NO

5. Vi anbefaler at du bruker vår forhåndsinnstilte momentnøkkel, Artnr 1716-0000, sammen med trykktestpluggen, Artnr 1715-2200 (Ø12/Ø15) eller Artnr 1715-2300 (Ø16), for å sikre at du oppnår rett tiltrekkingsmoment.
6. Demonter deretter trykktestpluggen og monter så avstengningene. Trekk til avstengningene til stram posisjon. Vent noen minutter før du ettertrekker. Sørg for at avstengningens o-ringer er godt innsatt med fett.

Tetthetskontroll

Steng avstengningene og kontroller trykk- og tettheten.

DK

5. Vi anbefaler, at man benytter vores forud indstillede momentnøgle Artnr 1716-0000 sammen med trykprøvningsproppen Artnr 1715-2200 (Ø12/Ø15) eller Artnr 1715-2300 (Ø16) for at være sikker på at have opnået det rigtige tilspændingsmoment.
6. Afmonter herefter trykprøvningsproppen, og monter afspærringsventilerne. Spænd afspændingsventilerne indtil uelastisk tilstand, vent et par minutter, og efterspænd derefter. Kontroller, at afspærringsventilens O-ringe er godt indfedtede.

Tæthedskontrol

Luk afspærringsventilerne, og kontroller tryk- og tætheden.

FI

5. Asennukseen on suositeltavaa käyttää valmiiksi säädettyä momenttiavaintamme Artnr 1716-0000 sekä koestustulppaa Artnr 1715-2200 (Ø12/Ø15) tai Artnr 1715-2300 (Ø16) oikean kiristysmomentin varmistamiseksi.
6. Irrota sen jälkeen koestustulppa ja asenna liitinpesä. Kiristä sulut kiinni, odota muutama minuutti ja tee jälkikiristys Sulje sulut ja tarkasta tiiviys. Varmista, että sulun o-renkaat on rasvattu hyvin.

Tiiviystarkastus

Sulje sulut ja tarkasta paine ja tiiviys.

DE

5. Zur Sicherstellung des korrekten Anzugmoments empfehlen wir die Verwendung unseres voreingestellten Drehmomentschlüssels Artnr 1716-0000 zusammen mit dem Druckprüfstopfen Artnr 1715-2200 (Ø12/Ø15) oder Artnr 1715-2300 (Ø16).
6. Demontieren Sie dann den Druckprüfstopfen und montieren Sie anschließend die Absperrungen. Ziehen Sie die Absperrungen fest zu, warten Sie ein paar Minuten und ziehen Sie die anschließend nach. Stellen Sie sicher, daß die O-Ringe der Absperrungen reichlich eingefettet sind.

Dichtheitskontrolle

Schließen Sie die Absperrungen und führen Sie an ihnen eine Druck- Dichtigkeitsprüfung durch.

NL

5. Om te zorgen voor het juiste aanhaalmoment adviseren wij om onze vooraf ingestelde momentsleutel, Artnr 1716-0000, te gebruiken samen met de druktestplug, Artnr 1715-2200 (Ø12/Ø15) of Artnr 1715-2300 (Ø16).
6. Demonteer vervolgens de druktestplug en monteer daarna de afsluitingen. Draai de afsluitingen stevig vast, wacht enkele minuten en haal ze nogmaals aan. Controleer of de O-ringen van de afsluitingen goed zijn ingevet.

Lekkagecontrole

Sluit de afsluitingen en controleer hun druk en dichtheid

FR

5. Nous vous recommandons d'utiliser notre clé dynamométrique préréglée Artnr 1716-0000, ainsi que le bouchon d'essai en pression Artnr 1715-2200 (Ø12 / Ø15) ou Artnr 1715-2300 (Ø16) pour obtenir le couple de serrage souhaité.
6. Retirer ensuite le bouchon d'essai en pression, puis monter les vannes tout ou rien. Serrer les vannes tout ou rien jusqu'à la mise en contact, attendre quelques minutes, puis parfaire le serrage. S'assurer que les joints toriques des robinets d'arrêt sont bien lubrifiés.

Contrôle d'étanchéité

Fermez les vannes marche / arrêt et vérifiez leur pression et leur étanchéité.

SV	Genomspolning	**EN**	Flushing
NO	Gjennomspyling	**DE**	Durchspülung
DK	Gennemspuling	**NL**	Doorspoelen
FI	Läpihuuhteiu	**FR**	Rinçage

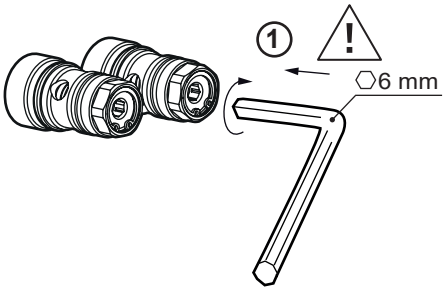

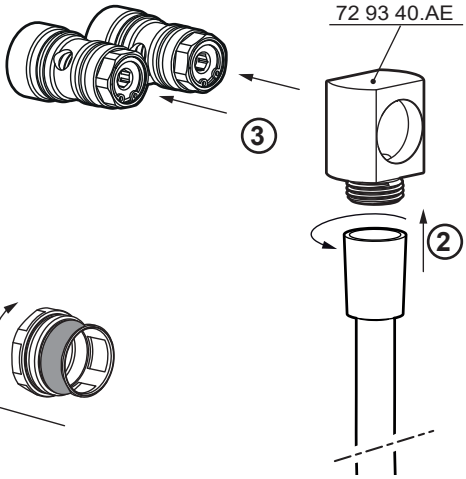

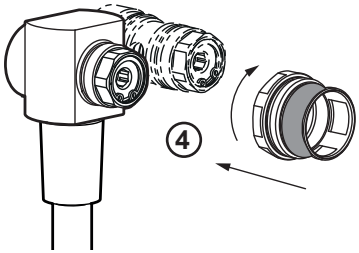

SV - OBS! Föravstängningsventilen fungerar även som backventil och får därför aldrig stå i ett mellanläge utan ska alltid vara fullt öppen eller stängd efter användning.

NO - OBS! Foravstengningsventilen fungerer også som tilbakeslagsventil og må derfor aldri stå i en mellomposisjon. Den må alltid være helt åpen eller stengt etter bruk.

DK - OBS! Forafspærringsventilen fungerer også som kontraventil og må derfor aldrig stå i en mellemstilling, men skal altid være helt åben eller lukket efter brug.

FI - HUOM! Esisulkuventtiili toimii myös yksisuuntaventtiilinä, mistä syystä se ei saa koskaan olla keskiasennossa, vaan aina täysin auki tai kiinni käytön jälkeen.

EN - NOTE! Because the pre-shut-off valve also works as a non-return valve, it should never be left in a central position. Always leave it fully open or fully closed after use.

DE - Hinweis: Das Vorabsperrventil fungiert ebenfalls als Rückschlagventil. Daher darf es sich nie in einer Mittelstellung befinden, sondern muss nach der Benutzung stets vollständig geöffnet oder geschlossen sein.

NL - Let op: de voorafsluitklep werkt tevens als terugslagklep en mag om die reden nooit in de tussenstand staan, maar moet na gebruik altijd volledig open of gesloten zijn.

FR - N. B. La vanne de pré-fermeture fait aussi fonction de clapet anti-retour, et ne peut jamais se trouver dans une position intermédiaire, mais doit toujours être entièrement ouverte ou fermée après utilisation.

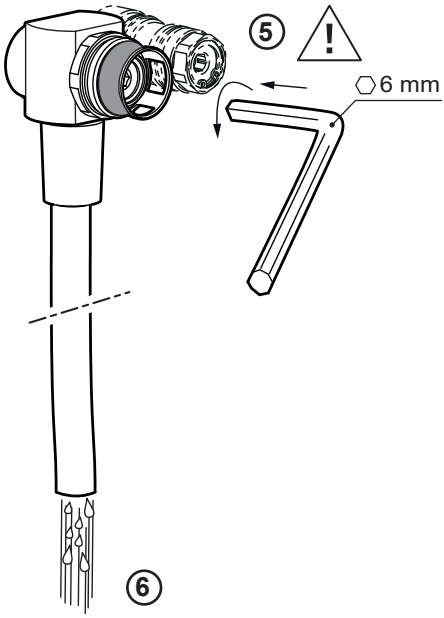

SV	Montering duschhuvud	**EN**	Installation of shower head
NO	Montering dusjhode	**DE**	Montage des Duschkopfs
DK	Montering bruserhoved	**NL**	Montage douchekop
FI	Suihkupään asennus	**FR**	Fixation de la tête de douche

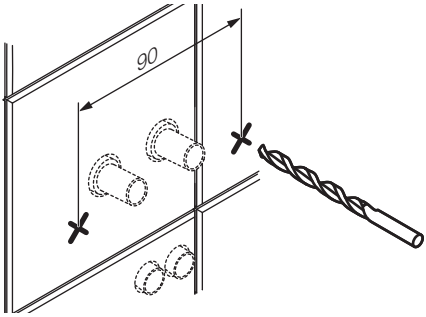

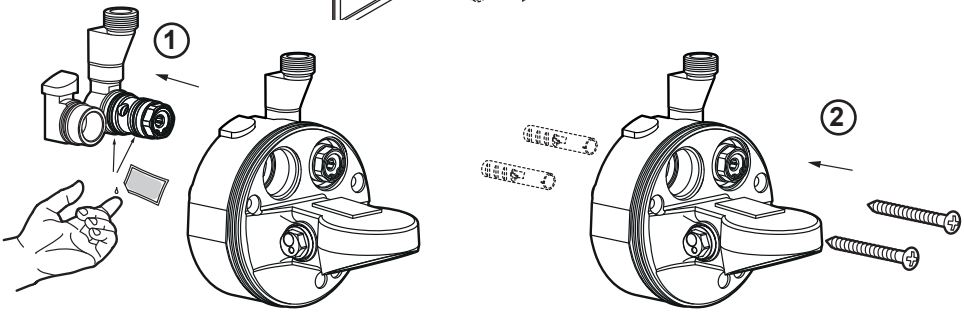

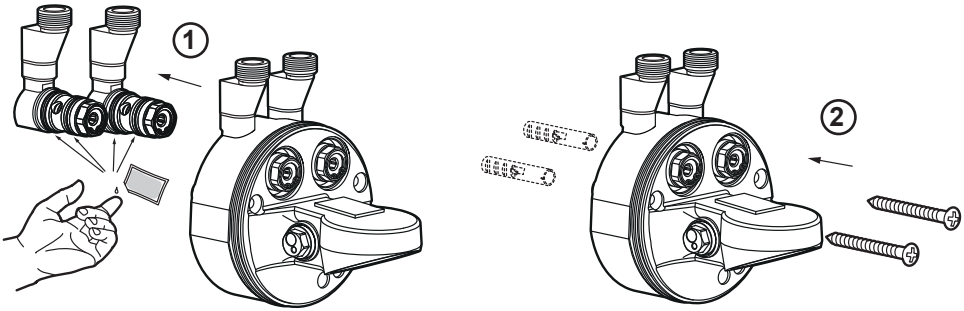

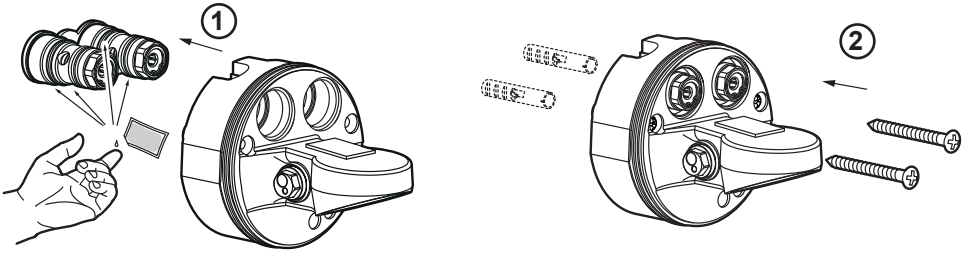

SV	Montering startknapp	**EN**	Installation of start button
NO	Montering startknapp	**DE**	Montage des Startknopfs
DK	Montering startknap	**NL**	Montage startknop
FI	Käynnistyspainikkeen asennus	**FR**	Fixation du bouton de démarrage

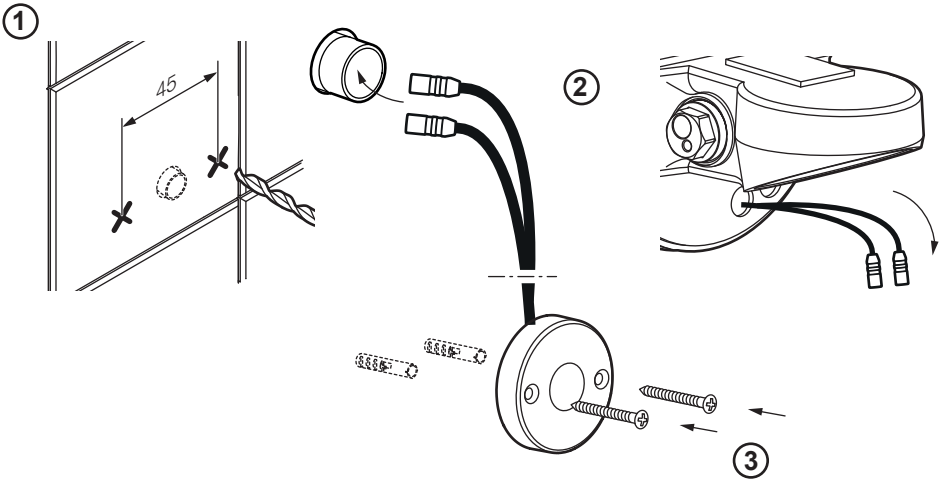

SV	Montering silhållare	**EN**	Installation of strainer holders
NO	Montering silholder	**DE**	Montage Siebhalterungen
DK	Montering si-holder	**NL**	Montage zeefhouder
FI	Sihtipidikkeen asennus	**FR**	Montage du porte pommeau

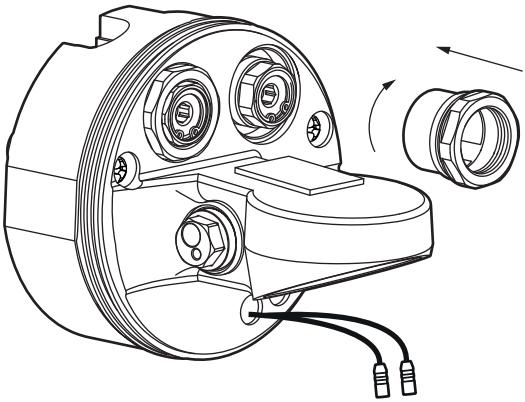

SV	Elinstallation	**EN**	Installation, electricity
NO	Installasjon el	**DE**	Elektrische Installation
DK	Installation el	**NL**	Installatie elektriciteit
FI	Sähköasennus	**FR**	Installation électrique

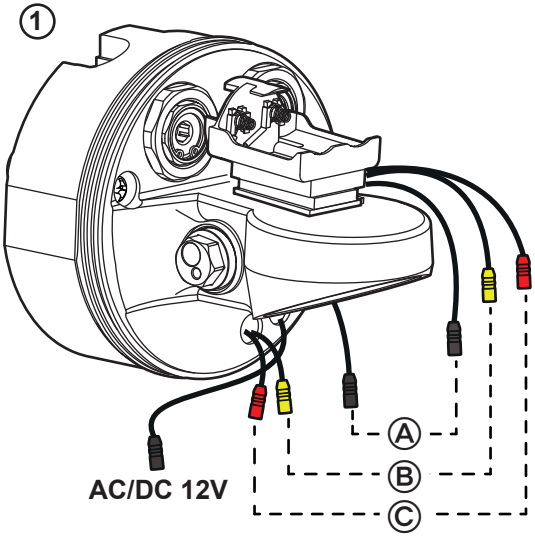

	A	B	C
SV	Svart	Gul	Röd
EN	Black	Yellow	Red
NO	Svart	Gul	Rød
DK	Sort	Gul	Rød
FI	Musta	Keltainen	Punainen
DE	Schwarz	Gelb	Rot
NL	Zwart	Geel	Rood
FR	Noir	Jaune	Rouge

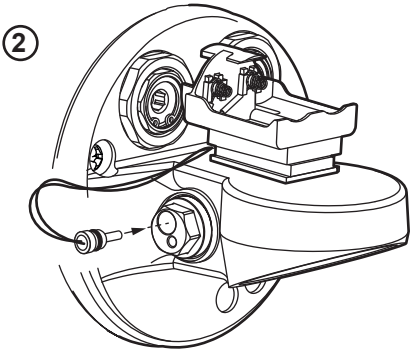

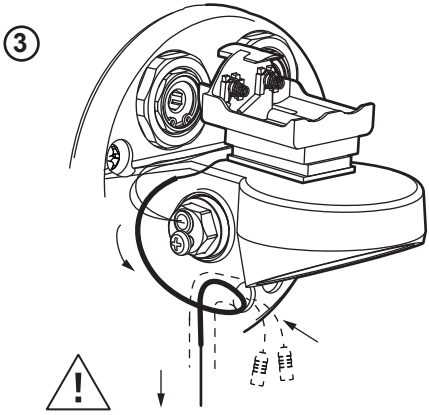

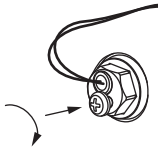

SV	Antennkabel - hanteras varsamt, böj ej!	**FI**	Antennikaapeli - käsittele varoen, älä taivu!
EN	Antenna cable - handle with care, do not bend!	**DE**	Antennenkabel - mit Vorsicht behandeln, nicht biegen!
NO	Antennekabel - håndtere varsomt, ikke bøy!	**NL**	Antennekabel - breekbaar, niet buigen!
DK	Antennekabel - håndtere med pleje, bøj ikke!	**FR**	Câble d'antenne - manipuler avec soin, ne pas plier!

SV	Start, driftsättning	**EN**	Start, operation
NO	Start, idriftsetting	**DE**	Start, Inbetriebnahme
DK	Start, idriftsætning	**NL**	Start, inbedrijfstelling
FI	Käynnistys, käyttöönotto	**FR**	Démarrage, mise en service

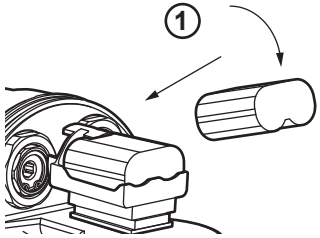

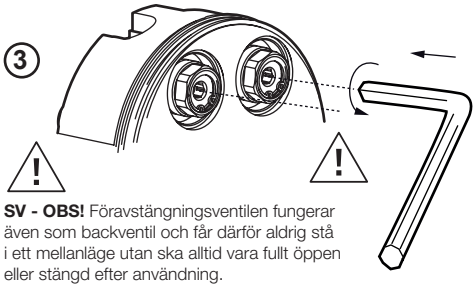

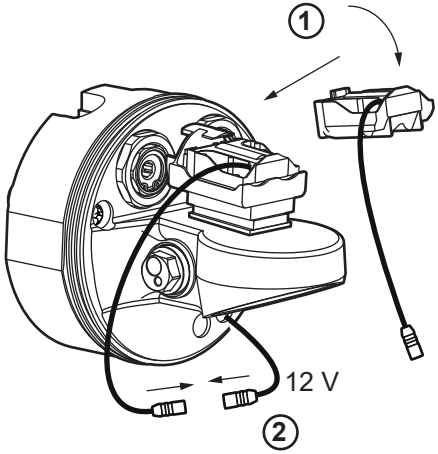

SV - OBS! Föravstängningsventilen fungerar även som backventil och får därför aldrig stå i ett mellanläge utan ska alltid vara fullt öppen eller stängd efter användning.

NO - OBS! Foravstengningsventilen fungerer også som tilbakeslagsventil og må derfor aldri stå i en mellomposisjon. Den må alltid være helt åpen eller stengt etter bruk.

DK - OBS! Forafspærringsventilen fungerer også som kontraventil og må derfor aldrig stå i en mellemstilling, men skal altid være helt åben eller lukket efter brug.

FI - HUOM! Esisulkuventtiili toimii myös yksisuuntaventtiilinä, mistä syystä se ei saa koskaan olla keskiasennossa, vaan aina täysin auki tai kiinni käytön jälkeen.

EN - NOTE! Because the pre-shut-off valve also works as a non-return valve, it should never be left in a central position. Always leave it fully open or fully closed after use.

DE - Hinweis: Das Vorabsperrventil fungiert ebenfalls als Rückschlagventil. Daher darf es sich nie in einer Mittelstellung befinden, sondern muss nach der Benutzung stets vollständig geöffnet oder geschlossen sein.

NL - Let op: de voorafsluitklep werkt tevens als terugslagklep en mag om die reden nooit in de tussenstand staan, maar moet na gebruik altijd volledig open of gesloten zijn.

FR - N. B. La vanne de pré-fermeture fait aussi fonction de clapet anti-retour, et ne peut jamais se trouver dans une position intermédiaire, mais doit toujours être entièrement ouverte ou fermée après utilisation.

SV	Programmering	**EN**	Programming / change programme
NO	Programmering	**DE**	Programmierung
DK	Programmering	**NL**	Programmeren
FI	Ohjelmointi	**FR**	Programmation

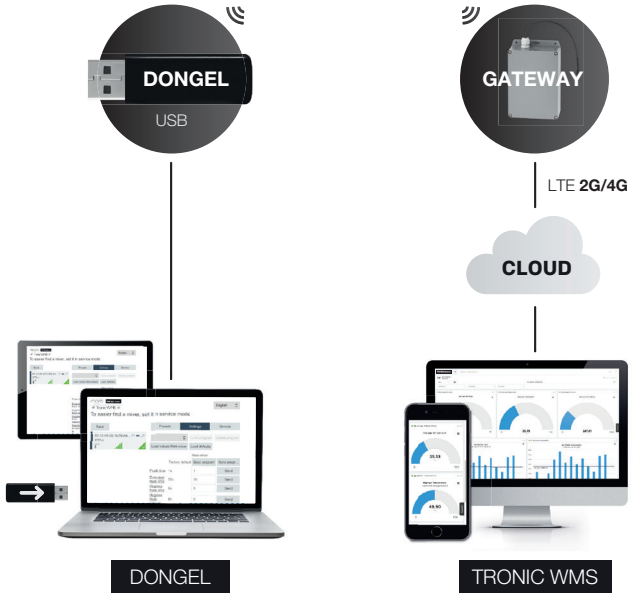

SV Programmering av produkter som kommunicerar trådlöst sker via abonnemang/gateway/ WMS dongle.
EN Programming of products for wireless communication is done by subscription/gateway/ WMS dongle.
NO Programmering av produkter for trådløs kommunikasjon gjøres ved abonnement/gateway/ WMS dongle.
DK Programmering af produkter der kommunikerer trådløst sker via abonnement/gateway/ WMS dongle.
FI Tietoverkkoon yhdistettävien tuotteiden ohjelmointi suoritetaan verkkoyhteyden kautta.
DE Die Programmierung von Produkten für die drahtlose Kommunikation erfolgt über Subscription (Abonnement) / Gateway/ WMS USB Funkmodul.
NL Producten met draadloze communicatie worden geprogrammeerd via een abonnement/gateway/WMS dongle.
FR La programmation des produits pour la communication sans fil se fait par abonnement/gateway/ WMS dongle.

SE	Program	Spoltid	Hygienspolning, intervall	Hygienspolning, spoltid	Växelläge	Hetvattenspolning
NO	Program	Spyletid	Hygiene spyling, intervall	Hygiene spyling, spyletid	Av/på-modus	Varmtvann spyling
DK	Program	Spyletid	Hygiene spyling, intervall	Hygiene spyling, spyletid	Tændt/Slukket	Varmtvandsspuling
FI	Ohjelma	Huuhteluaika	Hygieniahuuhtelu, aikaväli	Hygieniahuuhtelu, huuhteluaika	Vaihtoasento	Kuumavesihuuhtelu
EN	Program	Flushing time	Hygiene flush time interval	Hygiene flush time	On/off mode	Hot water flush
DE	Programm	Fließzeit	Hygienespülung, Intervall	Hygienespülung, Fließzeit	Wechsel-modus	Heißwasserspülung
NL	Programma	Spoeltijd	Hygiënisch spoelen, interval	Hygiënisch spoelen, spoeltijd	Wisselstand	Spoelen met heet water
FR	Programme	Temps de rinçage	Rinçage hygiénique, intervalle	Rinçage hygiénique, temps de rinçage	Mode M/A	Rinçage eau chaude
	default	30 s	av/off	av/off	på/on	5 min
	Gateway / Web	1-60 s	0-168 tim/h	1s-30min	av/off, på/on	1-30 min

SV	Montering av huv och duschsil	**EN**	Installation of cover and shower rose
NO	Montering av hette og dusjsil	**DE**	Montage von Kappe und Duschsieb
DK	Montering af hoved og brusersi	**NL**	Montage van dop en douchezeef
FI	Peitekuvun ja suihkusiivilän asennus	**FR**	Montage du capot et du pommeau

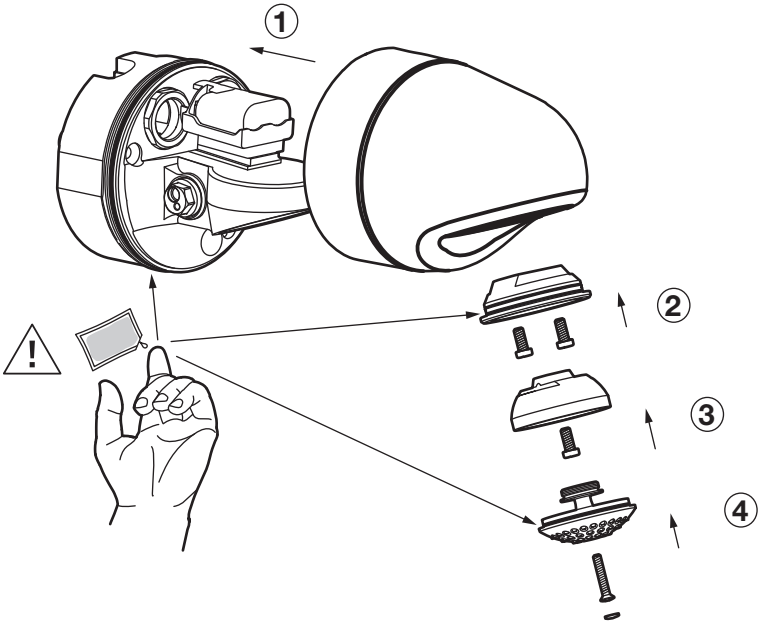

SV Inställning av duschvinkel
NO Instilling av dusjvinkel
DK Indstilling af bruservinkel
FI Suihkukulman säätö
EN Setting the shower angle
DE Duschwinkel einstellen
NL Douchehoek instellen
FR Réglage de l'angle du jet de douche

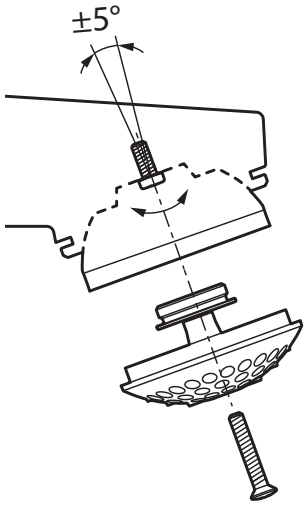

SV	Avstängd spolning	**EN**	Suspended / turned off flushing
NO	Avstengt spyling	**DE**	Deaktivierte Spülung
DK	Lukket for spuling	**NL**	Spoelen uitgeschakeld
FI	Huuhtelun esto	**FR**	Rinçage fermé

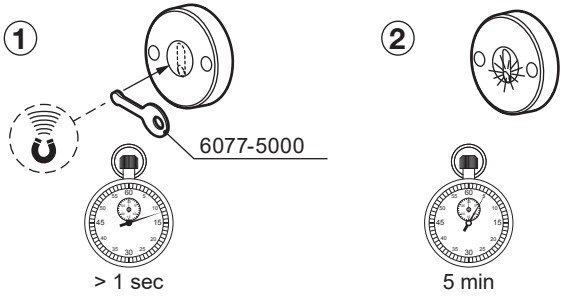

SV	Ändring av duschtemperatur	**EN**	Changing the shower temperature
NO	Endring av dusjtemperatur	**DE**	Duschtemperatur ändern
DK	Ændring af brusetemperatur	**NL**	Douchetemperatuur wijzigen
FI	Suihkulämpötilan muutos	**FR**	Modifier la température de douche

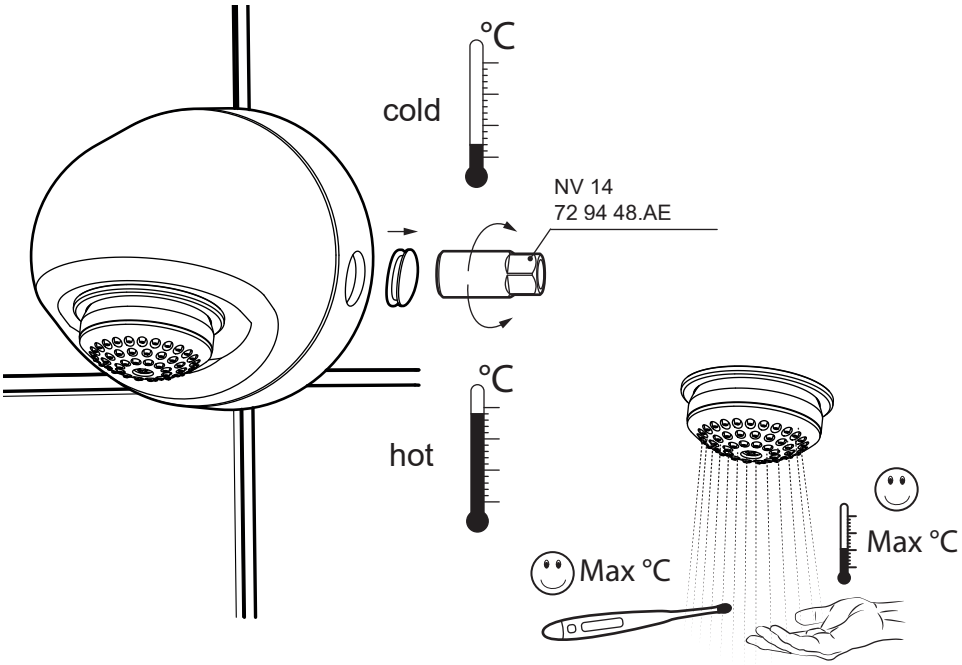

SV Hetvattenspolning
NO Varmtvannsspyling
DK Varmtvandsspuling
FI Kuumavesihuuhtelu

EN Hot water flushing
DE Heißwasserspülung
NL Spoelen met heet water
FR Rinçage eau chaude

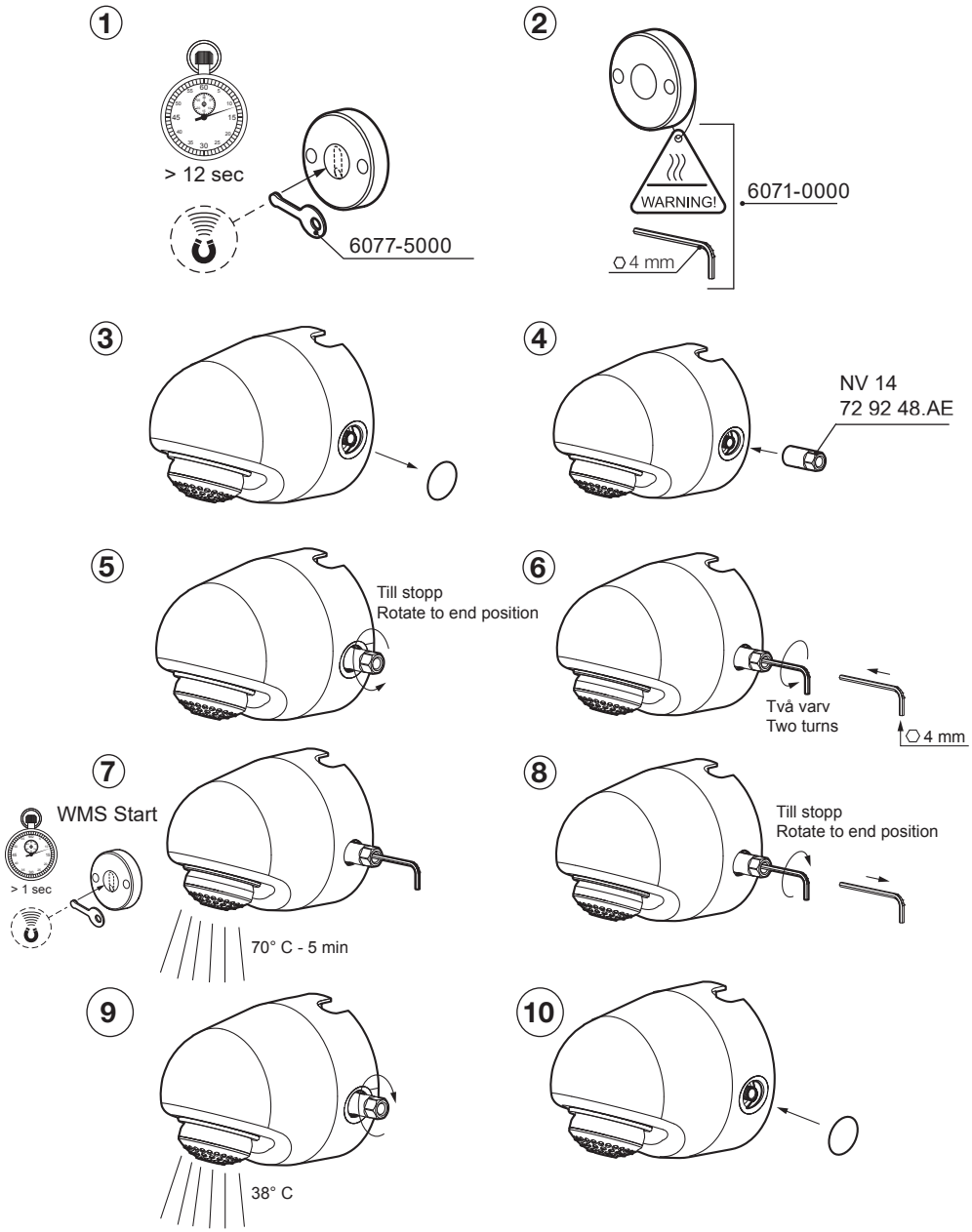

SV	Byte av batteri	**EN**	Replacing the battery
NO	Bytte av batteri	**DE**	Batteriewechsel
DK	Udskiftning af batteri	**NL**	Batterij vervangen
FI	Pariston vaihto	**FR**	Remplecement de la pile

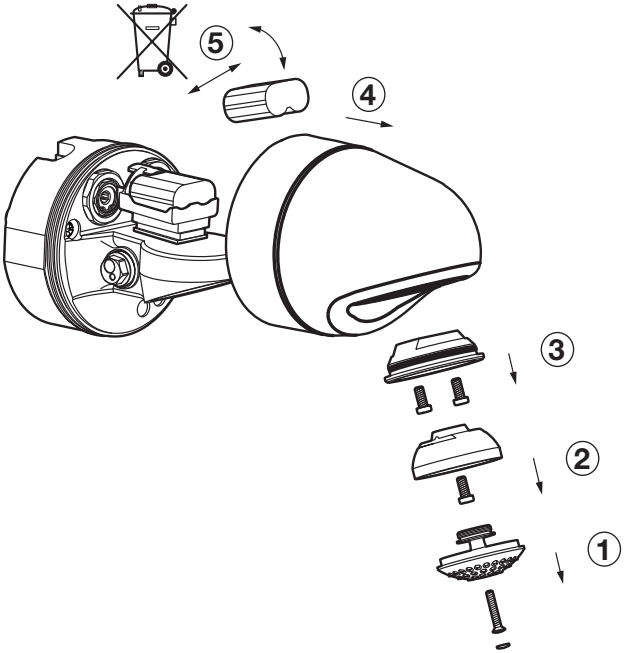

SV	Rengöring av duschsil
EN	Cleaning the shower head
NO	Rengjøring av dusjsil
DK	Rengøring af brusersie
FI	Suihkupään puhdistaminen
DE	Reinigung des Duschkopf
NL	Douchekop schoonmaken
FR	Nettoyage pomme de douche

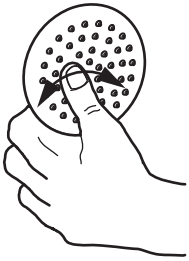

SV - Duschsilen kan enkelt rengöras genom att gnugga fingrarna över silplattan när duschen är igång.

EN - The showerhead can be cleaned quickly by simply rubbing the fingers over the faceplate while the water is running.

NO - Dusjsilen kan enkelt rengjøres ved å gni fingrene over silplaten når dusjen er i gang.

DK - Brusersien kan nemt rengøres ved at gnubbe hen over sien med fingrene, mens bruseren er i gang.

FI - Se on helppo puhdistaa hieromalla sormilla siivilälevyä suihkun käytön aikana.

DE - Das Duschsieb lässt sich einfach reinigen, indem Sie beim Duschen mit den Fingern die Sieboberfläche abreiben.

NL - U kunt de douchezeef eenvoudig schoonmaken door met uw vingers over de zeefplaat te wrijven terwijl de douche loopt.

FR - Le nettoyage du pommeau de douche s’effectue aisément en frottant vos doigts sur la grille tout en laissant couler l’eau.

SV	Rengöring av inloppsfilter	**EN**	Cleaning the inlet filters
NO	Rengjøring av innløpsfilter	**DE**	Eintrittsfilter reinigen
DK	Rengøring af indløbsfilter	**NL**	Inlaatfilter schoonmaken
FI	Tulovesisihtien puhdistus	**FR**	Nettoyage du filtre d'arrivée d'eau

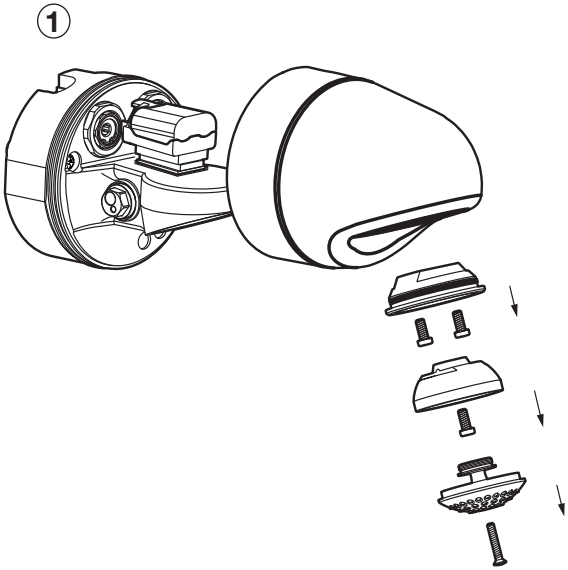

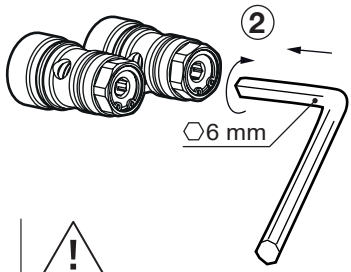

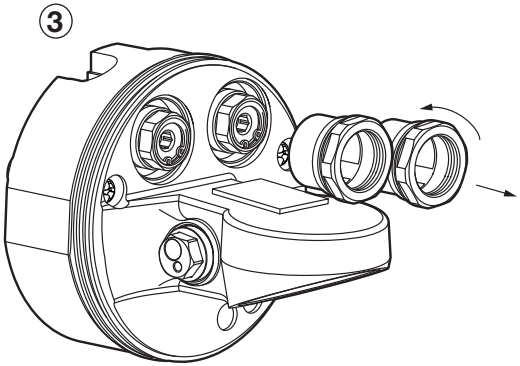

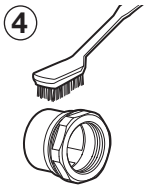

SV - OBS! Föravstängningsventilen fungerar även som backventil och får därför aldrig stå i ett mellanläge utan ska alltid vara fullt öppen eller stängd efter användning.

NO - OBS! Foravstengningsventilen fungerer også som tilbakeslagsventil og må derfor aldri stå i en mellomposisjon. Den må alltid være helt åpen eller stengt etter bruk.

DK - OBS! Forafspærringsventilen fungerer også som kontraventil og må derfor aldrig stå i en mellemstilling, men skal altid være helt åben eller lukket efter brug.

FI - HUOM! Esisulkuventtiili toimii myös yksisuuntaventtiilinä, mistä syystä se ei saa koskaan olla keskiasennossa, vaan aina täysin auki tai kiinni käytön jälkeen.

EN - NOTE! Because the pre-shut-off valve also works as a non-return valve, it should never be left in a central position. Always leave it fully open or fully closed after use.

DE - Hinweis: Das Vorabsperrventil fungiert ebenfalls als Rückschlagventil. Daher darf es sich nie in einer Mittelstellung befinden, sondern muss nach der Benutzung stets vollständig geöffnet oder geschlossen sein.

NL - Let op: de voorafsluitklep werkt tevens als terugslagklep en mag om die reden nooit in de tussenstand staan, maar moet na gebruik altijd volledig open of gesloten zijn.

FR - N. B. La vanne de pré-fermeture fait aussi fonction de clapet anti-retour, et ne peut jamais se trouver dans une position intermédiaire, mais doit toujours être entièrement ouverte ou fermée après utilisation.

SV	Rengöring av magnetventil	**EN**	Cleaning the solenoid valve
NO	Rengjøring av magnetventil	**DE**	Reinigung des Magnetventils
DK	Rengøring af magnetventil	**NL**	Magneetklep schoonmaken
FI	Magneettiventtiilin puhdistus	**FR**	Nettoyage de l'électrovanne

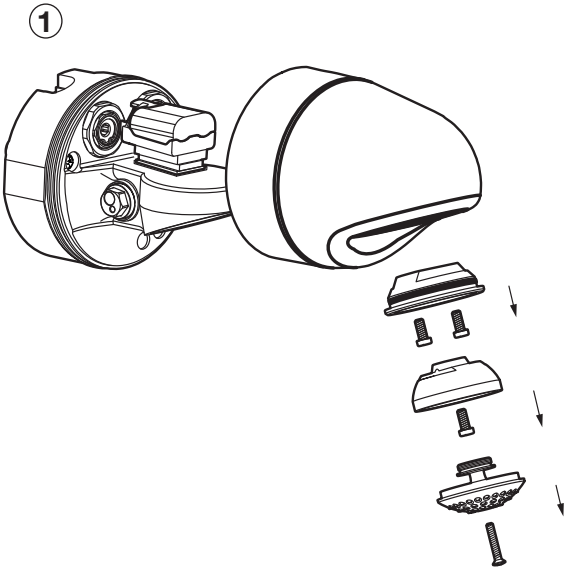

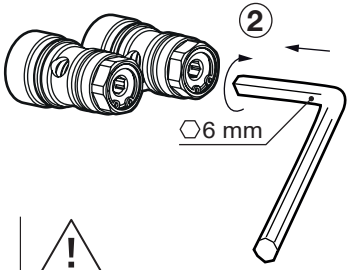

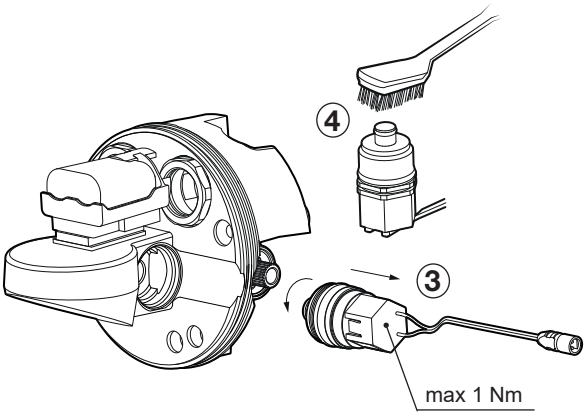

SV - OBS! Föravstängningsventilen fungerar även som backventil och får därför aldrig stå i ett mellanläge utan ska alltid vara fullt öppen eller stängd efter användning.

NO - OBS! Foravstengningsventilen fungerer også som tilbakeslagsventil og må derfor aldri stå i en mellomposisjon. Den må alltid være helt åpen eller stengt etter bruk.

DK - OBS! Forafspærringsventilen fungerer også som kontraventil og må derfor aldrig stå i en mellemstilling, men skal altid være helt åben eller lukket efter brug.

FI - HUOM! Esisulkuventtiili toimii myös yksisuuntaventtiilinä, mistä syystä se ei saa koskaan olla keskiasennossa, vaan aina täysin auki tai kiinni käytön jälkeen.

EN - NOTE! Because the pre-shut-off valve also works as a non-return valve, it should never be left in a central position. Always leave it fully open or fully closed after use.

DE - Hinweis: Das Vorabsperrventil fungiert ebenfalls als Rückschlagventil. Daher darf es sich nie in einer Mittelstellung befinden, sondern muss nach der Benutzung stets vollständig geöffnet oder geschlossen sein.

NL - Let op: de voorafsluitklep werkt tevens als terugslagklep en mag om die reden nooit in de tussenstand staan, maar moet na gebruik altijd volledig open of gesloten zijn.

FR - N. B. La vanne de pré-fermeture fait aussi fonction de clapet anti-retour, et ne peut jamais se trouver dans une position intermédiaire, mais doit toujours être entièrement ouverte ou fermée après utilisation.

Fel	Möjlig orsak	Åtgärd	Sid
Kommer inget vatten vid aktivering av blandare	Dålig matningsspänning	Byt batteriet/kontrollera spänningen	31
	Igensatta inloppssilar	Rengör inloppssilarna	32
	Igensatt filter på magnetventil	Rengör magnetventil	33
	Defekt magnetventil	Byt magnetventil	33
Blandaren stängs ej av	Blandaren gör en hygienspolning. Gul LED blinkar	Vänta upp till 30 min eller bryt strömmen kortvarigt. (Gul LED blinkar vid hygienspolning)	
	Felaktig magnetventil	Byt magnetventil	33
	Efterspoltid inställd på lång tid	Konfigurera om spoltiden till önskad längd	27
Blandaren börjar spola utan orsak	Blandaren är i hygienspolningsläge. Gul LED blinkar		
Droppar vatten ur blandarens pip/dusch	Otät magnetventil	Byt magnetventil	33
Sensorn blinkar gult men fungerar	Låg spänning i batteri	Byt batteriet	31
Sensorn blinkar rött och fungerar ej	Tomt batteri	Byt batteriet	31
Temperatur är felaktig	Vattentryck och vattentemperatur är ej korrekt	Ställ temperaturvredet på max kallt/varmt och kontrollera att tillräckligt flöde och temperatur finns	29
	Felaktigt läge för temperaturbegränsning	Ställ temperaturvredet på max varmt och kontrollera temperaturen. Justera temperaturbegränsning	29
Flödet är för lågt	För lågt vattentryck	Höj trycket	
	Igensatt duschsil	Rengör duschsil	31
	Igensatta inloppssilar	Rengör eller byt inloppssilarna	32
	Igensatt filter i magnetventil	Rengör eller byt magnetventil	33
Blandaren reagerar inte vid temperaturreglering	Blandaren är fel inkopplad eller så är hetvattenledningen feldragen	Varmvattnet ska kopplas in på blandarens vänstra sida	16, 17
Blandaren aktiveras av reflexkläder	Inget fel, IR-ljus reflekteras starkt av reflex vilket kan starta blandaren		
För lång/för kort spoltid	Inget fel, spoltid är ställbar	Ändra inställning via WMS	27
Trög startknapp	Normalt inget fel	Håll handen framför knappen lite närmare och längre tid	
	Felaktig startknapp	Byt startknapp	
Duschstrålen träffar fel	Felinställd duschsil	Justera duschsilens vinkel	28

Fault	Possible cause	Action	Page
No water comes out when the mixer is turned on	Insufficient supply voltage	Replace the battery/Check the voltage	31
	Blocked inlet filters	Clean the inlet filters	32
	Blocked solenoid valve filter	Clean the solenoid valve	33
	Defective solenoid valve	Replace the solenoid valve	33
Mixer does not turn off	Hygiene flush in progress. The yellow LED is flashing	Wait up to 30 minutes or briefly disconnect the power supply. (Yellow LED flashes during hygiene flushing)	
	Wrong solenoid valve	Replace the solenoid valve	33
	Flush time set too high	Reconfigure the flush time to the desired length	27
The mixer starts running without being turned on	The mixer is in hygiene flush mode. The yellow LED is flashing		
Water is dripping from mixer's spout/shower	Leaking solenoid valve	Replace the solenoid valve	33
The sensor flashes yellow but still works	Low battery	Replace the battery	31
The sensor flashes red and doesn't work	Flat battery	Replace the battery	31
The temperature is not correct	Incorrect water pressure and temperature	Set the temperature value to the coldest/hottest setting and check that the water pressure and temperature are high enough	29
	The temperature limiter function is set incorrectly	Set the temperature limiter to its hottest setting and check the temp-erature. Adjust the temperature limiter	29
The water pressure is too low	Water pressure is too low	Increase the pressure	
	Shower head is blocked	Clean the shower head	31
	Blocked inlet filters	Clean or replace the inlet filters	32
	Blocked solenoid valve filter	Clean or replace the solenoid valve	33
The mixer does not respond when temperature is adjusted	The mixer is incorrectly connected or the hot water supply is incorrectly installed	The hot water should be connected to the left side of the mixer	16, 17
The mixer is activated by reflective clothing	Nothing is wrong. IR light is strongly reflected by reflective material, which can activate the mixer	Models with an underlying spout are less sensitive to reflex clothing	
Flushtime is too short or too long.	Nothing is wrong. The flushtime is adjustable	Change settings via WMS	27
Start button is stiff	Normally nothing is wrong	Hold your hand in front of the button slightly closer and for a longer time.	
	Faulty start button	Replace the start button	
The shower jet sprays in the wrong direction	Incorrectly angled shower head	Adjust the angle of the shower head	28

Feil	Mulig årsak	Tiltak	Side
Det kommer ikke noe vann ved aktivering av blandebatteriet	Dårlig matespenning	Bytt batteriet/Kontroller spenningen	31
	Tiltettede innløpsfiltre	Rengjør innløpsfiltrene	32
	Tiltettede filtre på magnetventil	Rengjør magnetventilen	33
	Defekt magnetventil	Bytt magnetventilen	33
Blandebatteriet stenges ikke av	Blandebatteriet utfører en hygienespyling. Gul LED blinker	Vent opptil 30 minutter eller bryt strømmen kortvarig. (Gul LED blinker ved hygienespyling)	
	Feil på magnetventil	Bytt magnetventilen	33
	Etterspylingstid innstilt på lang tid	Omkonfigurer spyletiden til ønsket lengde	27
Blandebatteriet begynner å spyle uten årsak	Blandebatteriet er i hygienespylingsmodus. Gul LED blinker		
Det drypper vann fra blandebatteriets tut/dusj	Utett magnetventil	Bytt magnetventilen	33
Sensoren blinker gult, men fungerer	Lav spenning i batteri	Bytt batteriet	31
Sensoren blinker rødt og fungerer ikke	Utladet batteri	Bytt batteriet	31
Temperaturen er feil	Vanntrykk og vanntemperatur er ikke korrekt	Still temperaturvrideren på maks. kaldt/varmt og kontroller at det er tilstrekkelig vannmengde og temperatur	29
	Feil posisjon for temperaturbegrensning	Still temperaturvrideren på maks. varmt og kontroller temperaturen. Juster temperaturbegrensning	29
Vannmengden er for liten	For lavt vanntrykk	Øk trykket	
	Tiltettet dusjsil	Rengjør dusjsilen	31
	Tiltettede innløpsfiltre	Rengjør eller bytt innløpsfiltrene	32
	Tiltettede filtre i magnetventil	Rengjør eller bytt magnetventilen	33
Blandebatteriet reagerer ikke ved temperaturregulering	Blandebatteriet er feil innkoblet eller så er varmtvannsledningen feil trukket	Varmtvannet skal kobles til på blandebatteriets venstre side	16, 17
Blandebatteriet aktiveres av reflekslær	Ingen feil, IR-lys reflekteres sterkt av refleks og det kan starte blandebatteriet	Modeller med undertut er mindre følsomme for reflekslær	
For lang/for kort spyletid	Ingen feil, spyletiden er justerbar	Endre innstilling via WMS	27
Treg startknapp	Normalt ingen feil	Hold hånden litt nærmere foran knappen og i lengre tid	
	Defekt startknapp	Bytt startknapp	
Dusjstrålen treffer feil	Feilinnstilt dusjsil	Juster dusjsilens vinkel	28

Fejl	Mulig årsag	Løsning	Side
Der kommer intet vand ved aktivering af blandingsbatteri	Ringe fødespænding	Skift batteriet/Tjek spændingen	31
	Tilstoppet/tilkalket indløbsfilter	Rens indløbsfiltrene	32
	Tilstoppet/tilkalket filter på magnetventil	Rens magnetventil	33
	Defekt magnetventil	Udskift magnetventil	33
Blandingsbatteriet lukker ikke	Blandingsbatteriet er ved at udføre en hygiejnespuling. Gul LED blinker	Vent op til 30 minutter, eller afbryd strømmen kortvarigt. (Gul LED blinker ved hygiejnespuling)	
	Forkert magnetventil	Udskift magnetventil	33
	Efterspuletid indstillet på lang tid	Omprogrammér skylletiden til den ønskede varighed	27
Blandingsbatteriet begynder at spule uden grund	Blandingsbatteriet er i hygiejnespulingstilstand. Gul LED blinker		
Drypper vand fra blandings-batteriets tud/bruser	Utæt magnetventil	Udskift magnetventil	33
Sensoren blinker gult, men virker	Lav batterispænding	Skift batteriet	31
Sensoren blinker rødt, og virker ikke	Fladt batteri	Skift batteriet	31
Forkert temperatur	Vandtryk og vandtemperatur er ikke korrekt	Stil temperaturgrebet på maks. koldt/varmt, og kontroller at vandmængde og temperatur er tilstrækkelig	29
	Forkert indstilling af temperaturbegrænsning	Stil temperaturgrebet på maks. varmt, og kontroller temperaturen. Juster temperaturbegrænsning	29
Vandmængden er for lille	For lavt vandtryk	Hæv trykket	
	Tilstoppet brusersi	Rens brusersien	31
	Tilstoppet/tilkalket indløbsfilter	Rens, eller udskift indløbsfilter	32
	Tilstoppet/tilkalket filter i magnetventil	Rens, eller udskift magnetventil	33
Blandingsbatteriet reagerer ikke ved temperaturregulering	Blandingsbatteriet er tilkoblet forkert, eller også er varmtvandsledningen trukket forkert	Det varme vand skal kobles til blandingsbatteriets venstre side	16, 17
Blandingsbatteriet aktiveres af reflekstøj	Ikke en fejl; IR-lys reflekteres kraftigt af refleks, hvilket kan starte blandingsbatteriet	Modeller med underliggende tud er mindre følsomme over for refleksbeklædning	
For lang/for kort skylletid	Ingen fejl, skylletid er justerbar	Skift indstilling via WMS	27
Træg startknap	Normalt ikke en fejl	Hold hånden lidt nærmere foran knappen og i længere tid	
	Forkert startknap	Udskift startknappen	
Bruserstrålen rammer forkert	Forkert indstillet brusersi	Juster brusersiens vinkel	28

Vika	Mahdollinen syy	Toimenpide	Sid
Vettä ei tule hana aktivoitaessa	Heikko syöttöjännite	Vaihda paristo/Tarkasta jännite	31
	Tukkeutuneet tulovesisuodattimet	Puhdista tulovesisuodattimet	32
	Tukkeutunut magneettiventtiilin suodatin	Puhdista magneettiventtiili	33
	Viallinen magneettiventtiili	Vaihda magneettiventtiili	33
Hana ei sulkeudu	Hana suorittaa hygieniahuuhtelun. Keltainen LED vilkkuu	Odota enimmillään 30 min tai katkaise virta hetkeksi. (Keltainen valodiodi vilkkuu hygieniahuuhtelussa)	
	Viallinen magneettiventtiili	Vaihda magneettiventtiili	33
	Jälkihuuhteluaika asetettu pitkäksi	Muuta huuhteluaika halutun pituiseksi	27
Hana käynnistää huuhtelun ilman syytä	Hana on hygieniahuuhtelu-tilassa Keltainen LED vilkkuu		
Vettä tippuu hanan juoksuputkesta/suihkusta	Vuotava magneettiventtiili	Vaihda magneettiventtiili	33
Tunnistin vilkkuu keltaista mutta toimii	Heikko jännite paristossa	Vaihda paristo	31
Tunnistin vilkkuu punaista eikä toimi	Tyhjä paristo	Vaihda paristo	31
Lämpötila on väärä	Veden paine ja lämpötilat eivät ole oikeat	Aseta lämpötilan säätökahva max kylmälle/ lämpimälle ja tarkista, että virtaama ja lämpötila ovat riittävät	29
	Virheellinen lämpötilan rajoitusasento	Aseta lämpötilan säätökahva max lämpimälle ja tarkista lämpötila. Säädä lämpötilan rajoitus	29
Virtaama on liian heikko	Liian alhainen vedenpaine	Nosta painetta	
	Tukkeutunut suihkusiivilä	Puhdista suihkusiivilä	31
	Tukkeutuneet tulovesisuodattimet	Puhdista tai vaihda tulovesisuodatin	32
	Tukkeutunut magneettiventtiilin suodatin	Puhdista tai vaihda magneettiventtiili	33
Hana ei reagoi lämpötilan säätöön	Hana on kytketty väärin tai lämminvesiputki on vedetty väärin	Lämmin vesi on kytkettävä hana vasemmalle puolelle	16, 17
Heijastinvaatteet aktivoivat hanan	Ei vikaa, infrapunavalo heijastuu voimakkaasti heijastimesta, mikä voi käynnistää hanan	Mallit, joissa on alapuolinen juoksuputki ovat vähemmän herkkiä heijasteasuiille	
Huuhtelujaika on liian lyhyt tai pitkä	Mikään ei ole vialla. Huuhteluaika on säädettävissä	Muuta asetuksia WMS:n kautta	27
Hidastoiminen käynnistyspainike	Normaalisti ei vikaa	Pidä kättä hieman lähempänä ja pidempään painikkeen edessä.	
	Viallinen käynnistyspainike	Vaihda käynnistyspainike	
Suihkuvesi ei kohdistu oikein	Väärin säädetty suihkusiivilä	Säädä suihkusiivilän kulma	28

Fehler	Mögliche Ursache	Maßnahme	Seite
Bei der Aktivierung des Mischers fließt kein Wasser.	Unzureichende Versorgungsspannung	Batterie wechseln/Spannung prüfen	31
	Zugesetzte Eintrittsfilter	Eintrittsfilter reinigen	32
	Zugesetzter Filter am Magnetventil	Magnetventil reinigen	33
	Defektes Magnetventil	Magnetventil ersetzen	33
Der Mischer schaltet sich nicht ab.	Der Mischer führt eine Hygiene-spülung aus. Gelbe LED blinkt	Warten Sie bis zu 30 Minuten oder unterbrechen Sie kurzzeitig die Stromversorgung. (Gelbe LED blinkt bei Hygienespülung)	
	Falsches Magnetventil	Magnetventil ersetzen	33
	Lange Nachspülzeit eingestellt	Die Spülzeit auf die gewünschte Dauer einstellen.	27
Mischer beginnt ohne Grund zu spülen	Der Mischer befindet sich im Hygienespülmodus. Gelbe LED blinkt		
Wasser tropft aus der Mischertülle/Duschbrause	Undichtes Magnetventil	Magnetventil ersetzen	33
Sensor blinkt gelb, funktioniert aber	Niedrige Batteriespannung	Batterie wechseln	31
Sensor blinkt rot und funktioniert nicht	Leere Batterie	Batterie wechseln	31
Falsche Temperatur	Wasserdruck und Wassertemperatur sind nicht korrekt	Temperaturregler in kälteste bzw. wärmste Stellung drehen und kontrollieren, ob Durchfluss und Temperatur korrekt sind	29
	Falsche Position für Temperaturbegrenzung	Temperaturregler in wärmste Stellung drehen und Temperatur kontrollieren. Temperaturbegrenzung anpassen	29
Zu niedriger Durchfluss	Zu geringer Wasserdruck	Druck erhöhen	
	Zugesetztes Duschsieb	Duschsieb reinigen	31
	Zugesetzte Eintrittsfilter	Eintrittsfilter reinigen oder ersetzen	32
	Zugesetzter Filter im Magnetventil	Magnetventil reinigen oder ersetzen	33
Der Mischer reagiert nicht bei der Temperaturregelung.	Mischer falsch angeschloss-en oder Warmwasserleitung falsch verlegt	Die Warmwasserleitung muss mit der linken Mischerseite verbunden werden.	16, 17
Mischer wird durch reflektierende Kleidungsstücke aktiviert	Dies ist kein Fehler. IR-Licht wird durch Reflexe stark reflektiert, wodurch der Mischer starten kann.	Modelle mit einem darunter liegenden Auslauf sind weniger empfindlich für reflexhafte Auslösung.	
Spülzeit ist zu kurz oder zu lang	Nichts ist falsch. Die Spülzeit ist einstellbar	Einstellungen über WMS ändern	27
Träger Startknopf	Normalerweise kein Fehler	Die Hand etwas dichter und länger vor den Knopf halten	
	Falscher Startknopf	Startknopf austauschen	
Der Duschstrahl trifft falsch	Falsch eingestelltes Duschsieb	Den Winkel des Duschsiebs nachstellen	28

Storing	Mogelijke oorzaak	Maatregel	Pag.
Er komt geen water bij activeren van mengkraan	Slechte voedingsspanning	Vervang de batterij/Controleer de spanning	31
	Verstopte inlaatfilters	Maak de inlaatfilters schoon	32
	Verstopt filter op magneetklep	Maak de magneetklep schoon	33
	Defecte magneetklep	Vervang de magneetklep	33
De mengkraan schakelt niet uit	De mengkraan is bezig met hygiënisch spoelen. De gele led knippert	Wacht max 30 minuten of onderbreek de stroom kort. (De gele led knippert bij hygiënisch spoelen)	
	Defecte magneetklep	Vervang de magneetklep	33
	Naspoeltijd ingesteld op lang	Configureer de gewenste spoeltijdduur	27
De mengkraan begint zonder reden met spoelen	De mengkraan staat in de stand hygiënisch spoelen. De gele led knippert		
Er druppelt water uit de uitloop/douche van de mengkraan	De magneetklep dicht niet af	Vervang de magneetklep	33
De sensor knippert geel maar functioneert wel	Lage spanning in de batterij	Vervang de batterij	31
De sensor knippert rood en functioneert niet	Batterij leeg	Vervang de batterij	31
Temperatuur is onjuist	Waterdruk en watertemperatuur zijn niet juist	Stel de temperatuurregelknop in op Max koud/warm en controleer op voldoende stroom en temperatuur	29
	Onjuiste stand voor temperatuurbegrenzing	Stel de temperatuurregelknop in op Max warm en controleer de temperatuur. Stel temperatuurbegrenzing af	29
De stroom is te laag	Te lage waterdruk	Verhoog de druk	
	Verstopte douchezeef	Reinig de douchezeef	31
	Verstopte inlaatfilters	Reinig of vervang inlaatfilters	32
	Verstopt filter in magneetklep	Reinig of vervang magneetklep	33
De mengkraan reageert niet bij het regelen van de temperatuur	De mengkraan is verkeerd aangesloten of de warmwaterleiding is niet goed aangelegd	Het warme water moet worden aangesloten op de linkerkant van de mengkraan	16, 17
De mengkraan wordt geactiveerd door reflecterende kleding	Geen storing, infrarood licht wordt door reflecterende stof sterk gereflecteerd, waardoor de mengkraan kan starten	Modellen met een onder uitloop zijn minder gevoelig voor lichtinval	
De spoeltijd is te kort of te lang	Alles is goed. De spoeltijd is aanpasbaar	Verander instellingen via WMS	27
Trage startknop	Normaal geen storing	Houd de hand iets langer iets dichterbij de knop.	
	Defecte startknop	Vervang de startknop	
De douchestraal is niet juist gerichtingesteld	Douchezeef niet correct ingesteld	Stel de hoek van de douchezeef af	28

Défaut	Raison probable	Mesure corrective	Page
Pas d'écoulement lors de l'activation du mitigeur	Tension d'alimentation médiocre	Remplacer la pile/Vérifier la tension d'alimentation	31
	Filtre d'entrée encrassé	Nettoyer le filtre d'entrée	32
	Filtre encrassé sur l'électrovanne	Nettoyer l'électrovanne	33
	Électrovanne défectueuse	Remplacer l'électrovanne	33
Le mitigeur ne se ferme pas	Le mitigeur effectue un rinçage hygiénique. Une LED jaune clignote	Patienter jusqu'à 30 min. ou couper le courant brièvement. (Une LED jaune clignote en mode rinçage hygiénique)	
	Électrovanne défectueuse	Remplacer l'électrovanne	33
	Post-écoulement réglé sur un temps long	Reconfigurer le temps de rinçage selon la durée souhaitée	27
Un écoulement non désiré se déclenche	Le mitigeur est en mode rinçage hygiénique. Une LED jaune clignote		
Le bec/la douchette du mitigeur goutte	Électrovanne non étanche	Remplacer l'électrovanne	33
La sonde clignote en jaune mais fonctionne	Faible tension de la pile	Remplacer la pile	31
La sonde clignote en rouge et ne fonctionnera pas	Pile déchargée	Remplacer la pile	31
La température est incorrecte	La pression d'eau et la température de l'eau ne sont pas correctes	Régler le bouton de température sur froid/chaud Max et vérifier que l'on obtient un débit et une température suffisants	29
	Position incorrecte du limiteur de température	Régler le bouton de température sur chaud Max et vérifier la température. Régler le limiteur de température	29
Le débit est trop faible	Pression d'eau trop faible	Augmenter la pression	
	Pommeau de douche bouché	Nettoyer le pommeau de douche	31
	Filtre d'entrée encrassé	Nettoyer ou remplacer le filtre d'entrée.	32
	Filtre encrassé sur l'électrovanne	Nettoyer ou remplacer l'électrovanne	33
Le mitigeur ne réagit pas lors du réglage de la température	Le mitigeur est mal raccordé, ou alors l'arrivée d'eau chaude est raccordée de manière incorrecte	L'arrivée d'eau chaude doit être raccordée du côté gauche du mitigeur	16, 17
Le mitigeur est activé par des vêtements réfléchissants	Aucun défaut, la lumière infrarouge est fortement réfléchie par les surfaces brillantes, ce qui peut activer le mitigeur	Les modèles avec une sortie au dessous sont moins sensibles aux vêtements reflex	
Le temps de rinçage est trop court ou trop long	Rien de mal. Le temps de rinçage est réglable	Modifier les paramètres via WMS	27
Bouton de démarrage lent	Normal, aucun défaut	Tenir la main devant le bouton un peu plus près et plus longtemps	
	Bouton de démarrage incorrect	Remplacer le bouton de démarrage	
Le jet d'eau est mal orienté	Pommeau de douche mal réglé	Régler l'angle du pommeau de douche	28

Rev. 005 - 21.06.09 - FMM nr 100 70 33

FM Mattsson Mora Group AB

FM Mattsson
Box 480
SE-792 27 Mora
Tel. +46 (0)250 59 60 00
www.fmmattsson.se

FM Mattsson Mora Group AB International

FM Mattsson
Box 480
SE-792 27 Mora
Tel. +46 (0)250 59 61 00
www.fmmattsson.com

FM Mattsson Mora Group Norge AS

FM Mattsson
Strømsveien 200, 3. etasje
NO-0668 Oslo
Tel. +47 22 09 19 00
www.fmmattsson.no

FM Mattsson Mora Group Danmark ApS

FM Mattsson
Hvidkærvej 48
DK-5250 Odense SV
Tel. +45 43 43 13 43
www.fmmattsson.dk

FM Mattsson Mora Group Finland OY

FM Mattsson
Sahaajankatu 24
FI-00880 Helsinki
Tel. 020 7411 960
www.fmmattsson.fi

Mora GmbH

FM Mattsson
Biedenkamp 3c
DE-21509 Glinde bei Hamburg
Tel. +49 (0)40 53 57 08 - 0
www.fmmattsson.de

FM Mattsson Mora Group

FM Mattsson
Plesmanstraat 4
NL-3833 LA Leusden
Tel. +31 85 401 87 80
www.fmmattsson.nl