FM Mattsson Group
Box 480, SE-792 27 Mora
Tel. +46 (0)250 59 60 00, www.fmmattsson.com

FM Mattsson

Drift- och monteringsanvisning / Installation and maintenance instruction
FMM: 100 70 35 - Rev.007 - 2024.09.26

Tronic Shower Panel WMS

tronic wms

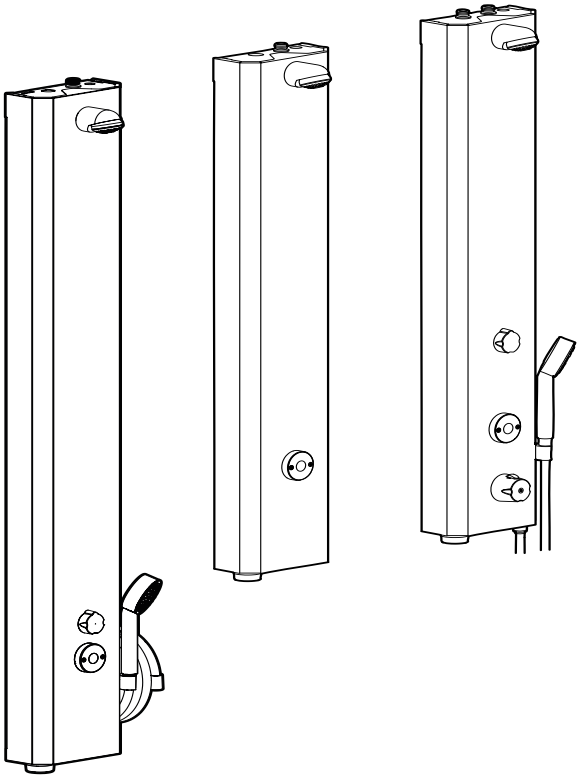

BRANSCHREGLER SÄKER VATTENINSTALLATION

Accepterad
monteringsanvisning
2021:1

Tronic WMS (Water Management System)
Produkter som kan integreras med vårt överordnade system Tronic WMS. Datat från blandarna kan bland annat användas till att optimera vatten- och energiförbrukningen samtidigt som man även kan programmera blandaren via plattformen.

Tronic WMS (Water Management System)
Products that can be integrated with our main system Tronic WMS.
Data obtained from the mixers can be used to optimize water and energy consumption, and at the same time the mixer can be programmed via the system.

SV - Innehåll

Allmänt 7
Teknisk information 11
Byggteknisk information 12
Montering 13
Kopplingsförslag 20
Start, driftsättning 22
Programmering 23
Byte av batteri 24
Rengöring av duschsil 24
Temperaturbegränsning 25
Avstängd spolning 26
Inställning av duschvinkel 26
Städuttag 27
Hetvattenspolning 28
Rengöring av inloppsfilter 30
Rengöring av magnetventil 30
Felsökning 31

EN - Contents

General 7
Technical information 11
Technical information (construction) 12
Installation 13
Suggested coupling 20
Start, operation 22
Programming / change programme 23
Replacing the battery 24
Cleaning the shower head 24
Temperature limiter 25
Suspended / turned off flushing 26
Setting the shower angle 26
Cleaning outlet 27
Hot water flushing 28
Cleaning the inlet filters 30
Cleaning the solenoid valve 30
Troubleshooting 32

NO - Innhold

Generelt 8
Teknisk informasjon 11
Byggteknisk informasjon 12
Montering 13
Koblingsforslag 20
Start, idriftsetting 22
Programmering 23
Bytte av batteri 24
Rengjøring av dusjsil 24
Temperaturbegrensning 25
Avstengt spyling 26
Instilling av dusjvinkel 26
Rengjøringsuttak 27
Varmtvannsspyling 28
Rengjøring av innløpsfilter 30
Rengjøring av magnetventil 30
Feilsøking 33

DK - Indhold

Generelt 8
Tekniske specifikationer 11
Byggeteknisk information 12
Montering 13
Koblingsforslag 20
Start, idriftsætning 22
Programmering 23
Udskiftning af batteri 24
Rengøring af brusersie 24
Temperaturbegrænsning 25
Lukket for spuling 26
Indstilling af bruservinkel 26
Rengøringsdyse 27
Varmtvandsspuling 28
Rengøring af indløbsfilter 30
Rengøring af magnetventil 30
Fejlfinding 34

FI - Sisältö

Yleistä 9
Tekniset tiedot 11
Rakennustekniset tiedot 12
Asennus 13
Kytkentäehdotukset 20
Käynnistys, käyttöönotto 22
Ohjelmointi 23
Pariston vaihto 24
Suihkupään puhdistaminen 24
Lämpötilan rajoitus 25
Huuhtelun esto 26
Suihkukulman säätö 26
Kytkentä huuhteluletkulle 27
Kuumavesihuuhtelu 28
Tulovesisihtien puhdistus 30
Magneettiventtiilin puhdistus 30
Vianetsintä 35

DE - Inhalt

Allgemein 9
Technische Informationen 11
Bautechnische Informationen 12
Montage 13
Anschlussvorschlag 20
Start, Inbetriebnahme 22
Programmierung 23
Batteriewechsel 24
Reinigung des Duschkopf 24
Temperaturbegrenzung 25
Deaktivierte Spülung 26
Duschwinkel einstellen 26
Reinigungsanschluss 27
Heißwasserspülung 28
Eintrittsfilter reinigen 30
Reinigung des Magnetventils 30
Fehlersuche 36

NL – Inhoud

Algemeen 10
Technische informatie 11
Bouwtechnische informatie 12
Montage 13
Koppelingsvoorstellen 20
Start, inbedrijfstelling 22
Programmeren 23
Batterij vervangen 24
Douchekop schoonmaken 24
Temperatuurbegrenzing 25
Spoelen uitgeschakeld 26
Douchehoek instellen 26
Reinigingsaansluiting 27
Spoelen met heet water 28
Inlaatfilter schoonmaken 30
Magneetklep schoonmaken 30
Problemen oplossen 37

FR – Sommaire

Présentation générale 10
Informations techniques 11
Informations techniques liées au bâtiment 12
Montage 13
Proposition d'installation 20
Démarrage, mise en service 22
Programmation 23
Remplecement de la pile 24
Nettoyage pomme de douche 24
Limiteur de température 25
Rinçage fermé 26
Réglage de l'angle du jet de douche 26
Sortie de nettoyage 27
Rinçage eau chaude 28
Nettoyage du filtre d'arrivée d'eau 30
Nettoyage de l'électrovanne 30
Dépannage 38

SV
Allmänt

Installation
Installationen ska utföras enligt branschregler Säker Vatteninstallation. Vi rekommenderar att du anlitar ett auktoriserat VVS-företag.

OBS! Vid ny rörinstallation måste rören renspolas innan blandaren monteras.

Elinstallation
Respektive lands installationsregler ska beaktas vid installation för nätdrift.

Vid risk för frost
Om blandaren kommer att utsättas för yttre temperaturer lägre än 0 °C (t.ex. i ouppvärmda fritidshus) ska blandaren demonteras och förvaras i uppvärmt utrymme.

Rengöring
Ytbehandlingen bevaras bäst genom rengöring med mjuk trasa och mild tvållösning, eftersköljning med rent vatten och polering med torr trasa. Använd inte kalklösande, sura- eller slipande skurmedel. För att avlägsna kalkfläckar, blanda 4 delar ljummet vatten med 1 del 12 % hushållsättika och tvätta blandaren med en mjuk trasa eller svamp. Skölj av med rent vatten.

Täthetskontroll
Täthetskontroll ska utföras enligt branschregler i respektive land.

Skador som orsakas till följd av spännings-korrosion som uppstår på grund av vattnets eller den omgivande miljöns beskaffenhet samt felaktig montering inkluderas inte i produktansvaret.

Reservdelar
www.fmmattsson.com

Återvinning
Uttjänta produkter kan återlämnas till FM Mattsson för återvinning.

Servicetelefon: 020-72 10 60

EN
General

Installation
We recommend that you entrust an authorised plumber.

NOTE! For new pipe installations, the pipes must be flushed clean before the mixer is fitted.

Electrical installation
Installation of external power supply should be performed according to local regulations in each country.

If there is risk of freeze damage
If the mixer will be subjected to external temperatures lower than 0 °C (e.g. in an unheated holiday home), the mixer should be disconnected and stored in a heated space.

Cleaning
The surface finish is best preserved by cleaning with a soft cloth and mild soap solution, followed by rinsing with clean water and polishing with a dry cloth. Do not use lime dissolvents, acidic or abrasive cleaners. To remove lime spots, mix 4 parts warm water with 1 part 12% household vinegar and wash the mixer with a soft cloth or sponge. Rinse with clean water.

Tightness check
Tightness checks should be made according to the industry rules in the respective country.

Damage arising as a consequence of stress corrosion cracking arising due to the water's or the ambient environment's nature as well as incorrect fitting is not covered by the product liability.

Spare parts
www.fmmattsson.com

Recycling
Disused products can be returned to FM Mattsson for recycling.

NO
Generelt

Installasjon
Vi anbefaler at du benytter et autorisert VVS-firma.

OBS! Ved ny rørinstallasjon må rørene spyles rene før blandebatteriet monteres.

El-installasjon
Respektive lands installasjonsregler skal følges ved installasjon for nettdrift.

Ved frostfare
Hvis blandebatteriet blir utsatt for temperaturer under 0 °C (f.eks. i uoppvarmede hytter), skal batteriet demonteres og oppbevares i et frostfritt rom.

Rengjøring
Overflatebehandlingen bevares best ved rengjøring med myk klut og mild såpeoppløsning, etterskylling med rent vann og polering med tørr klut. Unngå bruk av kalkløsende, sure eller slipende skuremidler. Kalkflekker fjernes ved å blande 4 deler lunkent vann med 1 del 12 % husholdningseddik og vaske blandebatteriet med en myk klut eller svamp. Skyll av med rent vann.

Tetthetskontroll
Tetthetskontroll skal utføres i henhold til gjeldende bransjeregler i de respektive land.

Skader forårsaket av spenningskorrosjon på grunn av vannets eller omgivelsenes beskaffenhet eller feilaktig montering er ikke med i produktansvaret.

Reservedeler
www.fmmattsson.com

Gjenvinning
Kasserte produkter kan leveres til FM Mattsson for gjenvinning.

DK
Generelt

Montering
Vi anbefaler, at du anvender en autoriseret VVS-installatør.

Bemærk! Ved montering af nye rør skal rørene skylles rene, inden blandingsbatteriet monteres.

Elinstallation
De respektive landes installationsregulativer skal overholdes ved installation til netdrift.

Ved risiko for frost
Hvis blandingsbatteriet udsættes for udvendige temperaturer på under 0 °C (f.eks. i uopvarmede fritidshuse), skal blandingsbatteriet afmonteres og opbevares i et opvarmet rum.

Rengøring
Overfladebehandlingen bevares bedst ved rengøring med en blød klud og en mild sæbe-opløsning, hvorefter der skylles efter med rent vand og poleres med en tør klud. Anvend ikke kalk-opløsende, sure eller slibende skuremidler. Til fjernelse af kalkpletter blandes 4 dele lunkent vand med 1 del lagereddike (12 %), og blandingsbatteriet vaskes med en blød klud eller svamp. Skyl efter med rent vand.

Tæthedskontrol
Tæthedskontrollen skal udføres i overens-stemmelse med branchens retningslinjer i det pågældende land.

Skader, der forårsages af spændingskorrosion, som opstår som følge af vandets eller det omgivende miljøs beskaffenhed samt forkert montering, er ikke omfattet af produktansvaret.

Reservedele
www.fmmattsson.com

Genvinding
Udtjente produkter kan returneres til FM Mattsson til genanvendelse.

FI

Yleistä

Asennus
Suosittelemme asennuksen teettämistä valtuutetulla LVI-yrityksellä.

HUOM! Uudessa putkiasennuksessa täytyy putket huuhdella puhtaiksi ennen hanan asentamista.

Sähköasennus
Verkkoliitännässä on noudatettava asennusmaassa voimassa olevia asennusmääräyksiä.

Jäätymisvaara
Jos lämpötila hanan käyttöpaikassa laskee 0 °C:een alapuolelle (esim. lämmittämättömissä vapaa-ajan asunnoissa), on hana irrotettava ja säilytettävä lämmitetyssä tilassa.

Puhdistus
Pintakäsittely säilyy parhaiten, kun pinta puhdistetaan pehmeällä rievulla ja miedolla saippualiuoksella ja huuhdellaan lopuksi puhtaalla vedellä ja kiillotetaan kuivalla rievulla. Älä käytä kalkkia liuottavia, happamia tai hiovia puhdistusaineita. Poista kalkkitahrat pesemällä hana pehmeää riepua tai sientä käyttäen seoksella, jossa on 4 osaa haaleaa vettä ja 1 osa 12-prosenttista talousetikkaa. Huuhtele puhtaalla vedellä.

Tiiviystarkastus
Tiiviystarkastus on tehtävä käyttömaan toimiala-kohtaisten määräysten mukaisesti.

Vahingot, joiden syynä on veden tai ympäristön laadusta johtuva jännityskorroosio sekä virheellinen asennus, eivät sisälly tuotevastuuseen.

Varaosat
www.fmmattsson.com

Kierrätys
Käytetyt tuotteet voidaan palauttaa FM Mattsson kierrätettäviksi.

DE

Allgemein

Installation
Wie empfehlen Ihnen, eine zugelassene Installations-firma für Gas und Wasser zu beauftragen.

ACHTUNG! Bei einer neuen Rohrinstallation müssen die Rohre sauber gespült werden, bevor der Mischer montiert wird.

Elektrische Installation
Bei einer Installation für den Netzbetrieb sind die geltenden Bestimmungen im jeweiligen Land zu beachten.

Bei Frostgefahr
Falls der Mischer niedrigeren Außentemperaturen als 0 °C (z.B. in einem unaufgeheizten Ferienhaus) ausgesetzt wird, muss der Mischer demontiert und in einer aufgewärmten Räumlichkeit aufbewahrt werden.

Reinigung
Die Oberflächenbehandlung erfolgt am besten mit einem weichen Lappen und einer milden Seifenlauge, das Nachspülen erfolgt mit sauberem Wasser und die Politur mit einem trockenen Lappen. Bitte kein kalklösendes, saures oder schleifendes Scheuermittel verwenden. Um Kalkflecken zu entfernen, verwenden Sie 4 Teile lauwarmes Wasser und 1 Teil 12% Haushaltsessig und reinigen den Mischer mit einem weichen Tuch oder Schwamm. Mit sauberem Wasser abspülen.

Dichtheitskontrolle
Die Dichtheitskontrolle muss gemäß den im jeweiligen Land geltenden Branchenregeln erfolgen.

Schäden, die durch Spannungskorrosion aufgrund der Wassereigenschaften oder der Umgebung entstehen, oder aufgrund falscher Montage verursacht werden, sind nicht durch die Produkthaftung gedeckt.

Ersatzteile
www.fmmattsson.com

Recycling
Ausgediente Produkte können der Firma FM Mattsson für Recyclingzwecke zurückgebracht werden.

NL
Algemeen

Installatie
Wij adviseren u een erkend installatiebedrijf in de arm te nemen.

Let op! Bij nieuw leidingwerk moeten de leidingen worden doorgespoeld voordat de mengkraan wordt gemonteerd.

Elektrische installatie
Volg bij de installatie van de netvoeding de installatieregels van het betreffende land.

Bij kans op vorst
Als de mengkraan wordt blootgesteld aan temp-eraturen lager dan 0 °C (bijv. bij onverwarmde recre-atiewoningen) moet de mengkraan worden losge-koppeld en worden bewaard in een verwarmde ruimte.

Reinigen
U houdt de behandelde oppervlakte van de kraan het mooist als u deze met een zachte doek en vloeibare zeep schoonmaakt, naspoelt met schoon water en poetst met een droge doek. Er mogen beslist geen ontkalkingsproducten en zuurhoudende of schurende middelen worden gebruikt. Voor het verwijderen van kalkaanslag mengt u 4 delen lauw water met 1 deel schoonmaakazijn (12%) en maakt u de mengkraan schoon met een zachte doek of spons. Spoel na met schoon water.

Lekkagecontrole
De controle op lekkages moet worden uitgevoerd overeenkomstig de lokale brancheregelgeving.

Schade ten gevolge van spanningscorrosie ontstaan door de gesteldheid van het water of de omgeving en foutieve montage vallen niet onder de productaansprakelijkheid.

Reserveonderdelen
www.fmmattsson.com

Recycling
Verbruikte mengkranen kunnen voor hergebruik geretourneerd worden aan FM Mattsson.

FR
Présentation générale

Installation
Nous vous conseillons de faire appel à une entre-prise de plomberie agrée.

ATTENTION ! En cas de mise en place d'un nouveau tuyau, celui-ci doit être rincé par chasse d'eau avant de monter le mitigeur.

Installation électrique
La réglementation en vigueur dan chaque pays doit être prise en compte lors de l'installation du réseau électrique.

En cas de risque de gel
Si le mitigeur sera susceptible d'être exposé à des températures extérieures inférieures à 0°C (par exemple dans une maison de campagne non chauffée), le mitigeur doit être démonté et conservé dans un espace chauffé.

Nettoyage
Pour une meilleure préservation du traitement de surface, le mitigeur doit être nettoyé avec un chiffon et un détergent doux, suivi d'un rinçage à l'eau claire, et d'un essuyage avec un chiffon sec. N'utilisez pas de produit anti-calcaire, d'acide ou de crème à récurer. Pour faire disparaître les traces de calcaire, mélangez 4 parties d'eau tiède avec 1 partie de vinaigre ménager à 12%, et passez le mélange à l'aide d'un chiffon doux ou d'une éponge. Rincez à l'eau claire.

Contrôle d'étanchéité
Le contrôle d'étanchéité doit être réalisé conformément aux règles du secteur en vigueur sur le territoire national.

Les dommages survenant suite à une corrosion fissurante liée à l'eau ou à la nature de son environ-nement, ou encore suite à un montage défectueux, sont exclus de la garantie du produit.

Pièces de rechange
www.fmmattsson.com

Recyclage
Les produits usagés peuvent être déposés auprès de FM Mattsson pour recyclage.

SV Teknisk information
NO Teknisk informasjon
DK Tekniske specifikationer
FI Tekniset tiedot
EN Technical information
DE Technische Informationen
NL Technische informatie
FR Informations techniques

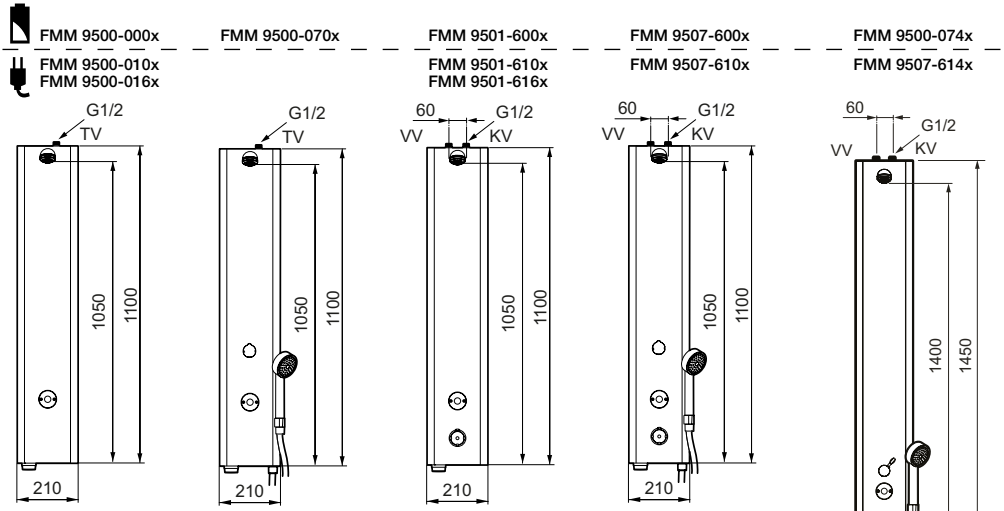

1002 CERTIFIERING KONTROLL RISE SC0179-19

PRODUKTSERTIFIKAT PS 3550 SINTEF Certification

Standard/ Standard/ Standard/ Standard/ Standard/ Standard/ Standaard/ Standard :	EN 15091 / EN 1111
Drifttryck/ Working pressure/ Driftstrykk/ Driftstryk/ Käyttöpaine/ Betriebsdruck/ Bedrijfsdruk/ Pression de service:	50–1000 kPa 100–500 kPa*
Provningstryck max./ Max. test pressure/ Testtrykk maks./ Prøvningstryk maks./ Koestuspaine max/ Prüfdruck max/ Testdruk max./ Pression d'essai maxi. :	1600 kPa
Max. flöde/ Max. flow rate/ Maks. vannmengde/ Maks. Fløde/ Max. virtaus/ Max. Vassermengen/ Max. volumestroom/ Max. débit le débit :	9 l/min
Max. varmvattentemperatur/ Max. hot water temperature/ Maks. temperatur varmtvann/ Maks. varmtvandstemperatur/ Max lämminvesilämpötila/ Max. Warmwassertemperatur/ Max. warmwatertemperatuur/ Température eau chaude maxi. :	80 °C (65 °C)*
Återströmningsskydd/ Backflow preventer/ Tilbakestrømningssikring/ Overløbsventil/ Takaisinimusuojaus/ Rückflussschutz/ Terugstroombeveiliging/ Protection contre le reflux :	EB EN 1717
Anslutning/ Connection/ Tilkobling/ Tilslutning/ Liitäntä/ Anschluss/ Aansluiting/ Raccordement :	G1/2
Batterityp/ Battery type/ Batteritype/ Batteritype/ Paristotyyppi/ Batterietyp/ Batterijtype/ Type de pile:	CR-P2 6V Lithium
Nätdrift/ External power supply/ Nettdrift/ Netdrift/ Verkkokäyttö/ Netzbetrieb/ Netvoeding/ Alimentation secteur :	12V AC/DC, 50Hz, >7W
Sensor/ Sensor/ Sensor/ Sensor/ Tunnistin/ Sensor/ Sensor/ Sonde :	Aktiv IR / Active IR
IP klass sensor/ Enclosure class sensor/ IP-klasse sensor/ IP-klasse sensor/ IP-luokka tunnistin/ IP-Schutzart Sensor/ IP-klasse sensor/ Indice IP sonde :	IP67
Frekvens/ Frequency/ Frekvens/ Frekvens/ Taajuus/ Frequenz/ Frequentie/ Fréquence :	868 MHz
Kanal/ Channel/ Kanal/ Kanal/ Kanava/ Kanal/ Kanaal/ Canal :	26
Uteffekt/Output/ Utgangseffekt/ Output/ Ulostulo/ Ausgang/ Output/ Sortie :	14 dBm
* Rekommenderat värde/ Recommended value/ Anbefalt verdi/ Anbefalet værdi/ Suositusarvo/ Empfohlener Wert/ Aanbevolen waarde/ Valeur recommandée	

SV Byggteknisk information
NO Byggteknisk informasjon
DK Byggeteknisk information
FI Rakennustekniset tiedot
EN Technical information (construction)
DE Bautechnische Informationen
NL Bouwtechnische informatie
FR Informations techniques liées au bâtiment

SV: Skruvinfästningar i våtzon 1 ska göras i betong eller annan massiv konstruktion, träreglar, träkortlingar eller i konstruktion som är provad och godkänd för infästning, till exempel skivkonstruktion.
Se exempel på godkända konstruktioner på säkervatten.se.

Alla infästningar i våtzon 1 och 2 ska tätas, se ”Fig. 1” eller ”Fig. 2”.
Material för tätning ska fästa mot underlaget och vara vattenbeständigt, mögelresistent och åldersbeständigt.

Fig. 1

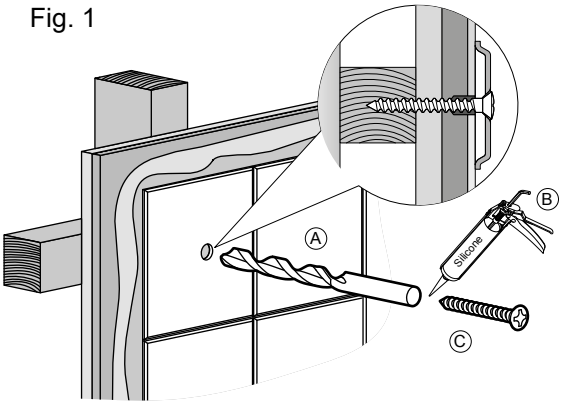

Fig. 2

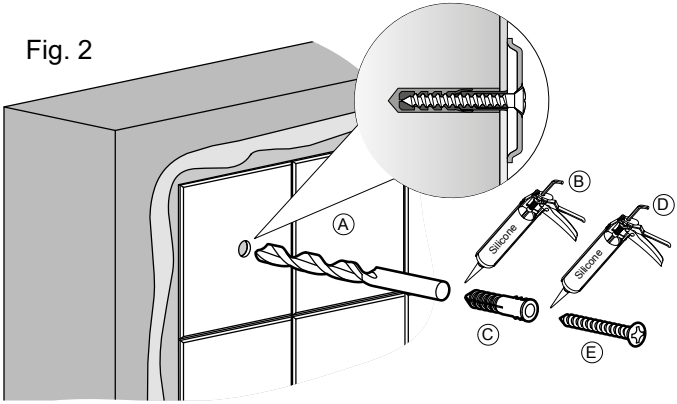

SV	Montering	**EN**	Installation
NO	Montering	**DE**	Montage
DK	Montering	**NL**	Montage
FI	Asennus	**FR**	Montage

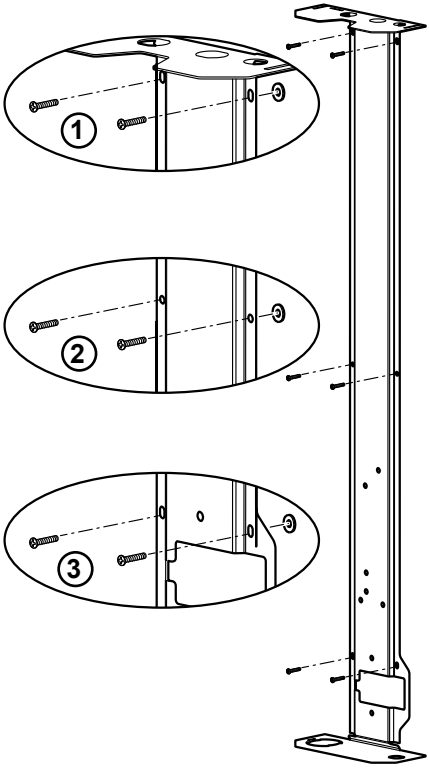

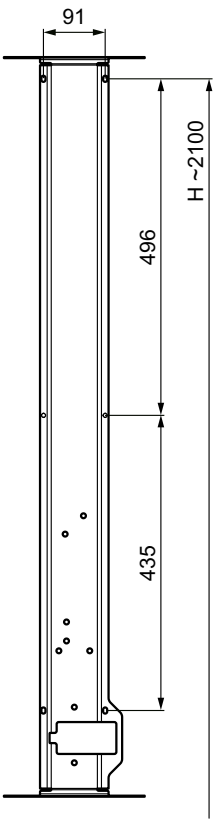

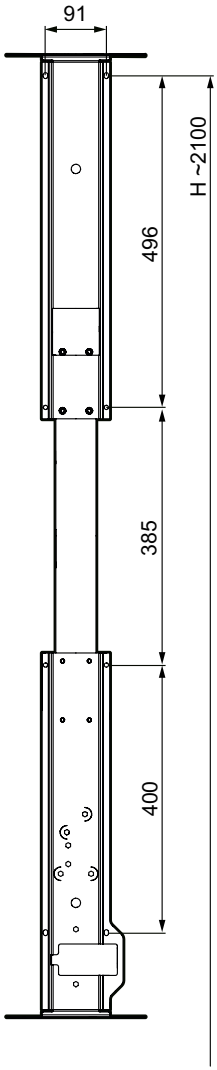

SV: Dessa duschpaneler uppfyller kraven gällande återströmning enligt SS-EN 1717 och SäVa § 5.3 utan behov av kompletterande produkter eller åtgärder.

SV	Montering	**EN**	Installation
NO	Montering	**DE**	Montage
DK	Montering	**NL**	Montage
FI	Asennus	**FR**	Montage

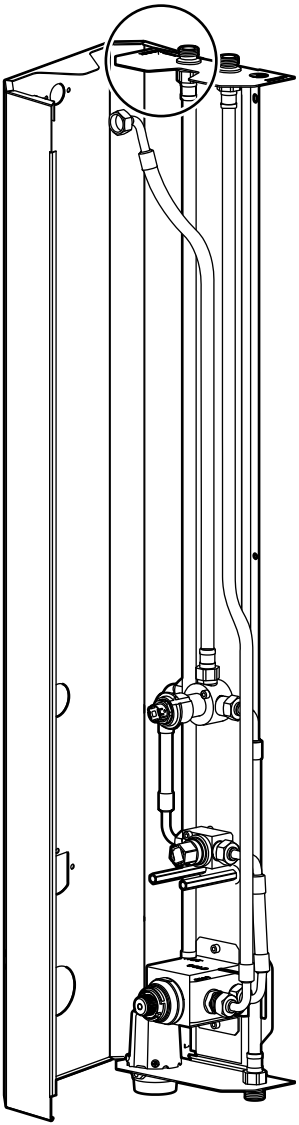

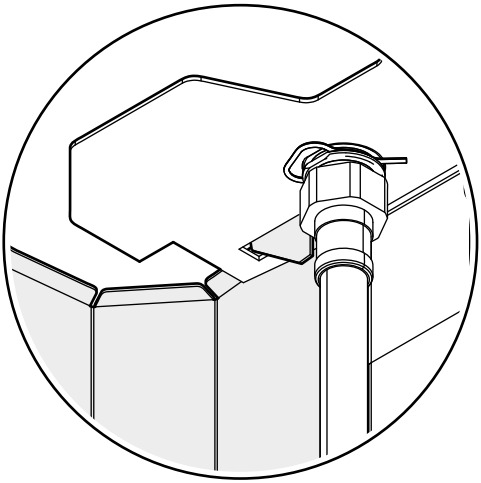

SV	Montering	**EN**	Installation
NO	Montering	**DE**	Montage
DK	Montering	**NL**	Montage
FI	Asennus	**FR**	Montage

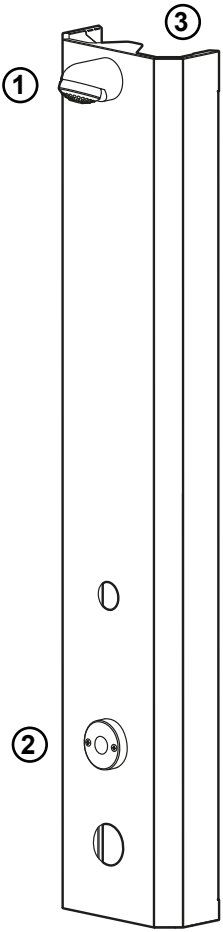

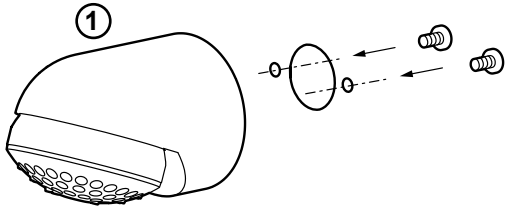

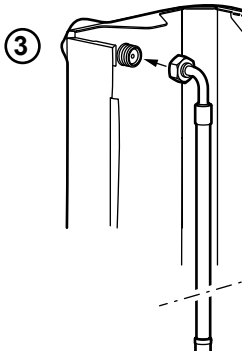

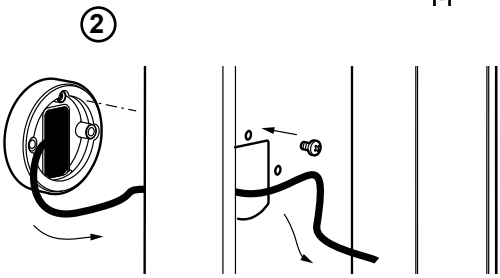

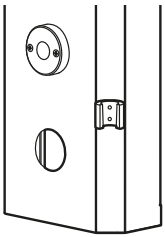

FMM 9500-070x
FMM 9507-600x
FMM 9507-610x
FMM 9500-074x
FMM 9507-614x

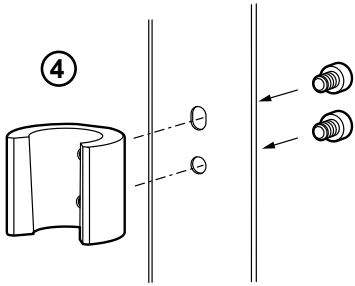

SV	Montering	**EN**	Installation
NO	Montering	**DE**	Montage
DK	Montering	**NL**	Montage
FI	Asennus	**FR**	Montage

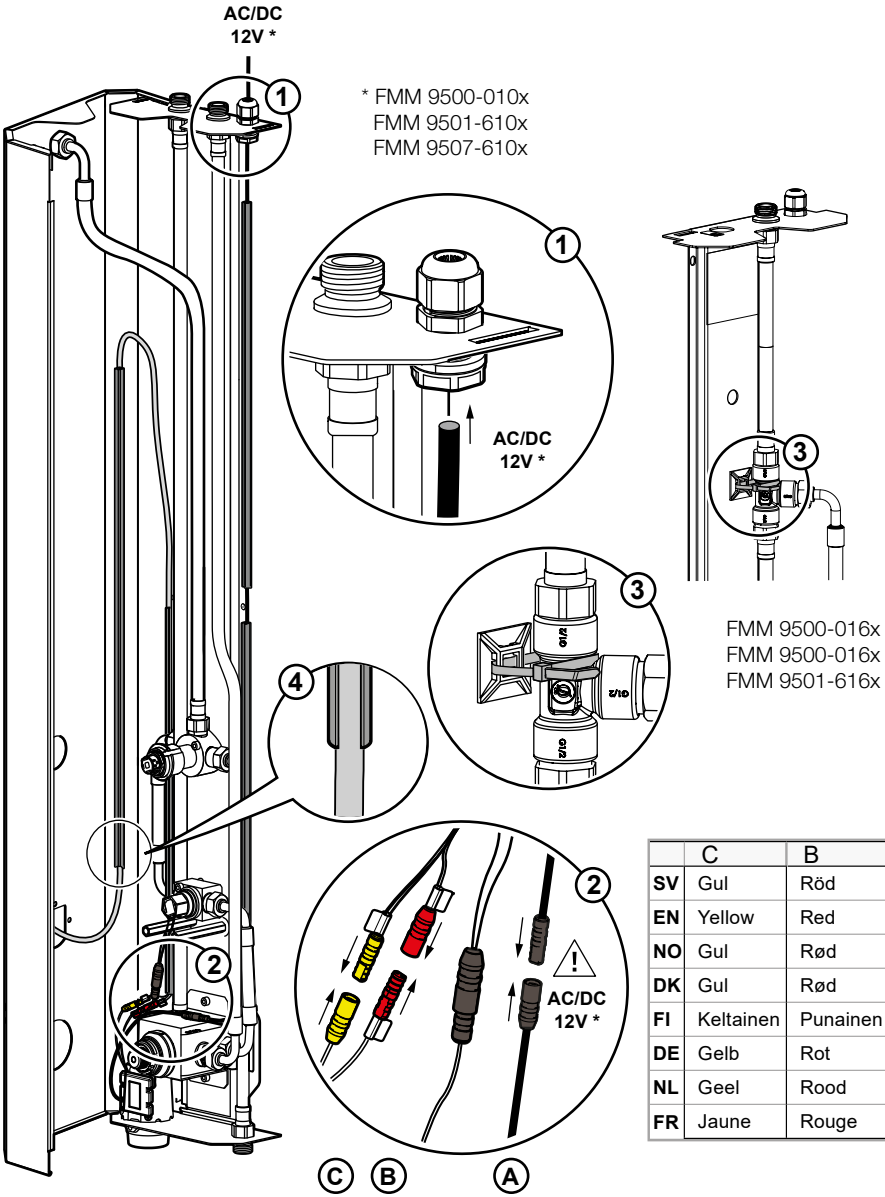

	C	B	A
SV	Gul	Röd	Svart
EN	Yellow	Red	Black
NO	Gul	Rød	Svart
DK	Gul	Rød	Sort
FI	Keltainen	Punainen	Musta
DE	Gelb	Rot	Schwarz
NL	Geel	Rood	Zwart
FR	Jaune	Rouge	Noir

SV	Montering	**EN**	Installation
NO	Montering	**DE**	Montage
DK	Montering	**NL**	Montage
FI	Asennus	**FR**	Montage

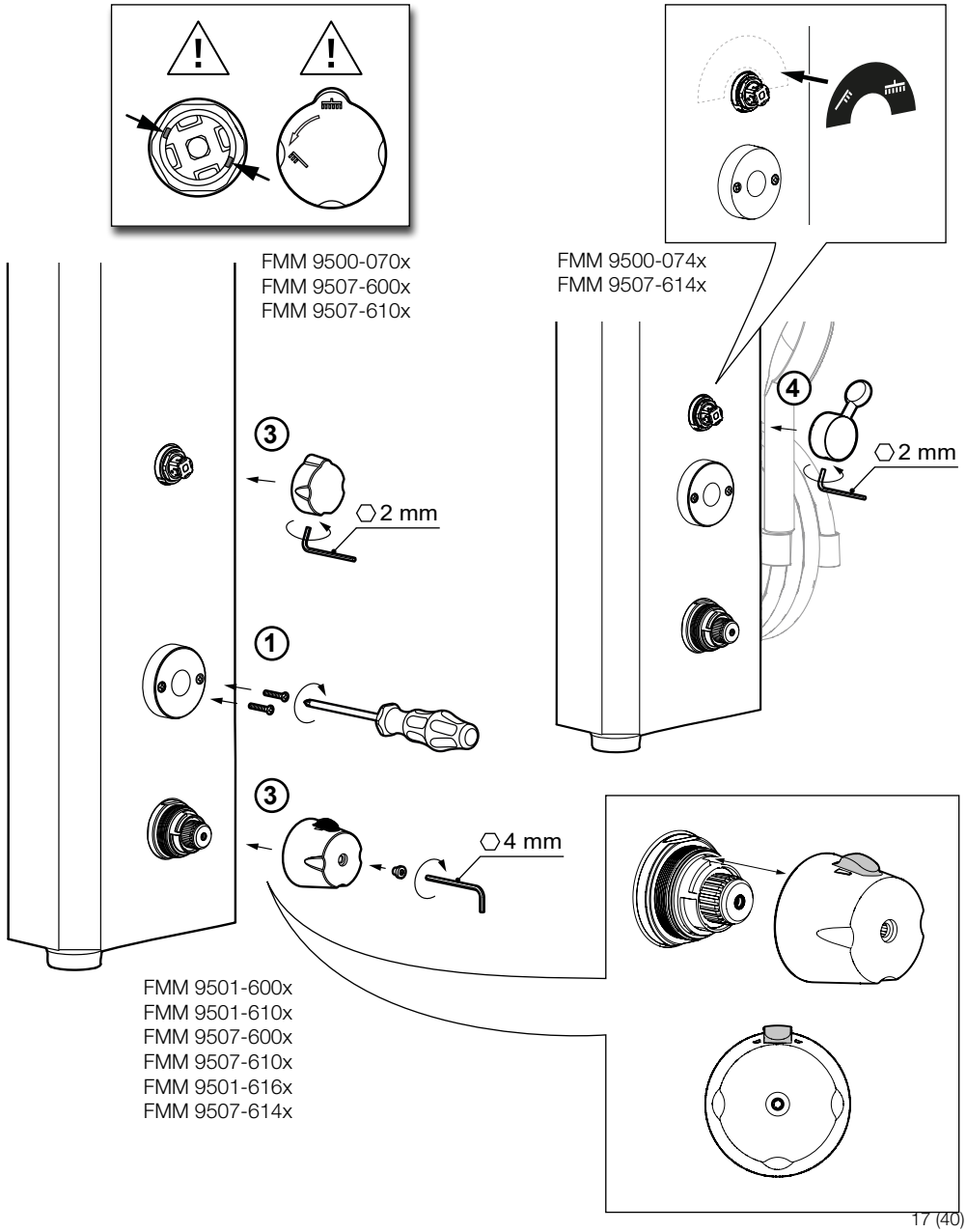

SV	Montering	**EN**	Installation
NO	Montering	**DE**	Montage
DK	Montering	**NL**	Montage
FI	Asennus	**FR**	Montage

FMM 9500-070x
FMM 9507-600x
FMM 9507-610x
FMM 9500-074x
FMM 9507-614x

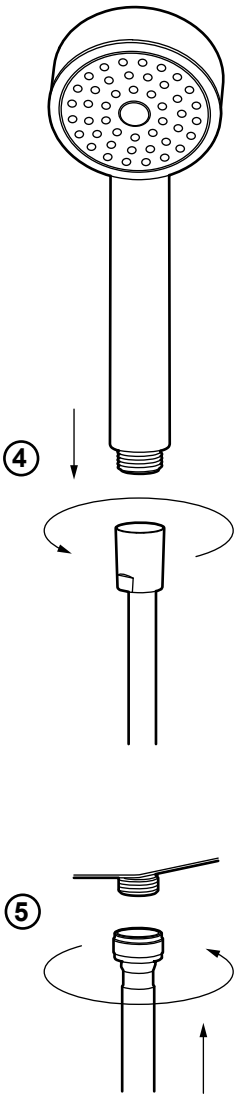

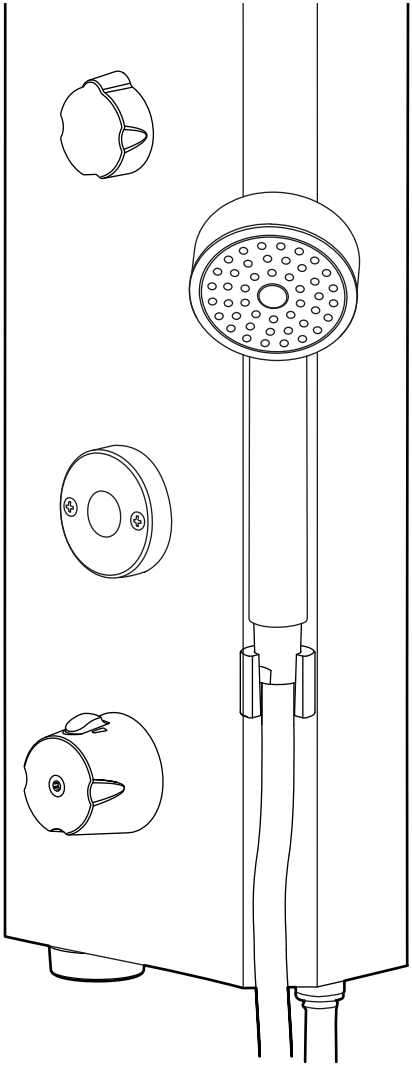

SV	Montering	**EN**	Installation
NO	Montering	**DE**	Montage
DK	Montering	**NL**	Montage
FI	Asennus	**FR**	Montage

FMM 9500-070x
FMM 9507-600x
FMM 9507-610x
FMM 9500-074x
FMM 9507-614x

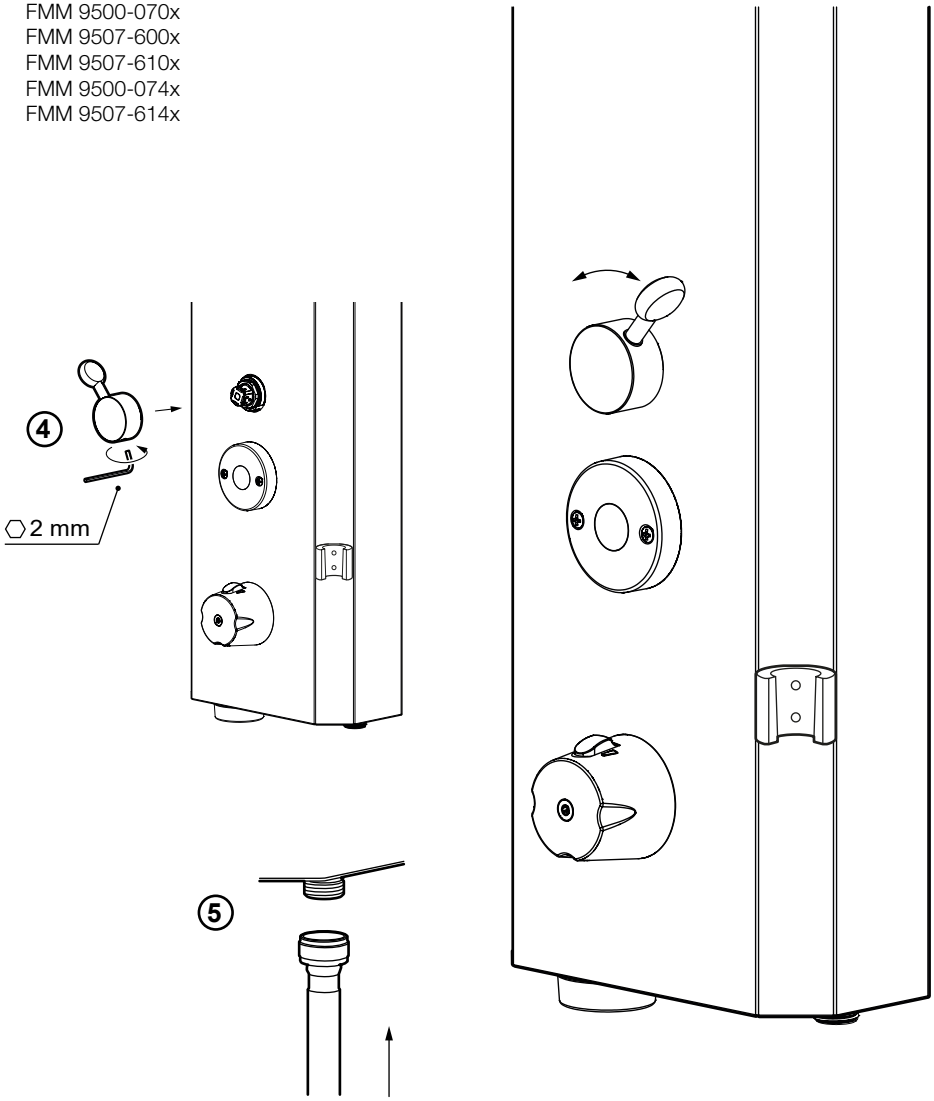

SV	Kopplingsförslag	**EN**	Suggested coupling
NO	Koblingsforslag	**DE**	Anschlussvorschlag
DK	Koblingsforslag	**NL**	Koppelingsvoorstellen
FI	Kytkentäehdotukset	**FR**	Proposition d'installation

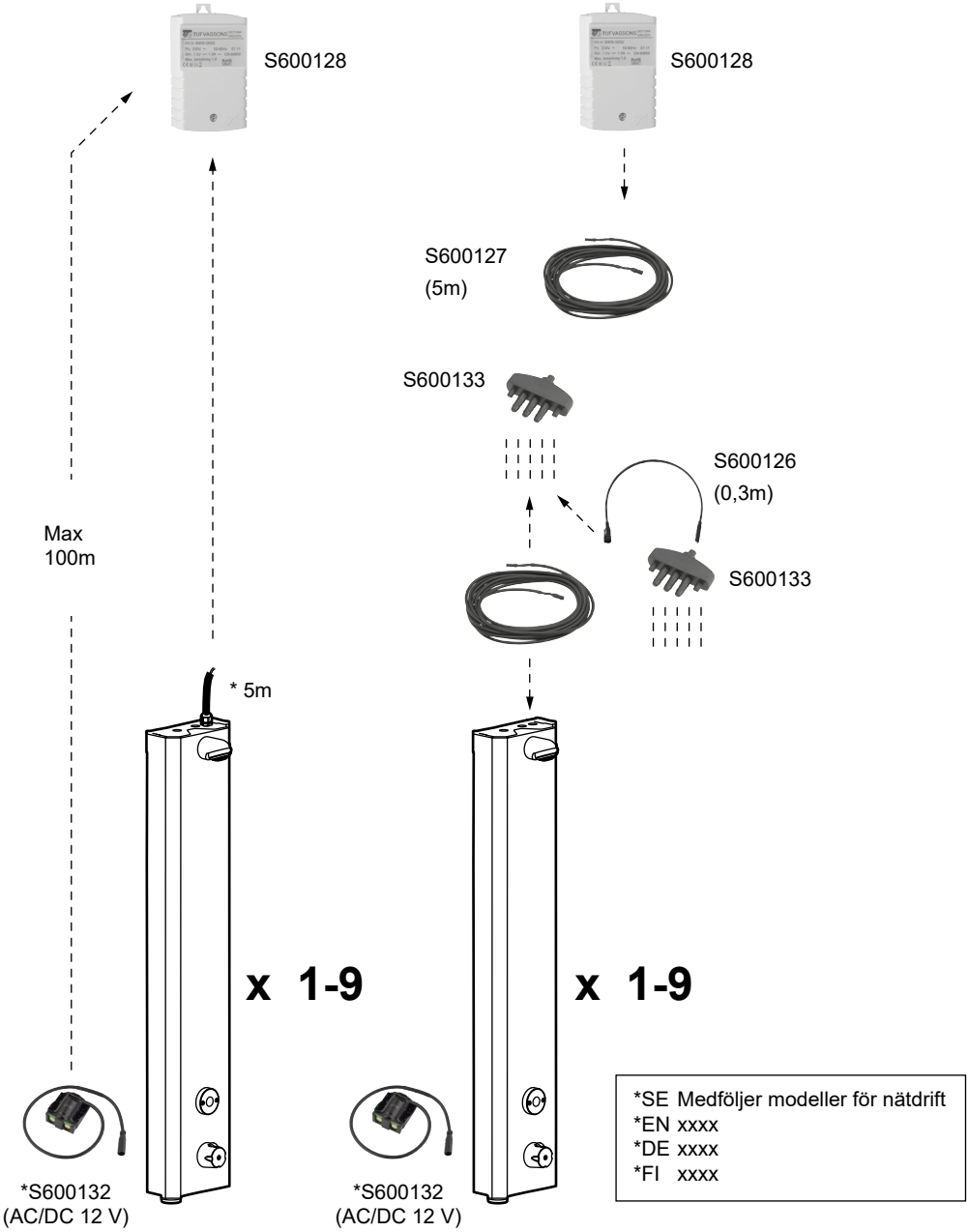

SV	Kopplingsförslag	**EN**	Suggested coupling
NO	Koblingsforslag	**DE**	Anschlussvorschlag
DK	Koblingsforslag	**NL**	Koppelingsvoorstellen
FI	Kytkentäehdotukset	**FR**	Proposition d'installation

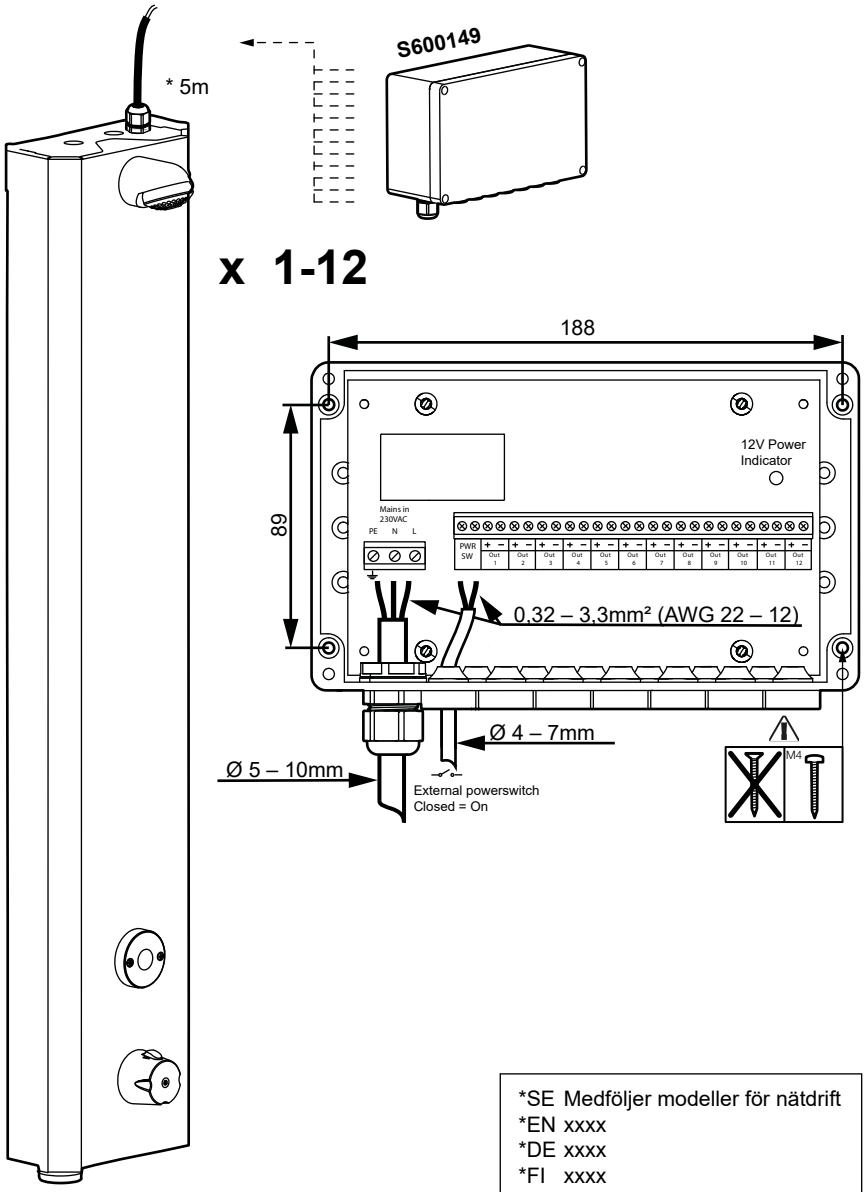

*SE Medföljer modeller för nätdrift
*EN xxxx
*DE xxxx
*FI xxxx

SV	Start, driftsättning	**EN**	Start, operation
NO	Start, idriftsetting	**DE**	Start, Inbetriebnahme
DK	Start, idriftsætning	**NL**	Start, inbedrijfstelling
FI	Käynnistys, käyttöönotto	**FR**	Démarrage, mise en service

FMM 9500-000x, FMM 9500-070x, FMM 9501-600x, FMM 9507-600x, FMM 9500-074x

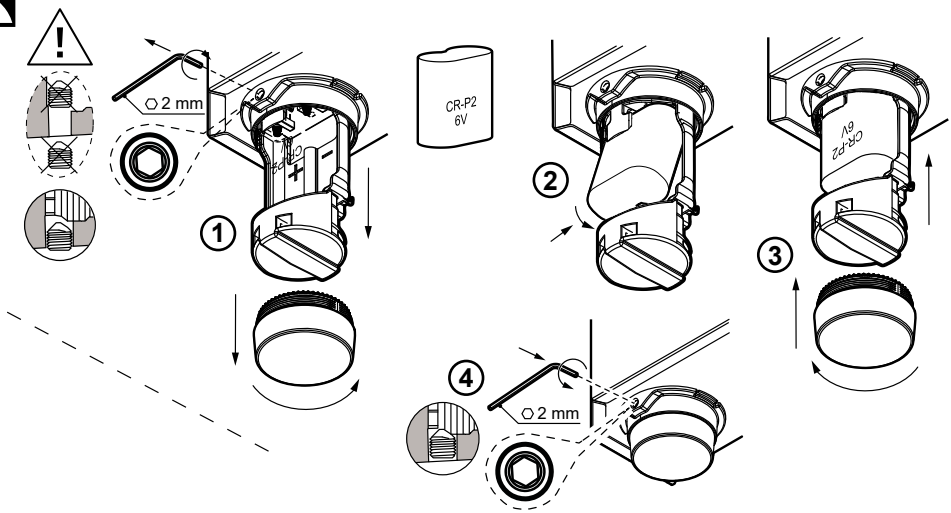

FMM 9500-010x
FMM 9501-610x
FMM 9507-610x
FMM 9500-016x
FMM 9501-616x
FMM 9507-614x

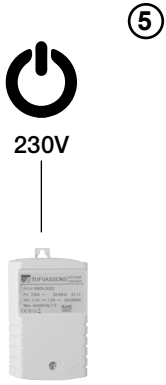

SV	Programmering	**EN**	Programming / change programme
NO	Programmering	**DE**	Programmierung
DK	Programmering	**NL**	Programmeren
FI	Ohjelmointi	**FR**	Programmation

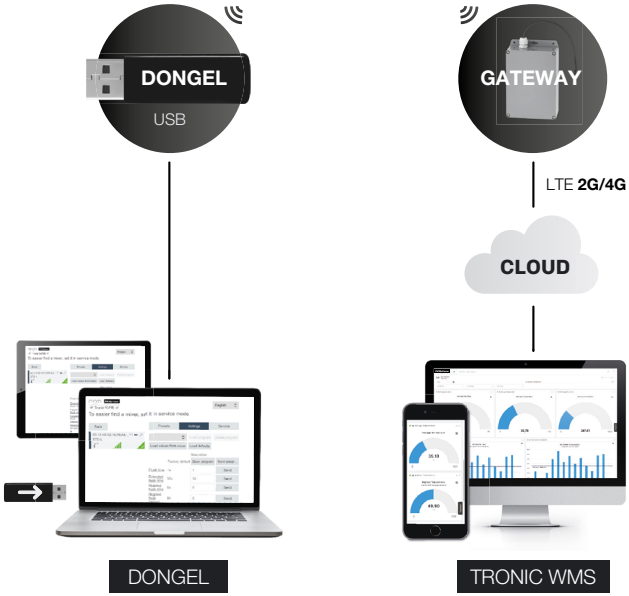

SV Programmering av produkter som kommunicerar trådlöst sker via abonnemang/gateway/ WMS dongle.
EN Programming of products for wireless communication is done by subscription/gateway/ WMS dongle.
NO Programmering av produkter for trådløs kommunikasjon gjøres ved abonnement/gateway/ WMS dongle.
DK Programmering af produkter der kommunikerer trådløst sker via abonnement/gateway/ WMS dongle.
FI Tietoverkkoon yhdistettävien tuotteiden ohjelmointi suoritetaan verkkoyhteyden kautta.
DE Die Programmierung von Produkten für die drahtlose Kommunikation erfolgt über Subscription (Abonnement) / Gateway/ WMS USB Funkmodul.
NL Producten met draadloze communicatie worden geprogrammeerd via een abonnement/gateway/WMS dongle.
FR La programmation des produits pour la communication sans fil se fait par abonnement/gateway/ WMS dongle.

SE	Program	Spoltid	Hygienspolning, intervall	Hygienspolning, spoltid	Växelläge	Hetvattenspolning
NO	Program	Spyletid	Hygiene spyling, intervall	Hygiene spyling, spyletid	Av/på-modus	Varmtvann spyling
DK	Program	Spyletid	Hygiene spyling, intervall	Hygiene spyling, spyletid	Tændt/Slukket	Varmtvandsspuling
FI	Ohjelma	Huuhteluaika	Hygieniahuuhtelu, aikaväli	Hygieniahuuhtelu, huuhteluaika	Vaihtoasento	Kuumavesihuuhtelu
EN	Program	Flushing time	Hygiene flush time interval	Hygiene flush time	On/off mode	Hot water flush
DE	Programm	Fließzeit	Hygienespülung, Intervall	Hygienespülung, Fließzeit	Wechsel-modus	Heißwasserspülung
NL	Programma	Spoeltijd	Hygiënisch spoelen, interval	Hygiënisch spoelen, spoeltijd	Wisselstand	Spoelen met heet water
FR	Programme	Temps de rinçage	Rinçage hygiénique, intervalle	Rinçage hygiénique, temps de rinçage	Mode M/A	Rinçage eau chaude
	default	30 s	av/off	av/off	på/on	5 min
	Gateway / Web	1-60 s	0-168 tim/h	1s-30min	av/off, på/on	1-30 min

SV	Byte av batteri	**EN**	Replacing the battery
NO	Bytte av batteri	**DE**	Batteriewechsel
DK	Udskiftning af batteri	**NL**	Batterij vervangen
FI	Pariston vaihto	**FR**	Remplecement de la pile

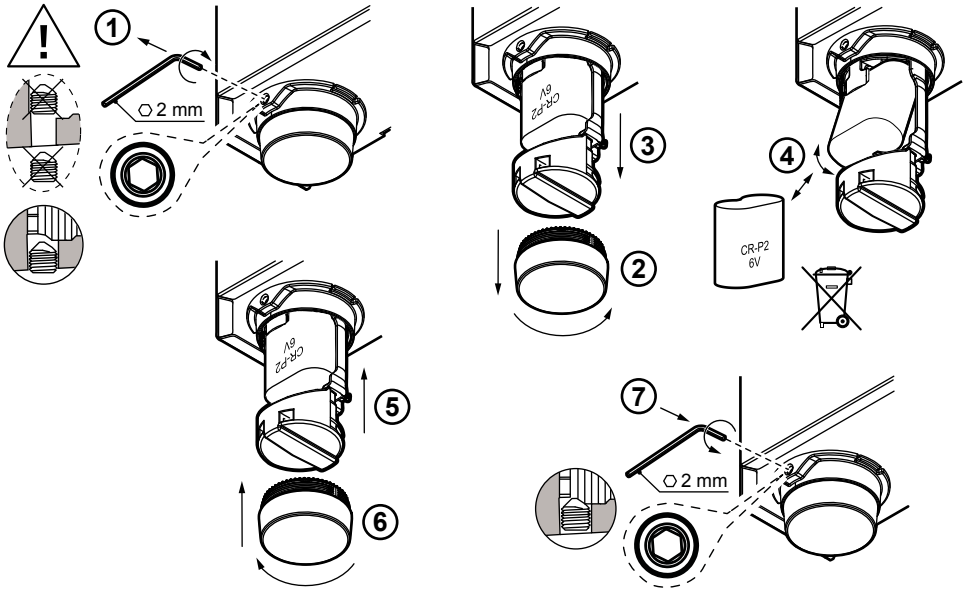

SV	Rengöring av duschsil
EN	Cleaning the shower head
NO	Rengjøring av dusjsil
DK	Rengøring af brusersie
FI	Suihkupään puhdistaminen
DE	Reinigung des Duschkopf
NL	Douchekop schoonmaken
FR	Nettoyage pomme de douche

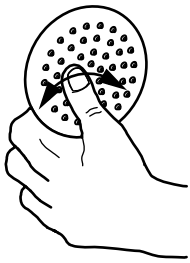

SV - Duschsilen kan enkelt rengöras genom att gnugga fingrarna över silplattan när duschen är igång.

EN - The showerhead can be cleaned quickly by simply rubbing the fingers over the faceplate while the water is running.

NO - Dusjsilen kan enkelt rengjøres ved å gni fingrene over silplaten når dusjen er i gang.

DK - Brusersien kan nemt rengøres ved at gnubbe hen over sien med fingrene, mens bruseren er i gang.

FI - Se on helppo puhdistaa hieromalla sormilla siivilälevyä suihkun käytön aikana.

DE - Das Duschsieb lässt sich einfach reinigen, indem Sie beim Duschen mit den Fingern die Sieboberfläche abreiben.

NL - U kunt de douchezeef eenvoudig schoonmaken door met uw vingers over de zeefplaat te wrijven terwijl de douche loopt.

FR - Le nettoyage du pommeau de douche s’effectue aisément en frottant vos doigts sur la grille tout en laissant couler l’eau.

SV	Temperaturbegränsning	**EN**	Temperature limiter
NO	Temperaturbegrensning	**DE**	Temperaturbegrenzung
DK	Temperaturbegrænsning	**NL**	Temperatuurbegrenzing
FI	Lämpötilan rajoitus	**FR**	Limiteur de température

FMM 9501-600x
FMM 9501-610x
FMM 9507-600x
FMM 9507-610x

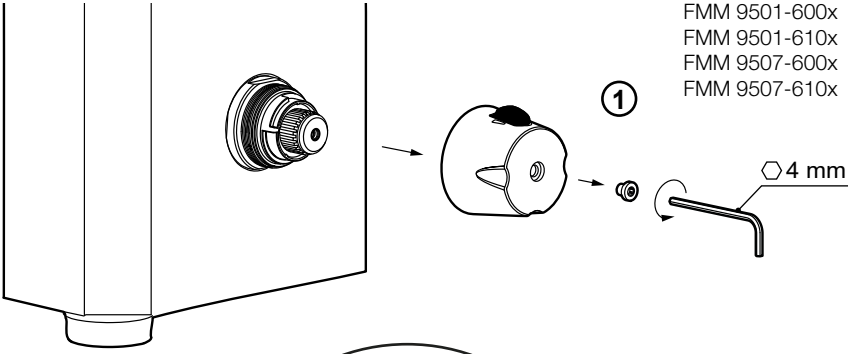

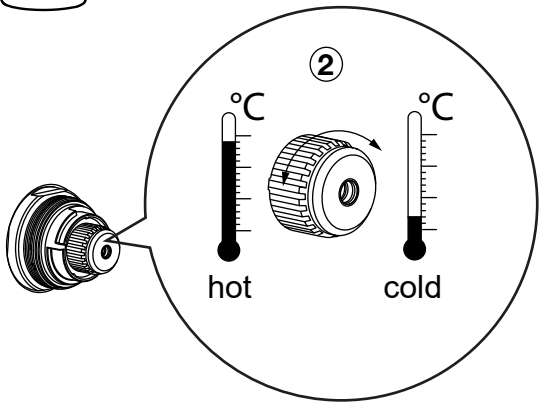

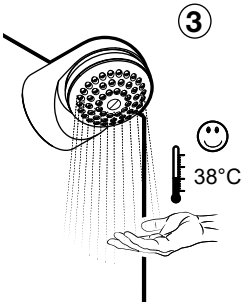

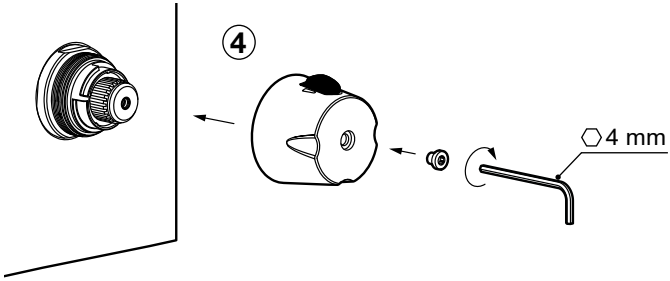

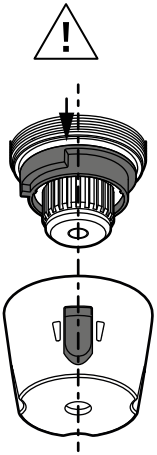

SV	Avstängd spolning	**EN**	Suspended / turned off flushing
NO	Avstengt spyling	**DE**	Deaktivierte Spülung
DK	Lukket for spuling	**NL**	Spoelen uitgeschakeld
FI	Huuhtelun esto	**FR**	Rinçage fermé

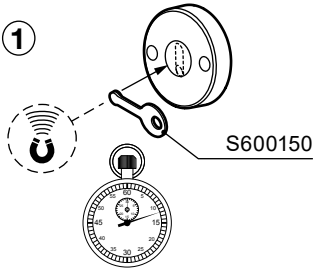

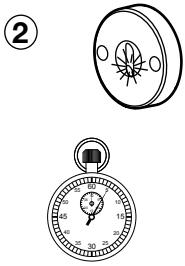

SV	Inställning av duschvinkel	**EN**	Setting the shower angle
NO	Instilling av dusjvinkel	**DE**	Duschwinkel einstellen
DK	Indstilling af bruservinkel	**NL**	Douchehoek instellen
FI	Suihkukulman säätö	**FR**	Réglage de l'angle du jet de douche

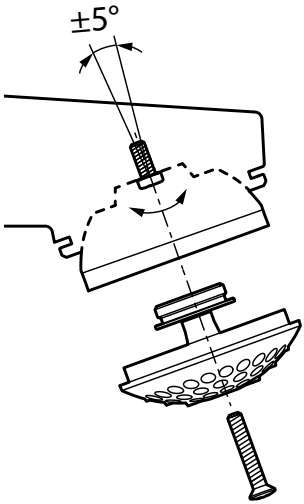

SV Städuttag
NO Rengjøringsuttak
DK Rengøringsdyse
FI Kytkentä huuhteluletkulle
EN Cleaning outlet
DE Reinigungsanschluss
NL Reinigingsaansluiting
FR Sortie de nettoyage

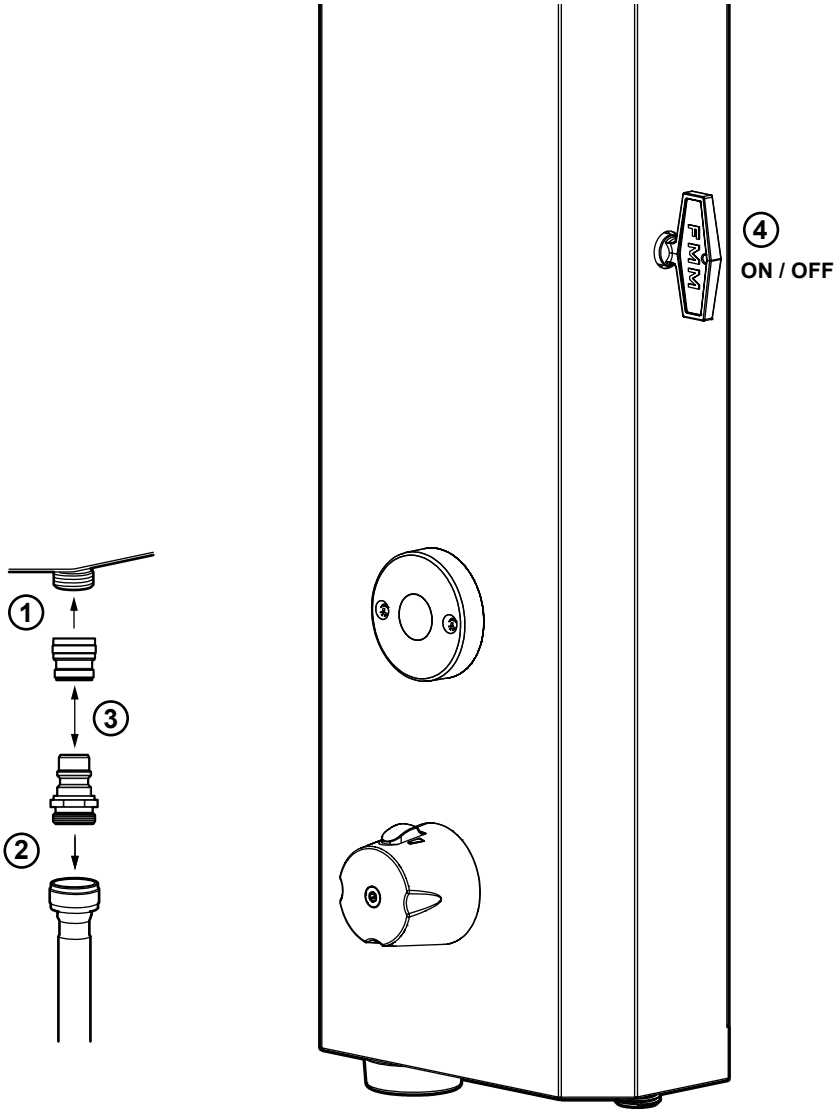

SV Hetvattenspolning
NO Varmtvannsspyling
DK Varmtvandsspuling
FI Kuumavesihuuhtelu
EN Hot water flushing
DE Heißwasserspülung
NL Spoelen met heet water
FR Rinçage eau chaude

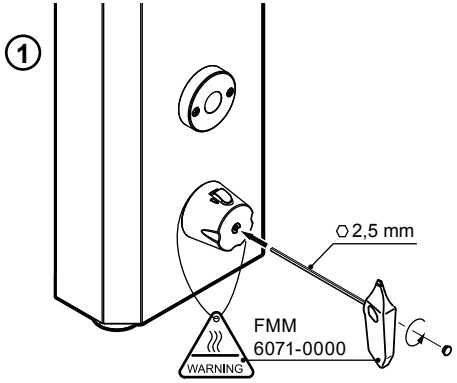

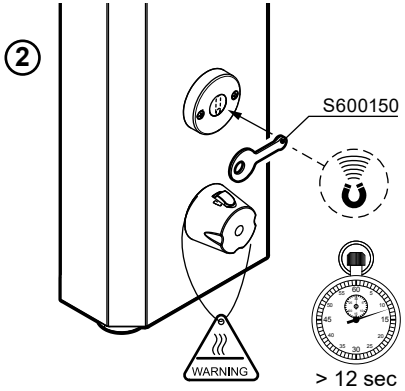

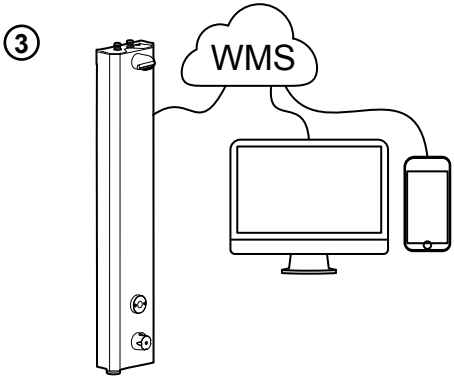

SV Hetvattenspolning
NO Varmtvannsspyling
DK Varmtvandsspuling
FI Kuumavesihuuhtelu
EN Hot water flushing
DE Heißwasserspülung
NL Spoelen met heet water
FR Rinçage eau chaude

4

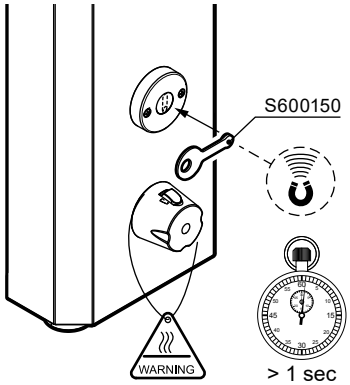

5

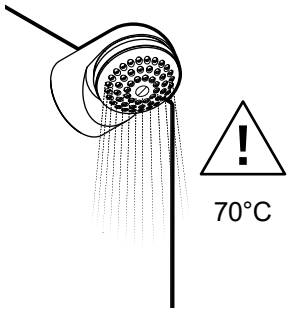

6

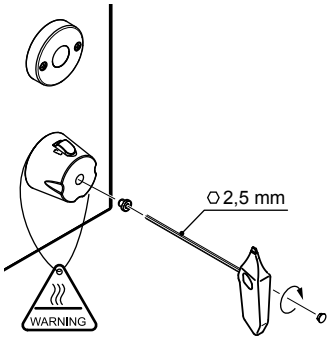

7

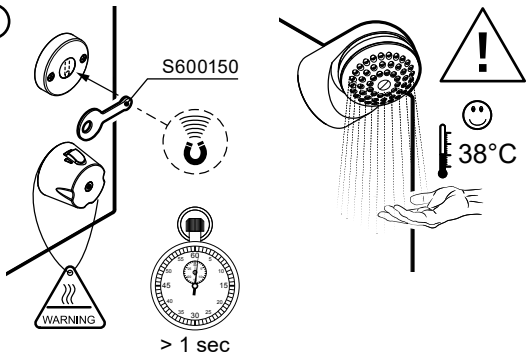

SV	Rengöring av inloppsfilter	**EN**	Cleaning the inlet filters
NO	Rengjøring av innløpsfilter	**DE**	Eintrittsfilter reinigen
DK	Rengøring af indløbsfilter	**NL**	Inlaatfilter schoonmaken
FI	Tulovesisihtien puhdistus	**FR**	Nettoyage du filtre d'arrivée d'eau

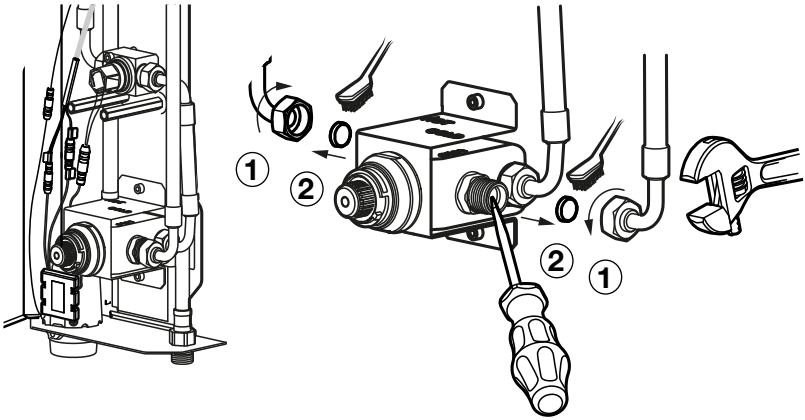

SV	Rengöring av magnetventil	**EN**	Cleaning the solenoid valve
NO	Rengjøring av magnetventil	**DE**	Reinigung des Magnetventils
DK	Rengøring af magnetventil	**NL**	Magneetklep schoonmaken
FI	Magneettiventtiilin puhdistus	**FR**	Nettoyage de l'électrovanne

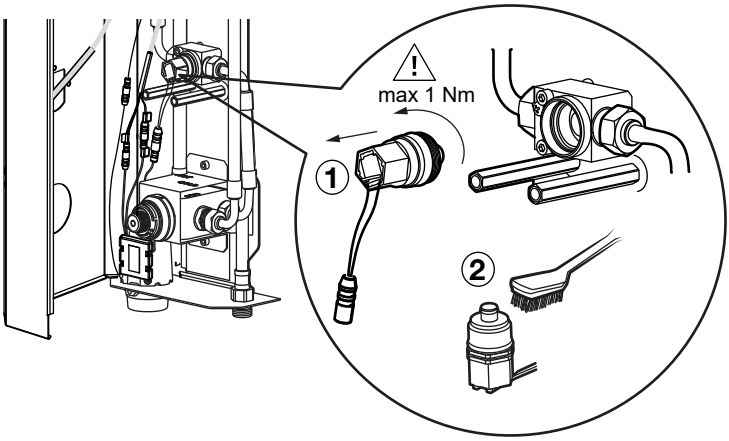

Fel	Möjlig orsak	Åtgärd	Sid
Kommer inget vatten vid aktivering av blandare	Dålig matningsspänning	Byt batteriet/kontrollera spänningen	24
	Igensatta inloppssilar	Rengör inloppssilarna	30
	Igensatt filter på magnetventil	Rengör magnetventil	30
	Defekt magnetventil	Byt magnetventil	30
Blandaren stängs ej av	Blandaren gör en hygienspolning. Gul LED blinkar	Vänta upp till 30 min eller bryt strömmen kortvarigt. (Gul LED blinkar vid hygienspolning)	
	Felaktig magnetventil	Byt magnetventil	30
	Efterspoltid inställd på lång tid	Konfigurera om spoltiden till önskad längd	23
Blandaren börjar spola utan orsak	Blandaren är i hygienspolningsläge. Gul LED blinkar		
Droppar vatten ur blandarens pip/dusch	Otät magnetventil	Byt magnetventil	30
Sensorn blinkar gult men fungerar	Låg spänning i batteri	Byt batteriet	24
Sensorn blinkar rött och fungerar ej	Tomt batteri	Byt batteriet	24
Temperatur är felaktig	Vattentryck och vattentemperatur är ej korrekt	Ställ temperaturvredet på max kallt/varmt och kontrollera att tillräckligt flöde och temperatur finns	25
	Felaktigt läge för temperaturbegränsning	Ställ temperaturvredet på max varmt och kontrollera temperaturen. Justera temperaturbegränsning	25
Flödet är för lågt	För lågt vattentryck	Höj trycket	
	Igensatt duschsil	Rengör duschsil	24
	Igensatta inloppssilar	Rengör eller byt inloppssilarna	30
	Igensatt filter i magnetventil	Rengör eller byt magnetventil	30
Blandaren reagerar inte vid temperaturreglering	Blandaren är fel inkopplad eller så är hetvattenledningen feldragen	Varmvattnet ska kopplas in på blandarens vänstra sida	11
Blandaren aktiveras av reflexkläder	Inget fel, IR-ljus reflekteras starkt av reflex vilket kan starta blandaren		
För lång/för kort spoltid	Inget fel, spoltid är ställbar	Konfigurera om spoltiden till önskad längd	23
Trög startknapp	Normalt inget fel	Håll handen framför knappen lite närmare och längre tid	
	Felaktig startknapp	Byt startknapp	
Duschstrålen träffar fel	Felinställd duschsil	Justera duschsilens vinkel	26

Fault	Possible cause	Action	Page
No water comes out when the mixer is turned on	Insufficient supply voltage	Replace the battery/Check the voltage	24
	Blocked inlet filters	Clean the inlet filters	30
	Blocked solenoid valve filter	Clean the solenoid valve	30
	Defective solenoid valve	Replace the solenoid valve	30
Mixer does not turn off	Hygiene flush in progress. The yellow LED is flashing	Wait up to 30 minutes or briefly disconnect the power supply. (Yellow LED flashes during hygiene flushing)	
	Wrong solenoid valve	Replace the solenoid valve	30
	Flush time set too high	Reconfigure the flush time to the desired length	23
The mixer starts running without being turned on	The mixer is in hygiene flush mode. The yellow LED is flashing		
Water is dripping from mixer's spout/shower	Leaking solenoid valve	Replace the solenoid valve	30
The sensor flashes yellow but still works	Low battery	Replace the battery	24
The sensor flashes red and doesn't work	Flat battery	Replace the battery	24
The temperature is not correct	Incorrect water pressure and temperature	Set the temperature value to the coldest/hottest setting and check that the water pressure and temperature are high enough	25
	The temperature limiter function is set incorrectly	Set the temperature limiter to its hottest setting and check the temp-erature. Adjust the temperature limiter	25
The water pressure is too low	Water pressure is too low	Increase the pressure	
	Shower head is blocked	Clean the shower head	24
	Blocked inlet filters	Clean or replace the inlet filters	30
	Blocked solenoid valve filter	Clean or replace the solenoid valve	30
The mixer does not respond when temperature is adjusted	The mixer is incorrectly connected or the hot water supply is incorrectly installed	The hot water should be connected to the left side of the mixer	11
The mixer is activated by reflective clothing	Nothing is wrong. IR light is strongly reflected by reflective material, which can activate the mixer	Models with an underlying spout are less sensitive to reflex clothing	
Flushtime is too short or too long.	Nothing is wrong. The flushtime is adjustable	Reconfigure the flush time to the desired length	23
Start button is stiff	Normally nothing is wrong	Hold your hand in front of the button slightly closer and for a longer time.	
	Faulty start button	Replace the start button	
The shower jet sprays in the wrong direction	Incorrectly angled shower head	Adjust the angle of the shower head	26

Feil	Mulig årsak	Tiltak	Side
Det kommer ikke noe vann ved aktivering av blandebatteriet	Dårlig matespenning	Bytt batteriet/Kontroller spenningen	24
	Tiltettede innløpsfiltre	Rengjør innløpsfiltrene	30
	Tiltettede filtre på magnetventil	Rengjør magnetventilen	30
	Defekt magnetventil	Bytt magnetventilen	30
Blandebatteriet stenges ikke av	Blandebatteriet utfører en hygienespyling. Gul LED blinker	Vent opptil 30 minutter eller bryt strømmen kortvarig. (Gul LED blinker ved hygienespyling)	
	Feil på magnetventil	Bytt magnetventilen	30
	Etterspylingstid innstilt på lang tid	Omkonfigurer spyletiden til ønsket lengde	23
Blandebatteriet begynner å spyle uten årsak	Blandebatteriet er i hygienespylingsmodus. Gul LED blinker		
Det drypper vann fra blandebatteriets tut/dusj	Utett magnetventil	Bytt magnetventilen	30
Sensoren blinker gult, men fungerer	Lav spenning i batteri	Bytt batteriet	24
Sensoren blinker rødt og fungerer ikke	Utladet batteri	Bytt batteriet	24
Temperaturen er feil	Vanntrykk og vanntemperatur er ikke korrekt	Still temperaturvrideren på maks. kaldt/varmt og kontroller at det er tilstrekkelig vannmengde og temperatur	25
	Feil posisjon for temperaturbegrensning	Still temperaturvrideren på maks. varmt og kontroller temperaturen. Juster temperaturbegrensning	25
Vannmengden er for liten	For lavt vanntrykk	Øk trykket	
	Tiltettet dusjsil	Rengjør dusjsilen	24
	Tiltettede innløpsfiltre	Rengjør eller bytt innløpsfiltrene	30
	Tiltettede filtre i magnetventil	Rengjør eller bytt magnetventilen	30
Blandebatteriet reagerer ikke ved temperaturregulering	Blandebatteriet er feil inn-koblet eller så er varmt-vannsledningen feil trukket	Varmtvannet skal kobles til på blandebatteriets venstre side	11
Blandebatteriet aktiveres av reflekslær	Ingen feil, IR-lys reflekteres sterkt av refleks og det kan starte blandebatteriet	Modeller med undertut er mindre følsomme for reflekslær	
For lang/for kort spyletid	Ingen feil, spyletiden er justerbar	Omkonfigurer spyletiden til ønsket lengde	23
Treg startknapp	Normalt ingen feil	Hold hånden litt nærmere foran knappen og i lengre tid	
	Defekt startknapp	Bytt startknapp	
Dusjstrålen treffer feil	Feilinnstilt dusjsil	Juster dusjsilens vinkel	26

Fejl	Mulig årsag	Løsning	Side
Der kommer intet vand ved aktivering af blandingsbatteri	Ringe fødespænding	Skift batteriet/Tjek spændingen	24
	Tilstoppet/tilkalket indløbsfilter	Rens indløbsfiltrene	30
	Tilstoppet/tilkalket filter på magnetventil	Rens magnetventil	30
	Defekt magnetventil	Udskift magnetventil	30
Blandingsbatteriet lukker ikke	Blandingsbatteriet er ved at udføre en hygiejnespuling. Gul LED blinker	Vent op til 30 minutter, eller afbryd strømmen kortvarigt. (Gul LED blinker ved hygiejnespuling)	
	Forkert magnetventil	Udskift magnetventil	30
	Efterspuletid indstillet på lang tid	Omprogrammér skylletiden til den ønskede varighed	23
Blandingsbatteriet begynder at spule uden grund	Blandingsbatteriet er i hygiejnespulingstilstand. Gul LED blinker		
Drypper vand fra blandings-batteriets tud/bruser	Utæt magnetventil	Udskift magnetventil	30
Sensoren blinker gult, men virker	Lav batterispænding	Skift batteriet	24
Sensoren blinker rødt, og virker ikke	Fladt batteri	Skift batteriet	24
Forkert temperatur	Vandtryk og vandtemperatur er ikke korrekt	Stil temperaturgrebet på maks. koldt/varmt, og kontroller at vandmængde og temperatur er tilstrækkelig	25
	Forkert indstilling af temperaturbegrænsning	Stil temperaturgrebet på maks. varmt, og kontroller temperaturen. Juster temperaturbegrænsning	25
Vandmængden er for lille	For lavt vandtryk	Hæv trykket	
	Tilstoppet brusersi	Rens brusersien	24
	Tilstoppet/tilkalket indløbsfilter	Rens, eller udskift indløbsfilter	30
	Tilstoppet/tilkalket filter i magnetventil	Rens, eller udskift magnetventil	30
Blandingsbatteriet reagerer ikke ved temperaturregulering	Blandingsbatteriet er tilkoblet forkert, eller også er varmtvandsledningen trukket forkert	Det varme vand skal kobles til blandingsbatteriets venstre side	11
Blandingsbatteriet aktiveres af reflekstøj	Ikke en fejl; IR-lys reflekteres kraftigt af refleks, hvilket kan starte blandingsbatteriet	Modeller med underliggende tud er mindre følsomme over for refleksbeklædning	
For lang/for kort skylletid	Ingen fejl, skylletid er justerbar	Omprogrammér skylletiden til den ønskede varighed	23
Træg startknap	Normalt ikke en fejl	Hold hånden lidt nærmere foran knappen og i længere tid	
	Forkert startknap	Udskift startknappen	
Bruserstrålen rammer forkert	Forkert indstillet brusersi	Juster brusersiens vinkel	26

Vika	Mahdollinen syy	Toimenpide	Sid
Vettä ei tule hana aktivoitaessa	Heikko syöttöjännite	Vaihda paristo/Tarkasta jännite	24
	Tukkeutuneet tulovesisuodattimet	Puhdista tulovesisuodattimet	30
	Tukkeutunut magneettiventtiilin suodatin	Puhdista magneettiventtiili	30
	Viallinen magneettiventtiili	Vaihda magneettiventtiili	30
Hana ei sulkeudu	Hana suorittaa hygieniahuuhtelun. Keltainen LED vilkkuu	Odota enimmillään 30 min tai katkaise virta hetkeksi. (Keltainen valodiodi vilkkuu hygieniahuuhtelussa)	
	Viallinen magneettiventtiili	Vaihda magneettiventtiili	30
	Jälkihuuhteluaika asetettu pitkäksi	Muuta huuhteluaika halutun pituiseksi	23
Hana käynnistää huuhtelun ilman syytä	Hana on hygieniahuuhtelu-tilassa Keltainen LED vilkkuu		
Vettä tippuu hanan juoksuputkesta/suihkusta	Vuotava magneettiventtiili	Vaihda magneettiventtiili	30
Tunnistin vilkkuu keltaista mutta toimii	Heikko jännite paristossa	Vaihda paristo	24
Tunnistin vilkkuu punaista eikä toimi	Tyhjä paristo	Vaihda paristo	24
Lämpötila on väärä	Veden paine ja lämpötilat eivät ole oikeat	Aseta lämpötilan säätökahva max kylmälle/ lämpimälle ja tarkista, että virtaama ja lämpötila ovat riittävät	25
	Virheellinen lämpötilan rajoitusasento	Aseta lämpötilan säätökahva max lämpimälle ja tarkista lämpötila. Säädä lämpötilan rajoitus	25
Virtaama on liian heikko	Liian alhainen vedenpaine	Nosta painetta	
	Tukkeutunut suihkusiivilä	Puhdista suihkusiivilä	24
	Tukkeutuneet tulovesisuodattimet	Puhdista tai vaihda tulovesisuodatin	30
	Tukkeutunut magneettiventtiilin suodatin	Puhdista tai vaihda magneettiventtiili	30
Hana ei reagoi lämpötilan säätöön	Hana on kytketty väärin tai lämminvesiputki on vedetty väärin	Lämmin vesi on kytkettävä hana vasemmalle puolelle	11
Heijastinvaatteet aktivoivat hanan	Ei vikaa, infrapunavalo heijastuu voimakkaasti heijastimesta, mikä voi käynnistää hanan	Mallit, joissa on alapuolinen juoksuputki ovat vähemmän herkkiä heijasteasuiille	
Huuhtelujaika on liian lyhyt tai pitkä	Mikään ei ole vialla. Huuhteluaika on säädettävissä	Muuta huuhteluaika halutun pituiseksi	23
Hidastoiminen käynnistyspainike	Normaalisti ei vikaa	Pidä kättä hieman lähempänä ja pidempään painikkeen edessä.	
	Viallinen käynnistyspainike	Vaihda käynnistyspainike	
Suihkuvesi ei kohdistu oikein	Väärin säädetty suihkusiivilä	Säädä suihkusiivilän kulma	26

Fehler	Mögliche Ursache	Maßnahme	Seite
Bei der Aktivierung des Mischers fließt kein Wasser.	Unzureichende Versorgungsspannung	Batterie wechseln/Spannung prüfen	24
	Zugesetzte Eintrittsfilter	Eintrittsfilter reinigen	30
	Zugesetzter Filter am Magnetventil	Magnetventil reinigen	30
	Defektes Magnetventil	Magnetventil ersetzen	30
Der Mischer schaltet sich nicht ab.	Der Mischer führt eine Hygiene-spülung aus. Gelbe LED blinkt	Warten Sie bis zu 30 Minuten oder unterbrechen Sie kurzzeitig die Stromversorgung. (Gelbe LED blinkt bei Hygienespülung)	
	Falsches Magnetventil	Magnetventil ersetzen	30
	Lange Nachspülzeit eingestellt	Die Spülzeit auf die gewünschte Dauer einstellen.	23
Mischer beginnt ohne Grund zu spülen	Der Mischer befindet sich im Hygienespülmodus. Gelbe LED blinkt		
Wasser tropft aus der Mischertülle/Duschbrause	Undichtes Magnetventil	Magnetventil ersetzen	30
Sensor blinkt gelb, funktioniert aber	Niedrige Batteriespannung	Batterie wechseln	24
Sensor blinkt rot und funktioniert nicht	Leere Batterie	Batterie wechseln	24
Falsche Temperatur	Wasserdruck und Wassertemperatur sind nicht korrekt	Temperaturregler in kälteste bzw. wärmste Stellung drehen und kontrollieren, ob Durchfluss und Temperatur korrekt sind	25
	Falsche Position für Temperaturbegrenzung	Temperaturregler in wärmste Stellung drehen und Temperatur kontrollieren. Temperaturbegrenzung anpassen	25
Zu niedriger Durchfluss	Zu geringer Wasserdruck	Druck erhöhen	
	Zugesetztes Duschsieb	Duschsieb reinigen	24
	Zugesetzte Eintrittsfilter	Eintrittsfilter reinigen oder ersetzen	30
	Zugesetzter Filter im Magnetventil	Magnetventil reinigen oder ersetzen	30
Der Mischer reagiert nicht bei der Temperaturregelung.	Mischer falsch angeschloss-en oder Warmwasserleitung falsch verlegt	Die Warmwasserleitung muss mit der linken Mischerseite verbunden werden.	11
Mischer wird durch reflektierende Kleidungsstücke aktiviert	Dies ist kein Fehler. IR-Licht wird durch Reflexe stark reflektiert, wodurch der Mischer starten kann.	Modelle mit einem darunter liegenden Auslauf sind weniger empfindlich für reflexhafte Auslösung.	
Spülzeit ist zu kurz oder zu lang	Nichts ist falsch. Die Spülzeit ist einstellbar	Die Spülzeit auf die gewünschte Dauer einstellen.	23
Träger Startknopf	Normalerweise kein Fehler	Die Hand etwas dichter und länger vor den Knopf halten	
	Falscher Startknopf	Startknopf austauschen	
Der Duschstrahl trifft falsch	Falsch eingestelltes Duschsieb	Den Winkel des Duschsiebs nachstellen	26

Storing	Mogelijke oorzaak	Maatregel	Pag.
Er komt geen water bij activeren van mengkraan	Slechte voedingsspanning	Vervang de batterij/Controleer de spanning	24
	Verstopte inlaatfilters	Maak de inlaatfilters schoon	30
	Verstopt filter op magneetklep	Maak de magneetklep schoon	30
	Defecte magneetklep	Vervang de magneetklep	30
De mengkraan schakelt niet uit	De mengkraan is bezig met hygiënisch spoelen. De gele led knippert	Wacht max 30 minuten of onderbreek de stroom kort. (De gele led knippert bij hygiënisch spoelen)	
	Defecte magneetklep	Vervang de magneetklep	30
	Naspoeltijd ingesteld op lang	Configureer de gewenste spoeltijdduur	23
De mengkraan begint zonder reden met spoelen	De mengkraan staat in de stand hygiënisch spoelen. De gele led knippert		
Er druppelt water uit de uitloop/douche van de mengkraan	De magneetklep dicht niet af	Vervang de magneetklep	30
De sensor knippert geel maar functioneert wel	Lage spanning in de batterij	Vervang de batterij	24
De sensor knippert rood en functioneert niet	Batterij leeg	Vervang de batterij	24
Temperatuur is onjuist	Waterdruk en watertemperatuur zijn niet juist	Stel de temperatuurregelknop in op Max koud/warm en controleer op voldoende stroom en temperatuur	25
	Onjuiste stand voor temperatuurbegrenzing	Stel de temperatuurregelknop in op Max warm en controleer de temperatuur. Stel temperatuurbegrenzing af	25
De stroom is te laag	Te lage waterdruk	Verhoog de druk	
	Verstopte douchezeef	Reinig de douchezeef	24
	Verstopte inlaatfilters	Reinig of vervang inlaatfilters	30
	Verstopt filter in magneetklep	Reinig of vervang magneetklep	30
De mengkraan reageert niet bij het regelen van de temperatuur	De mengkraan is verkeerd aangesloten of de warmwaterleiding is niet goed aangelegd	Het warme water moet worden aangesloten op de linkerkant van de mengkraan	11
De mengkraan wordt geactiveerd door reflecterende kleding	Geen storing, infrarood licht wordt door reflecterende stof sterk gereflecteerd, waardoor de mengkraan kan starten	Modellen met een onder uitloop zijn minder gevoelig voor lichtinval	
De spoeltijd is te kort of te lang	Alles is goed. De spoeltijd is aanpasbaar	Configureer de gewenste spoeltijdduur	23
Trage startknop	Normaal geen storing	Houd de hand iets langer iets dichterbij de knop.	
	Defecte startknop	Vervang de startknop	
De douchestraal is niet juist gerichtingesteld	Douchezeef niet correct ingesteld	Stel de hoek van de douchezeef af	26

Défaut	Raison probable	Mesure corrective	Page
Pas d'écoulement lors de l'activation du mitigeur	Tension d'alimentation médiocre	Remplacer la pile/Vérifier la tension d'alimentation	24
	Filtre d'entrée encrassé	Nettoyer le filtre d'entrée	30
	Filtre encrassé sur l'électrovanne	Nettoyer l'électrovanne	30
	Électrovanne défectueuse	Remplacer l'électrovanne	30
Le mitigeur ne se ferme pas	Le mitigeur effectue un rinçage hygiénique. Une LED jaune clignote	Patienter jusqu'à 30 min. ou couper le courant brièvement. (Une LED jaune clignote en mode rinçage hygiénique)	
	Électrovanne défectueuse	Remplacer l'électrovanne	30
	Post-écoulement réglé sur un temps long	Reconfigurer le temps de rinçage selon la durée souhaitée	23
Un écoulement non désiré se déclenche	Le mitigeur est en mode rinçage hygiénique. Une LED jaune clignote		
Le bec/la douchette du mitigeur goutte	Électrovanne non étanche	Remplacer l'électrovanne	30
La sonde clignote en jaune mais fonctionne	Faible tension de la pile	Remplacer la pile	24
La sonde clignote en rouge et ne fonctionnera pas	Pile déchargée	Remplacer la pile	24
La température est incorrecte	La pression d'eau et la température de l'eau ne sont pas correctes	Régler le bouton de température sur froid/chaud Max et vérifier que l'on obtient un débit et une température suffisants	25
	Position incorrecte du limiteur de température	Régler le bouton de température sur chaud Max et vérifier la température. Régler le limiteur de température	25
Le débit est trop faible	Pression d'eau trop faible	Augmenter la pression	
	Pommeau de douche bouché	Nettoyer le pommeau de douche	24
	Filtre d'entrée encrassé	Nettoyer ou remplacer le filtre d'entrée.	30
	Filtre encrassé sur l'électrovanne	Nettoyer ou remplacer l'électrovanne	30
Le mitigeur ne réagit pas lors du réglage de la température	Le mitigeur est mal raccordé, ou alors l'arrivée d'eau chaude est raccordée de manière incorrecte	L'arrivée d'eau chaude doit être raccordée du côté gauche du mitigeur	11
Le mitigeur est activé par des vêtements réfléchissants	Aucun défaut, la lumière infrarouge est fortement réfléchie par les surfaces brillantes, ce qui peut activer le mitigeur	Les modèles avec une sortie au dessous sont moins sensibles aux vêtements reflex	
Le temps de rinçage est trop court ou trop long	Rien de mal. Le temps de rinçage est réglable	Reconfigurer le temps de rinçage selon la durée souhaitée	23
Bouton de démarrage lent	Normal, aucun défaut	Tenir la main devant le bouton un peu plus près et plus longtemps	
	Bouton de démarrage incorrect	Remplacer le bouton de démarrage	
Le jet d'eau est mal orienté	Pommeau de douche mal réglé	Régler l'angle du pommeau de douche	26