Tronic
Tronic WMS
Solenoid valve

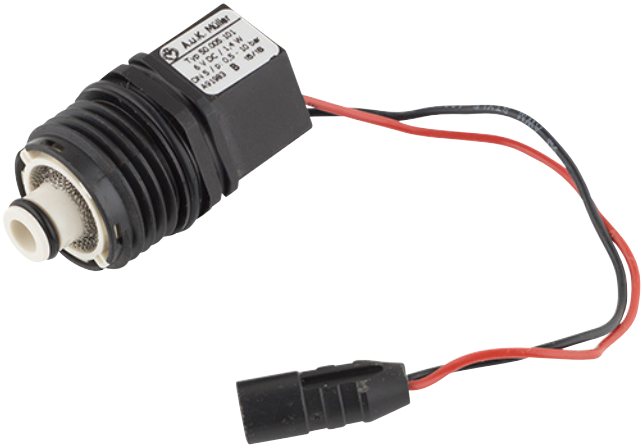

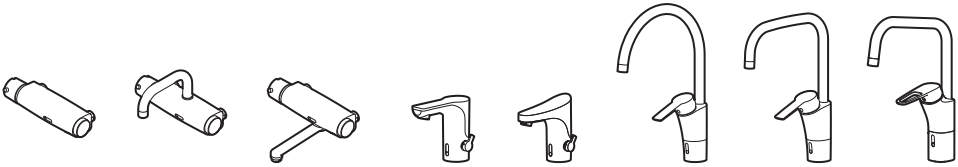

Drift- och monteringsanvisning • Drifts- og installasjonsanvisning • Drifts- og monteringsvejledning
Asennus- ja huolto-ohje • Installation and maintenance instruction • Betriebs- und Installationsanleitung
Installatie- en onderhoudsgids • Installation et notice de montage

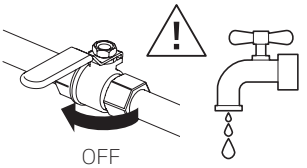

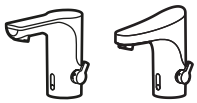

Alt. 1

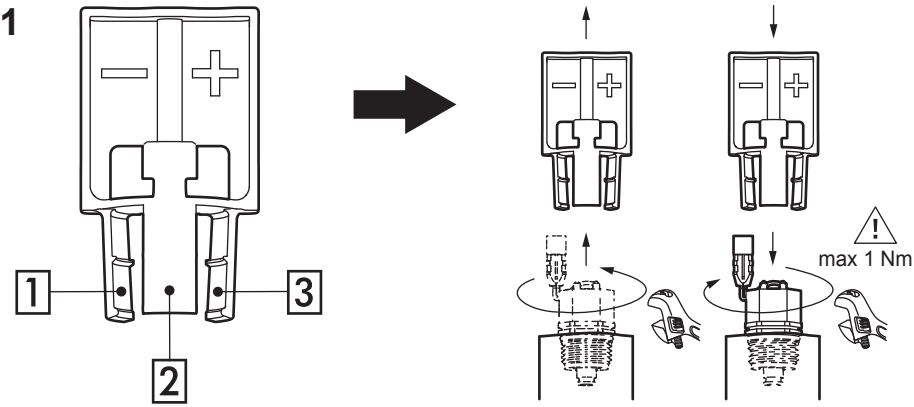

Alt. 2

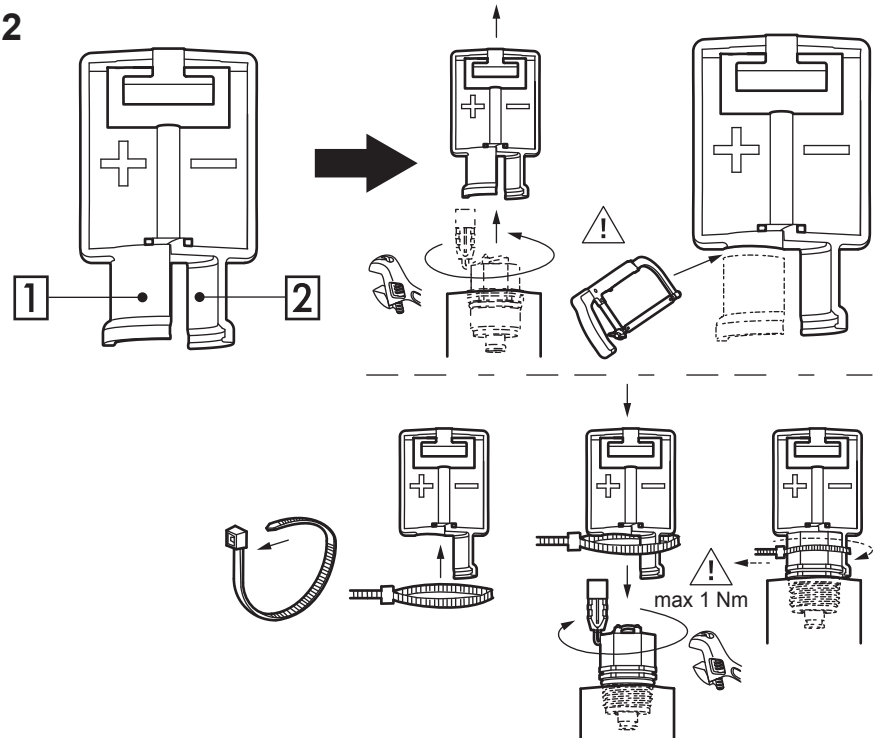

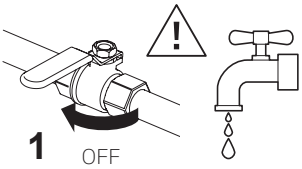
1
OFF

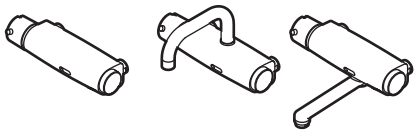

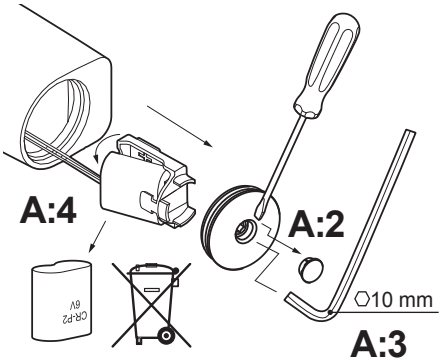
A:4
A:2
10 mm
A:3
CR-P2
6V

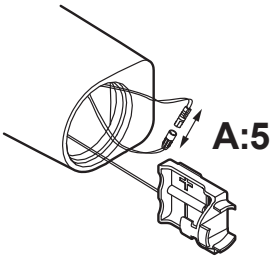
A:5

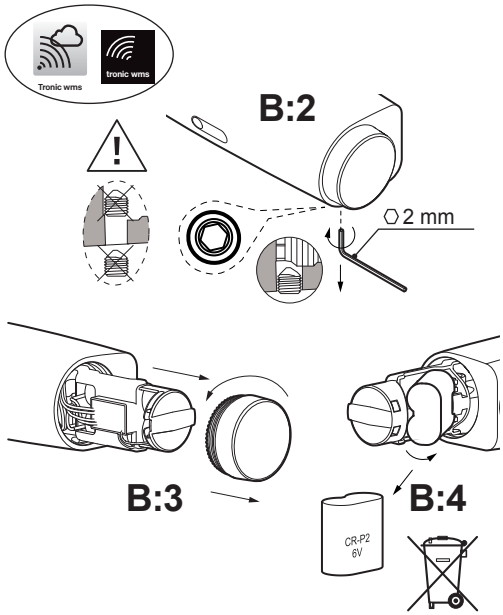
Tronic wms
tronic wms
B:2
2 mm
B:3
B:4
CR-P2
6V

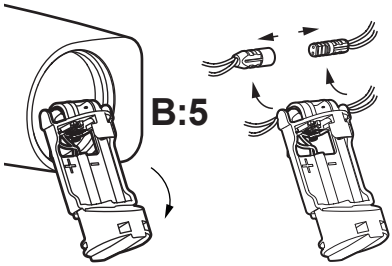
B:5

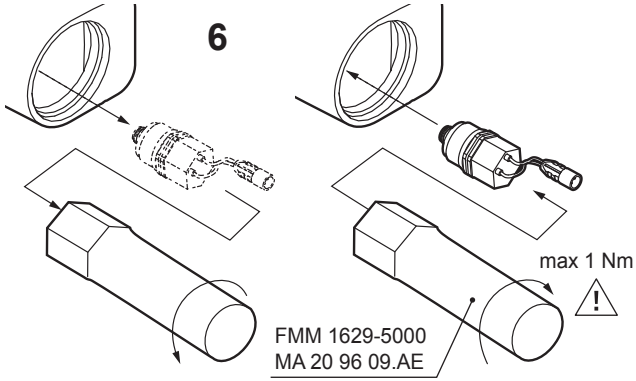
6
max 1 Nm
FMM 1629-5000
MA 20 96 09.AE

Rev. 001 - 18.06.25. - Art nr 100 63 47

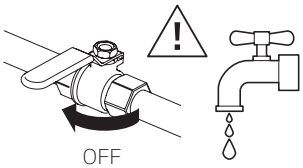

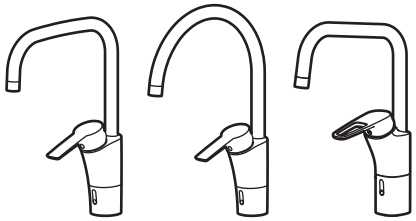

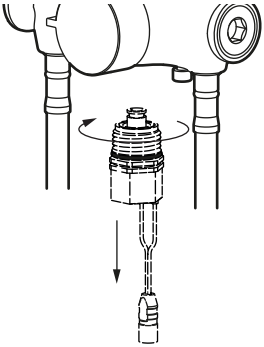

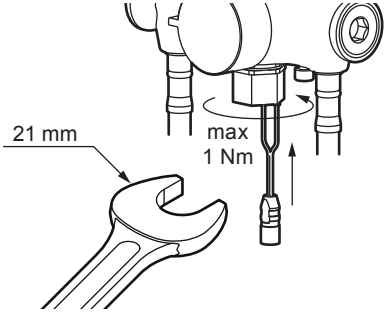

FM Mattsson Mora Group AB

Box 480
SE-792 27 Mora
Tel. +46 (0)250 59 60 00
www.fmmattsson.se
www.moraarmatur.se

FM Mattsson Mora Group AB International

Box 480
SE-792 27 Mora
Tel. +46 (0)250 59 61 00
www.fmmattsson.com
www.moraarmatur.com

FM Mattsson Mora Group Norge AS

Sinsenveien 53D
NO-0585 Oslo
Tel. +47 22 09 19 00
www.fmmattsson.no
www.moraarmatur.no

FM Mattsson Mora Group Danmark ApS

Abildager 26A
DK-2605 Brøndby
Tel. +45 43 43 13 43
www.fmmattsson.dk
www.moraarmatur.dk

FM Mattsson Mora Group Finland OY

Sahaajankatu 24
FI-00880 Helsinki
Tel. 020 7411 960
www.moraarmatur.fi

Mora GmbH

Biedenkamp 3c
DE-21509 Glinde bei Hamburg
Tel. +49 (0)40 53 57 08 - 0
www.moraarmatur.de