SKAGENLUX
RAK

83022

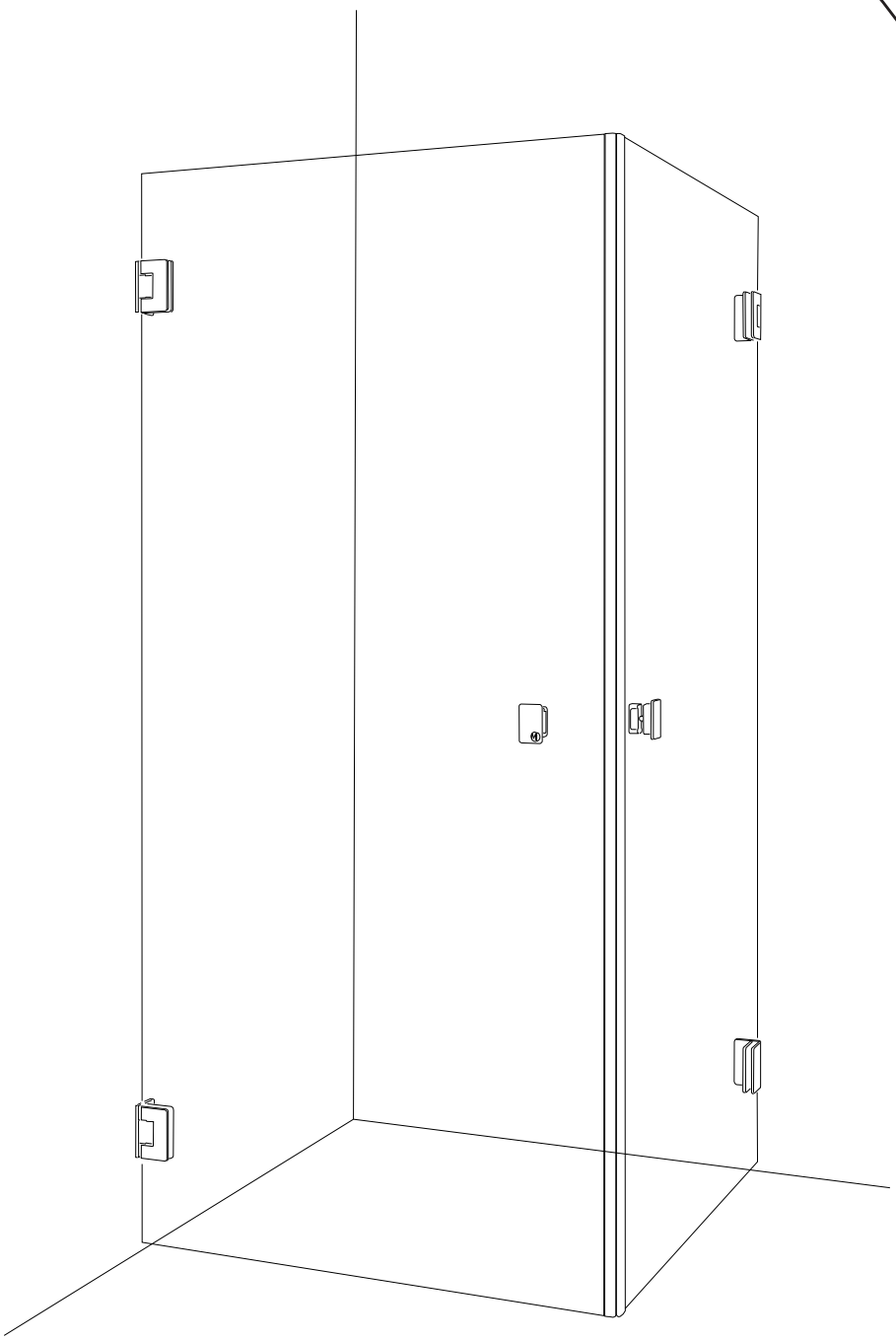

Macro Design®

SKAGENLUX - RAK

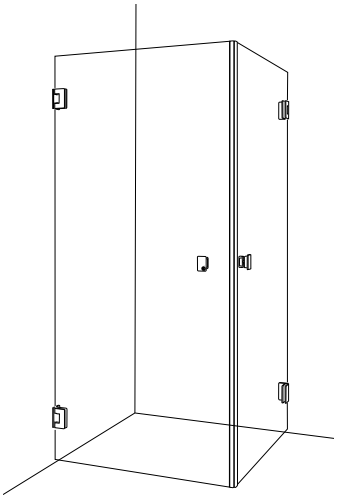

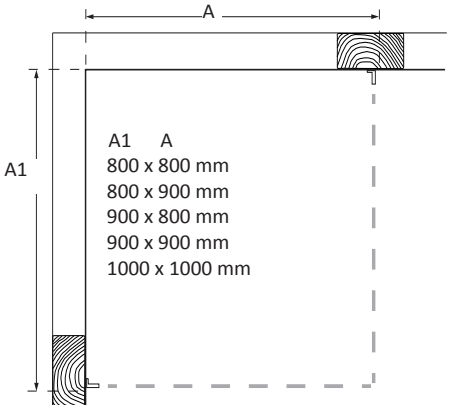

mått anges i yttermått fäste

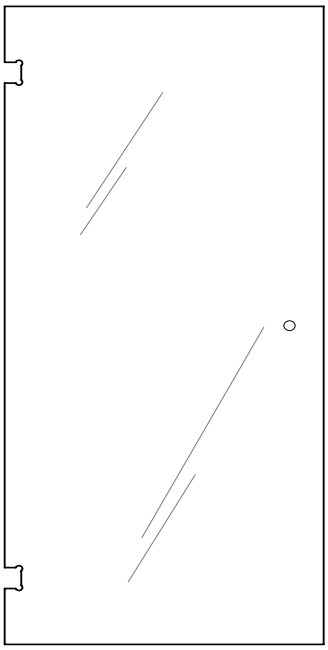

x2

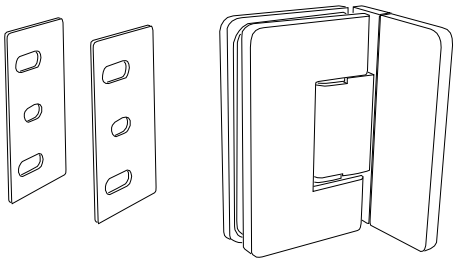

x4
Krom 45100
Guld 45101
Svart 45102

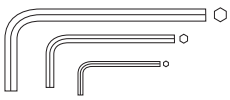

1x

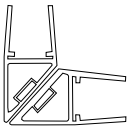

100255 + 100256

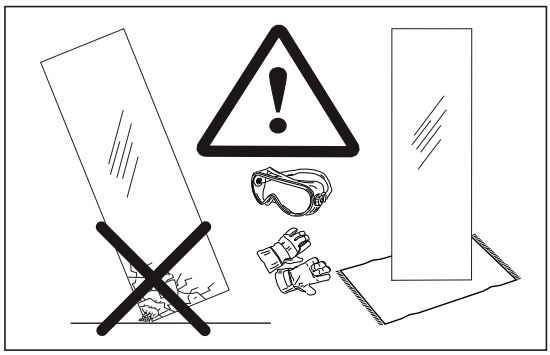

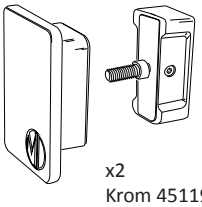

x2
Krom 45119
Guld 45120
Svart 45122

x12

x12

1.

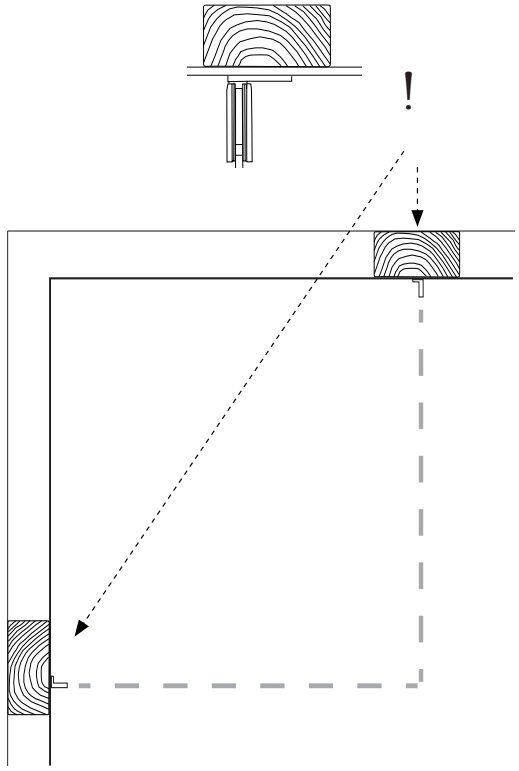

2.

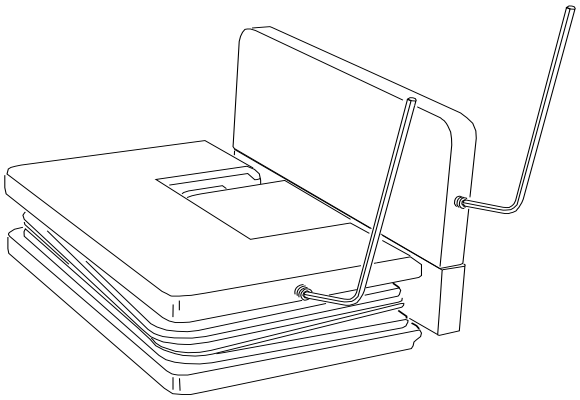

3.

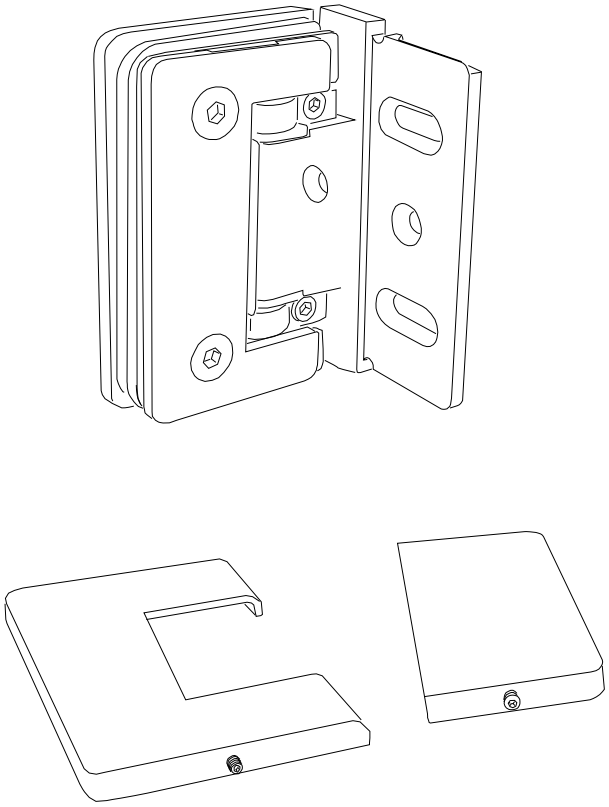

4.

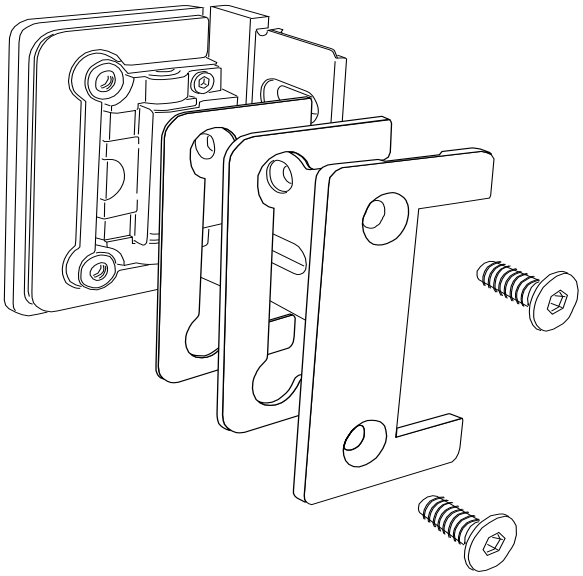

5.

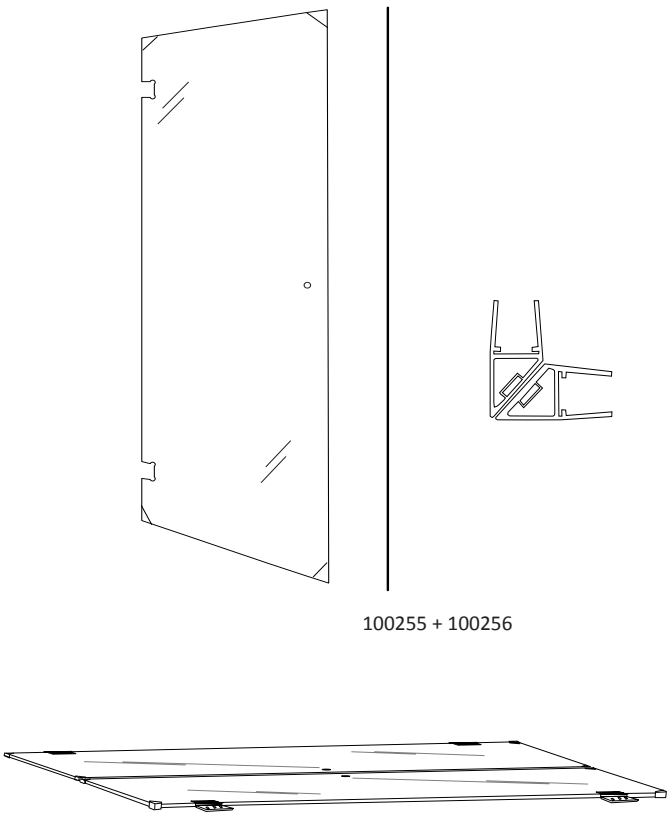
100255 + 100256

6.

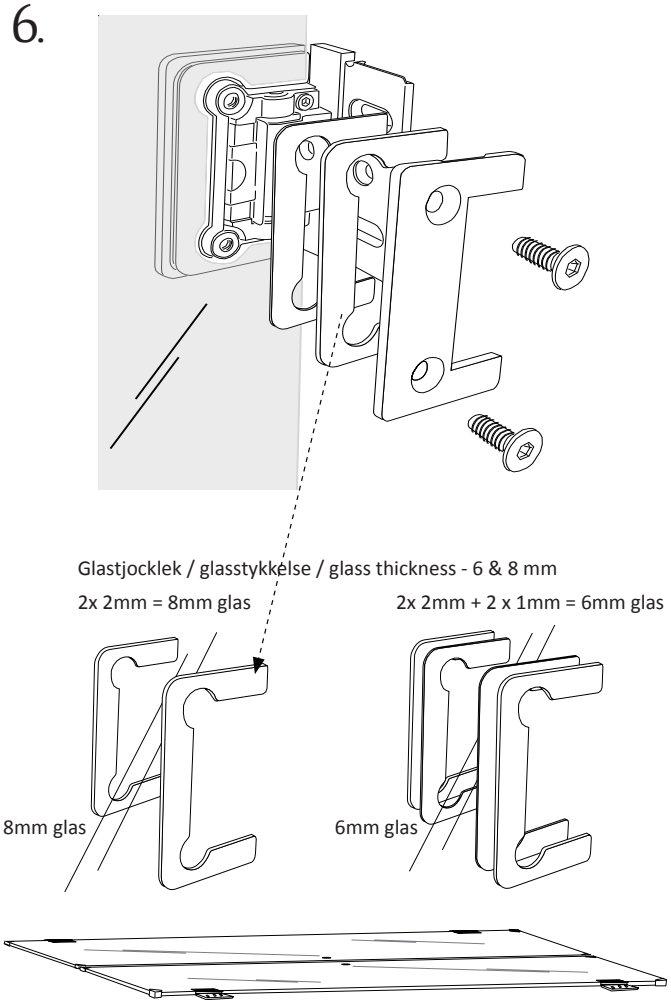
Glastjocklek / glasstykkelse / glass thickness - 6 & 8 mm
2x 2mm = 8mm glas
2x 2mm + 2 x 1mm = 6mm glas
8mm glas
6mm glas

7.

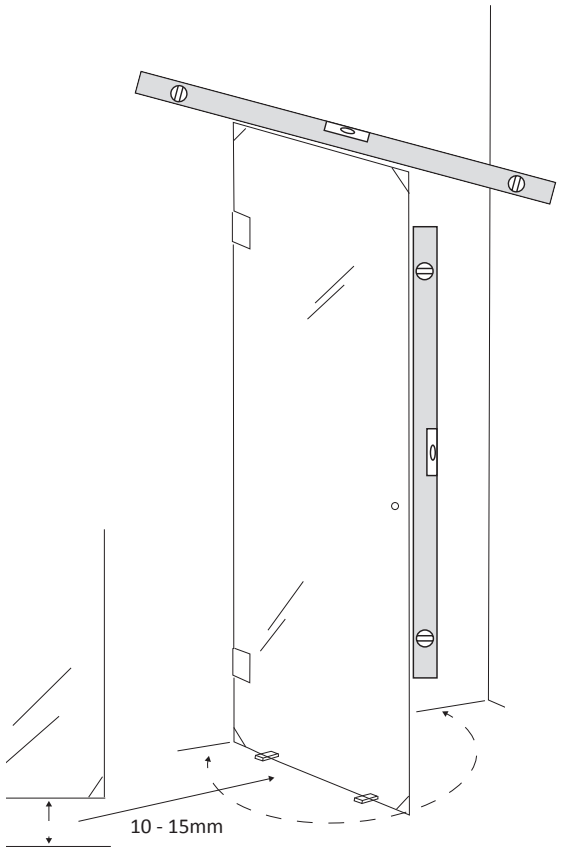
10 - 15mm

8.

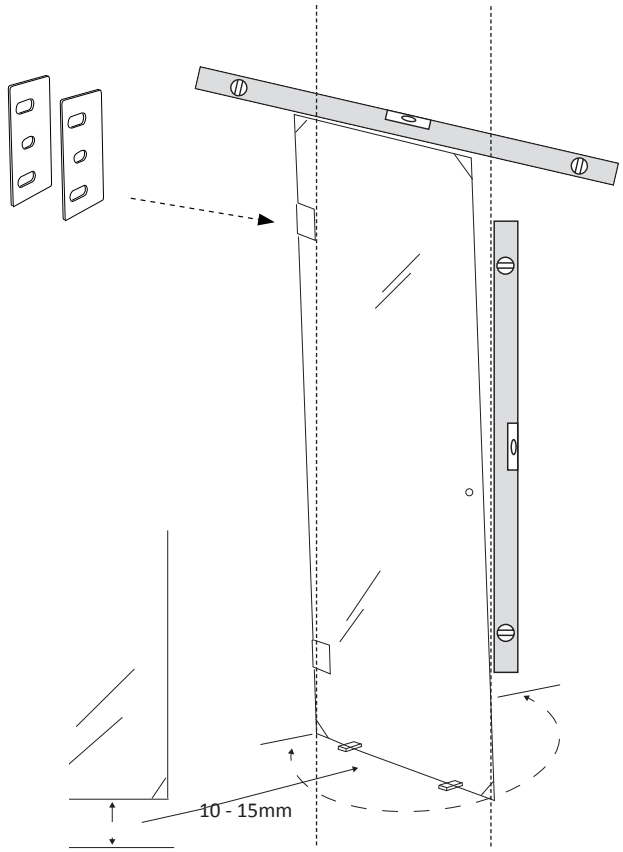
10 - 15mm

9.

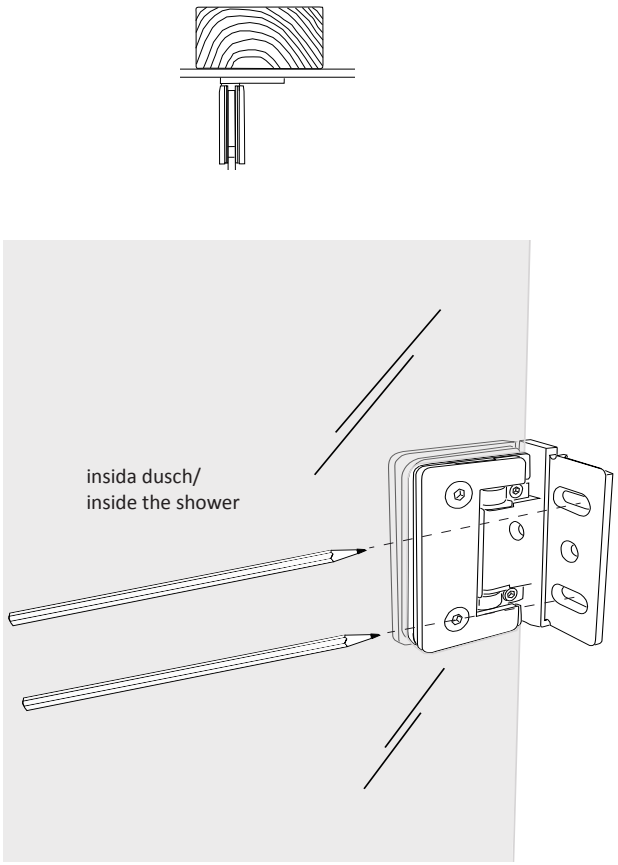

10.

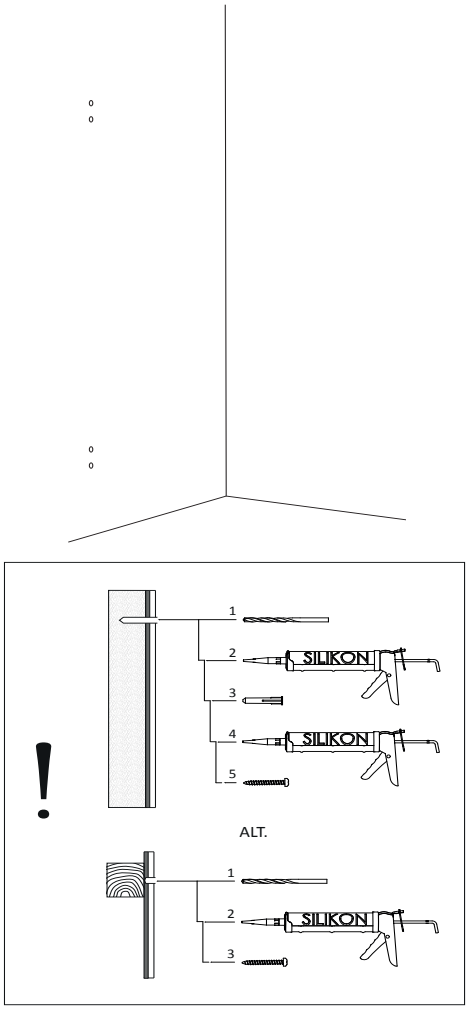

11.

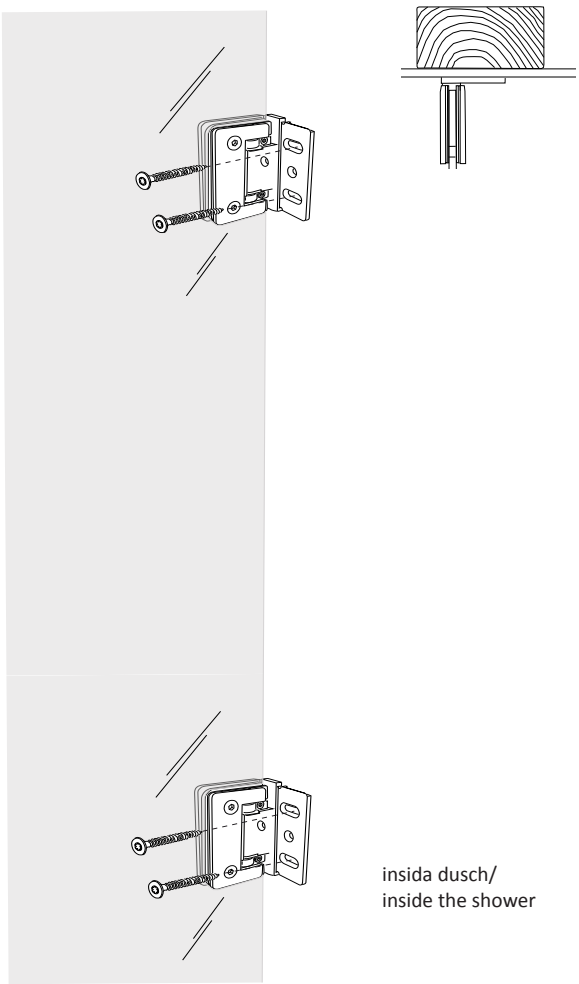

12.

Kontroll / Check

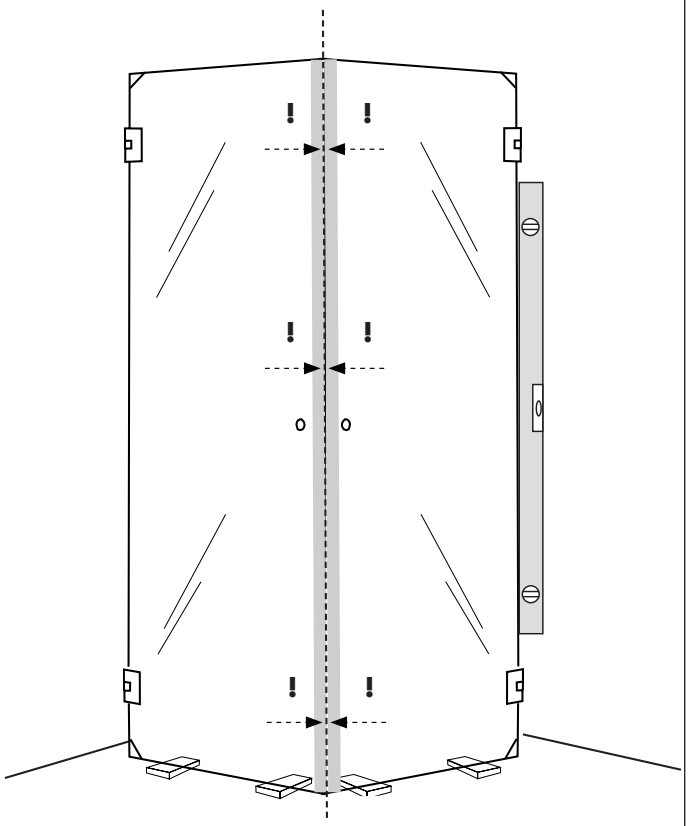

13.

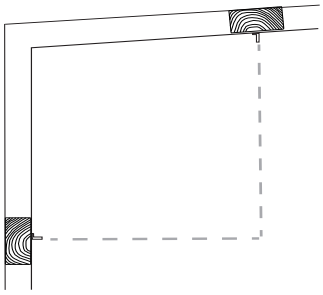

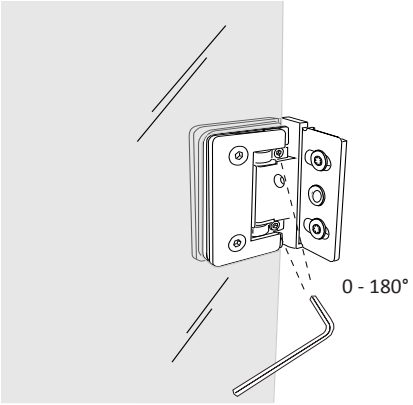

insida dusch/
inside the shower

14.

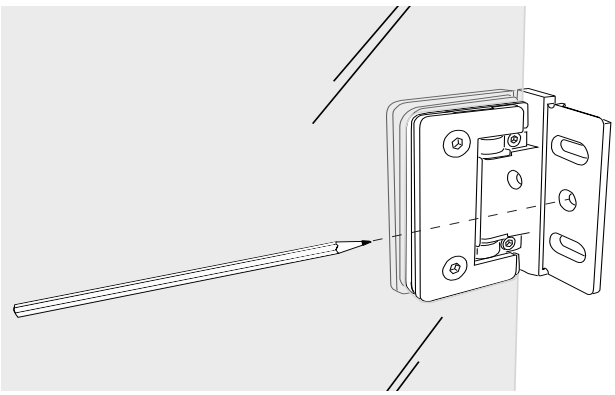

15.

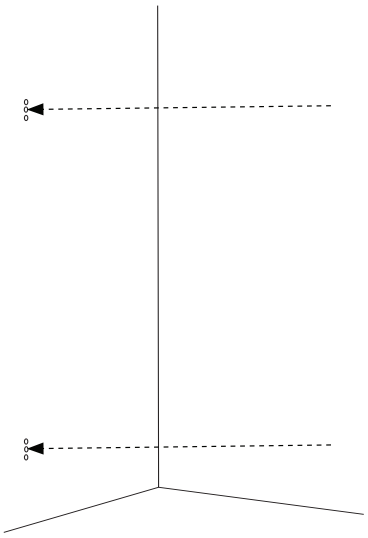

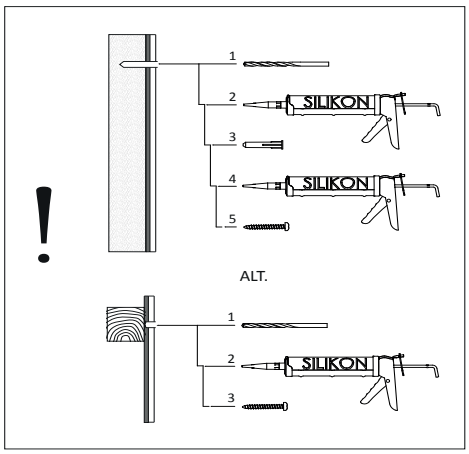

16.

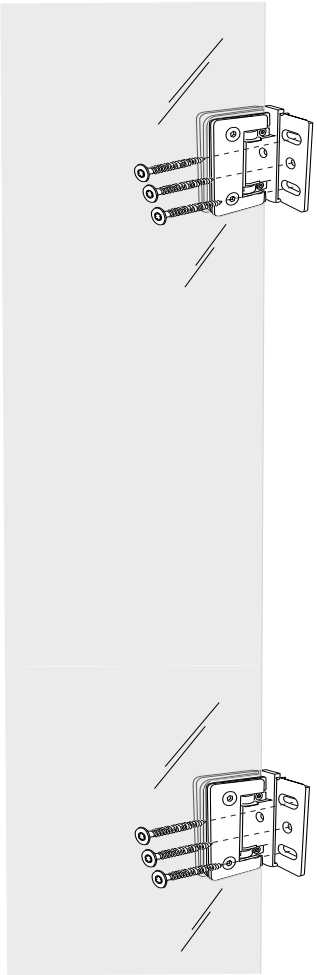

insida dusch/
inside the shower

17.

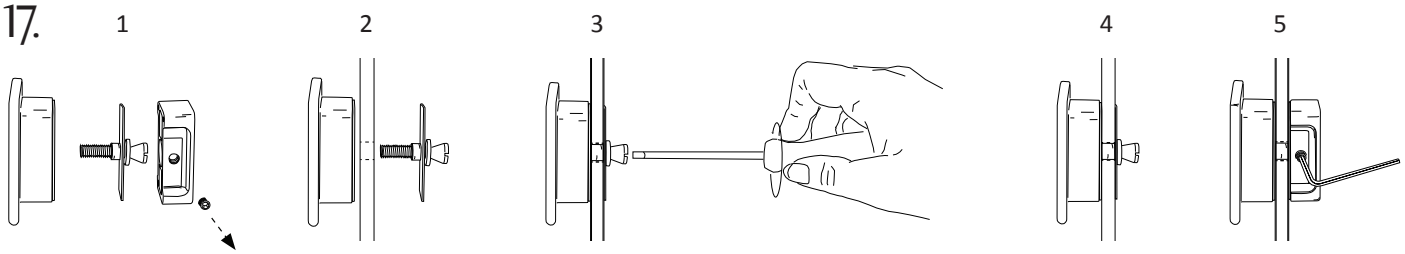

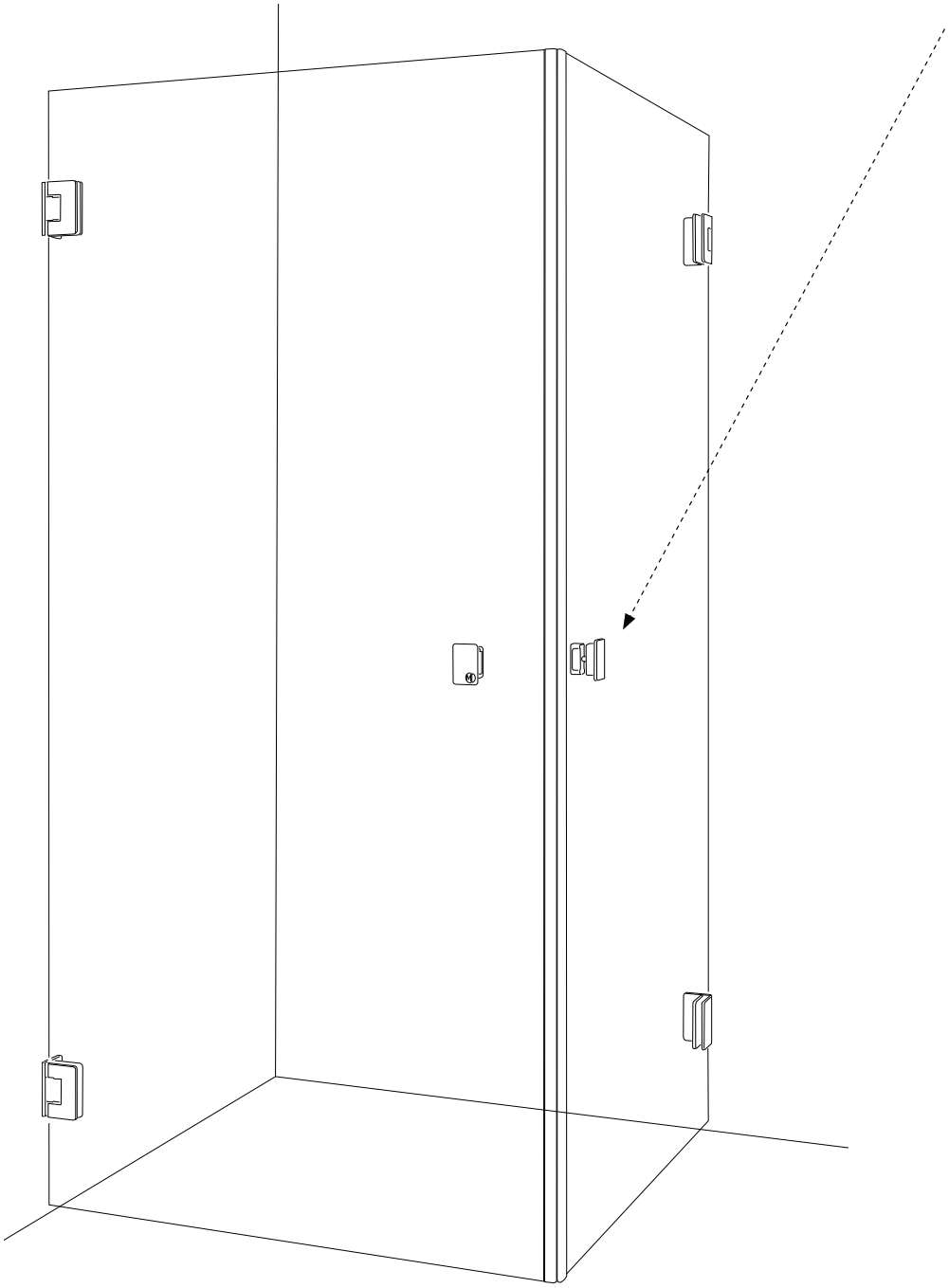

TACK FÖR ATT DU VALDE EN PRODUKT FRÅN MACRO DESIGN

Macro Design är ett svenskt företag som tillverkar duschar, badrumsmöbler och badrumstillbehör. När du väljer en produkt från Macro Design så vet du att du har gjort ett tryggt köp, har generösa garnatier och din produkt kommer att hålla i många år framöver. För att hålla dina produkter i toppskick är det även viktigt att du vårdar och rengör dem regelbundet enligt anvisningarna.

Skötselråd för duschar

Glas

Effektivaste och även det miljövänligaste sättet att hålla glasen rena och fina är att efter varje dusch dra med en gummiskrapa. Rengör glasen minst varannan vecka med diskmedel eller milt ättikbaserat rengöringsmedel. Använd svamp eller borste som inte repar glaset eller profilerna.

Mönstrade glas

Screenmönster skall alltid vara på utsidan av glaset. Rengör utsidan med ljummet vatten och ett milt diskmedel. Använd ej produkter som bildar en skyddshinna på glaset då dessa medel kan upplevas som flammiga eller som ett rinnmönster i screentrycket. Macro duschar får inte rengöras med medel som innehåller aromatiska kolväten, syror, ammoniak, natrionlut eller klorin.

201602-83022-1