intra
SCANDINAVIAN DESIGN

Baltic BALTIC500

Art. nr. BALTIC500
GTIN 7393069023268

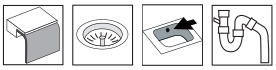

Skapbredde	60
Utvendig mål i mm	540 x 440
Mål kum i mm	500 x 400 x 180
Utskjæringsmål, nedfellingsmodell	520 x 420
Avløpsdimensjon i mm	97
Material	EN 1.4301, AISI 304, SS2333
Materialtykkelse i mm	1,2
Bruttovekt i kg	6.70
Nettovekt i kg	5.50

Beskrivelse
Nyhet! Baltic firkantet kjøkkenvask. For nedfelling, under- og planliming. Leveres med manuell kurvventil, overløp og vannlås. Uten klips.
Separat artikelnummer for planliming, med klips: Baltic500F

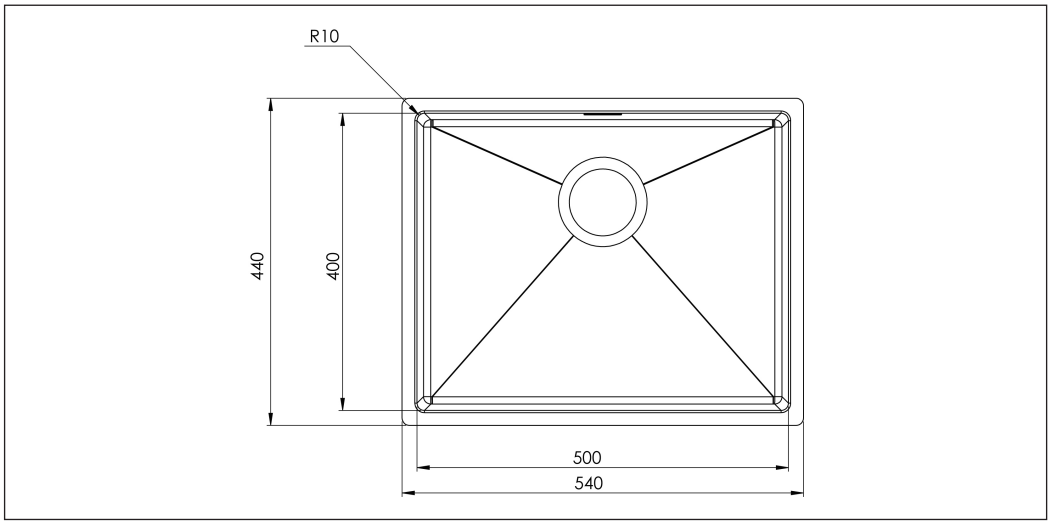

Tillegg

A COMPANY OF THE TEKA GROUP

www.intra-teka.com Intra AS Hornebergvegen 7A 7038 Trondheim tel: 73 98 01 00 intra@intra-teka.com

Vedlikehold BALTIC500

For at ditt Intra-produkt i AISI304 rustfritt stål skal beholde sin opprinnelige kvalitet og utseende anbefaler vi regelmessig rengjøring. Tørk alltid av produktetene etter bruk med oppvaskmiddel og rent vann. Skyll nøye og tørk. Glem ikke å rengjøre alle løse deler, f.eks avløpsrist.

Pass på følgende
- La ikke vann eller annen væske tørke inn. Dette for å unngå at et grått belegg bygger seg opp på overflaten.
- Selv om rustfritt stål tåler hard behandling, vil det lett få riper av skarpe gjenstander. Når produktet er nytt vil dette synes godt, men etter en tids bruk vil det utjevnes uten at stålet mister sin glans.
- Bruk aldri skurepulver eller stålull på rustfritt stål. I tillegg til at det riper opp stålet vil stålull etterlate seg små partikler som kan utvikle seg til rustflekker som over tid kan angripe stålet.
- Kloroppløsninger må ikke være i kontakt med rustfritt stål over lengre tid.
- Sølvpuss setter flekker som ikke kan fjernes.
- Enkelte matvarer inneholder syrer eller andre stoffer som angriper rustfritt stål, dette gjelder for eksempel juice, salt, sennep, majones osv. Fjern omgående søl fra slike matvarer.

Misfarging
Vanskelige flekker kan skyldes urent vann eller rester fra væsker som brukes i matlagingen. De kan fjernes med spesielle poleringsmidler for rustfritt stål. Vi anbefaler bruk av Intra Shining-Kit. Matte partier kan også få tilbake sin glans gjennom polering med kritt på en myk klut. Plasser aldri varme gjenstander på vasken, da den kan misfarges og skades.

www.intra-teka.com Intra AS Hornebergvegen 7A 7038 Trondheim tel: 73 98 01 00 intra@intra-teka.com