intra
SCANDINAVIAN DESIGN

Vaskekar VK60LB

Art. nr.	VK60LB-1
GTIN	7393069028348
NRF nr.	1383309
NOBB nr.	60659302

Utvendig mål i mm	655 x 505 x 250
Dybde i mm	250
Mål kum i mm	600 x 450 x 250
Avløpsdimensjon i mm	52
Volum i L	47
Material	AISI 304
Materialtykkelse i mm	1,2
Monteringshøyde i mm	900
Produktbelastning i N	1000
Nettovekt i kg	6.30
Antall pr. pall	16
Laget i	Norge

Beskrivelse
VK60LB er et vaskekar i rustfritt stål for veggmontering. Leveres med konsoller i rustfritt stål og kuleventil.
Veggkonsollene er konstruert for høy belastning.

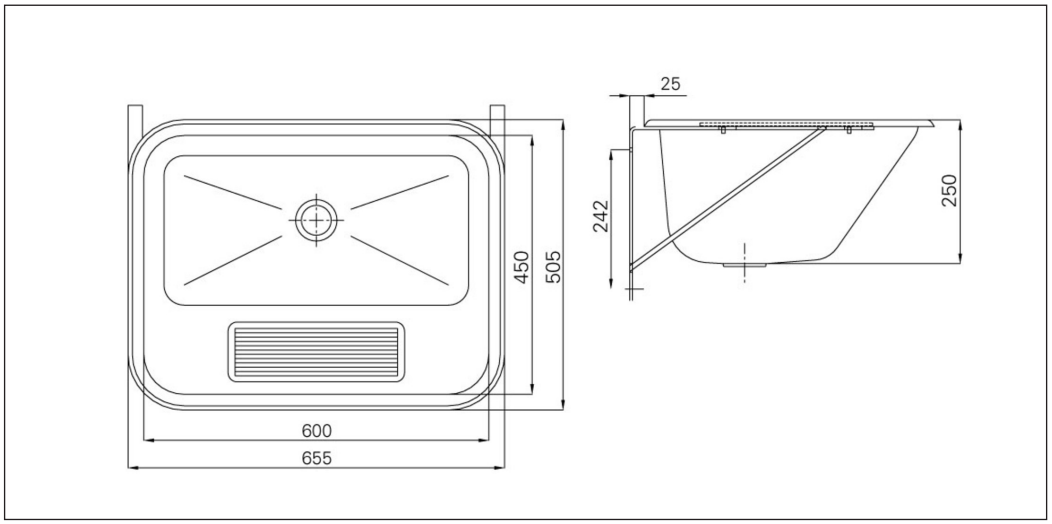

Installasjon VK60LB

MONTERING:

Medfølger i esken:
* Vaskekar
* Ventil m/kuppelrist
* Kuleventil 1 1/4"
* Konsoller
* 4 skiver
* 4 mutter M6

Påse at alle deler er på plass før monteringen starter.

Ventil, kuppelrist, kuleventil og konsoller monteres til vaskekaret.
Fest vasken til veggen ved å bruke hullene i konsollene som mal for forboring. Skruer for veggmontering medfølger ikke, men påse at det brukes skruer som er riktige i forhold til materialet og konstruksjonen i veggen vasken skal monteres til.

RESERVEDELER:

Kuleventil: 79019
Konsoller: ZKONSVK60
Ventil m/ kuppelrist: 79136
VEDLIKEHOLD:
INTRAS PRODUKTER I RUSTFRITT STÅL

For at ditt Intra-produkt i rustfritt stål AISI304 skal beholde opprinnelig kvalitet og utseende anbefaler vi regelmessig rengjøring. Bruk mild såpe eller rengjøringsmidler spesielt beregnet for rustfritt stål og rent vann. Tørk deretter av overflaten med en tørr klut.
Bruk aldri rengjøringsmidler som inneholder klor, jod, fluor eller slipemidler på rustfritt stål.
Unngå også kontakt med syreoppløsninger og andre stoffer som ikke er forenlige med rustfritt stål.
Husk at blant annet næringsmidler og hudpleieprodukter kan inneholde slike stoffer, som for eksempel ketchup, juice, salt, enkelte rensekremer og neglelakk,etc. Fjern omgående søl av slikt.

Pass på følgende:
* La ikke vann eller annen væske tørke inn. Dette for å unngå skjolder på overflaten.
* Selv om rustfritt stål tåler hard behandling, vil det lett få riper av skarpe gjenstander. For produkter med normalpolert (børstet) finish vil dette synes godt når produktet er nytt, men etter en tids bruk vil det utjevnes uten at stålet mister sin glans. For produkter i sateng og slipt finish vil ripene alltid være godt synlige. Bruk aldri skurepulver eller stålull på rustfritt stål. I tillegg til at det riper opp stålet vil stålull etterlate seg små partikler som kan utvikle seg til rustflekker som over tid kan angripe stålet.
* Rustfritt stål må ikke være i kontakt med, eller i miljøer med kloroppløsninger over lengre tid.
* Sølvpuss setter flekker som ikke kan fjernes.