hansgrohe

DE	Gebrauchsanleitung / Montageanleitung	2
FR	Mode d'emploi / Instructions de montage	3
EN	Instructions for use / assembly instructions	4
IT	Istruzioni per l'uso / Istruzioni per Installazione	5
ES	Modo de empleo / Instrucciones de montaje	6
NL	Gebruiksaanwijzing / Handleiding	7
DK	Brugsanvisning / Monteringsvejledning	8
PT	Instruções para uso / Manual de Instalación	9
PL	Instrukcja obsługi / Instrukcja montażu	10
CS	Návod k použití / Montážní návod	11
SK	Návod na použitie / Montážny návod	12
ZH	用户手册 / 组装说明	13
RU	Руководство пользователя / Инструкция по монтажу	14
HU	Használati útmutató / Szerelési útmutató	15
FI	Käyttöohje / Asennusohje	16
SV	Bruksanvisning / Monteringsanvisning	17
LT	Vartotojo instrukcija / Montavimo instrukcijos	18
HR	Upute za uporabu / Uputstva za instalaciju	19
TR	Kullanım kılavuzu / Montaj kılavuzu	20
RO	Manual de utilizare / Instrucțiuni de montare	21
EL	Οδηγίες χρήσης / Οδηγία συναρμολόγησης	22
SL	Navodilo za uporabo / Navodila za montažo	23
ET	Kasutusjuhend / Paigaldusjuhend	24
LV	Lietošanas pamācība / Montāžas instrukcija	25
SR	Uputstvo za upotrebu / Uputstvo za montažu	26
NO	Bruksanvisning / Montasjeveiledning	27
BG	Инструкция за употреба / Ръководство за монтаж	28
SQ	Udhëzuesi i përdorimit / Udhëzime rreth montimit	29
AR	دليل الاستخدام / تعليمات التجميع	30

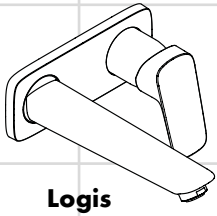

Logis
71220000

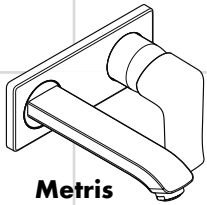

Metris
31085000 / 31086000
31251000

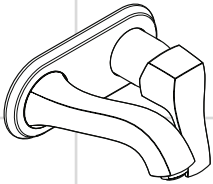

Metris Classic
31003000

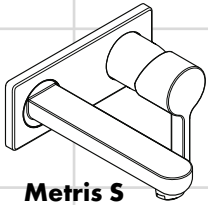

Metris S
31162000 / 31163000

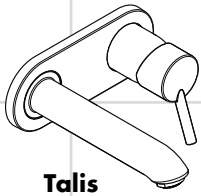

Talis
31618000 / 31611000
31620000

⚠ Sikkerhetshenvisninger

⚠ Bruk hansker under montasjen for å unngå klem- og kuttskader.

⚠ Dusjsystemet skal kun brukes for bade-, hygiene- og kroppshygiene.

⚠ Store trykkdifferanser mellom kaldt- og varmtvannstilkoblinger skal utlignes.

Montagehenvisninger

- Før montasjen skal produktet sjekkes for transportskader. Etter monteringen aksepteres ikke noen transport- eller overflateskader.
- Ledningene og armaturen skal monteres, spyles og sjekkes iht. de gyldige normer.
- Gjeldende retningslinjer for rørleggerarbeid i de enkelte land skal følges.
- Utløpsventilen skal kun brukes på forskriftsmessig måte. Feste av andre gjenstander, som f.eks. en halvsøyle, til utløpsventilen er ikke tillatt.
- Ved problemer med gjennomstrømningsvannvarmer, eller når man ønsker en større vanngjennomstrømning, kan EcoSmart® (gjennomstrømningsbegrenser) fjernes. Den sitter bak luftdysene.

Tekniske data

Armatur er standardmessig utstyrt med EcoSmart® (gjennomstrømningsbegrenser)

Driftstrykk	maks. 1 MPa
Anbefalt driftstrykk:	0,1 - 0,5 MPa
Prøvetrykk	1,6 MPa
(1 MPa = 10 bar = 147 PSI)	
Varmtvannstemperatur	maks. 80 °C
Anbefalt temperatur for varmt vann	65 °C
Termisk desinfisering:	maks. 70 °C / 4 min

Produktet er utelukkende designet for drikkevann!

Symbolbeskrivelse

Ikke bruk silikon som inneholder eddiksyre!

Justering (se side 34)

Innstilling av varmtvannsbegrensning. I forbindelse med gjennomstrømningsvarmere er det ikke anbefalt å bruke en varmtvannsperre.

Mål (se side 35)

Gjennomstrømningsdiagram (se side 36)

① med EcoSmart®
② uten EcoSmart®

Servicedeler (se side 36)

Betjening (se side 40)

Om morgen og etter lengre stagnasjonstider anbefaler Hansgrohe å ikke bruke den første halvliteren som drikkevann.

Rengjøring se vedlagt brosjyre.

Prøvemerke (se side 40)

Montasje se side 31

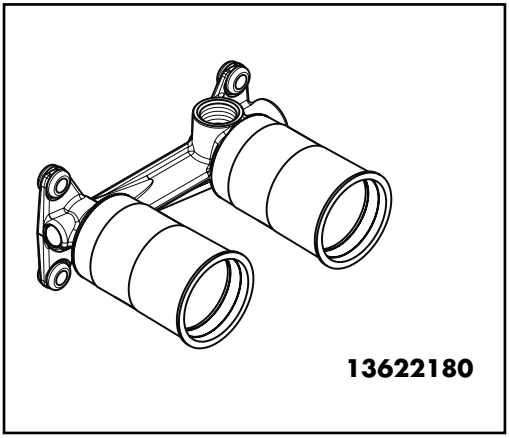
13622180

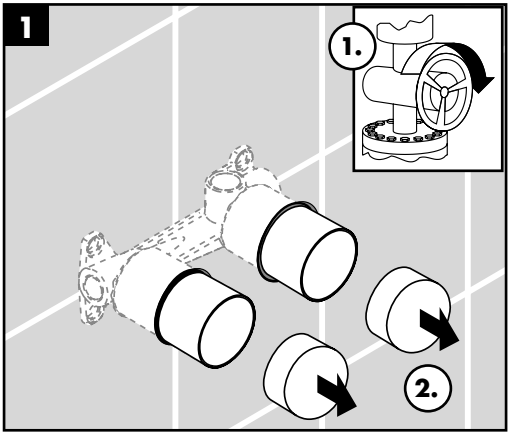
1
1.
2.

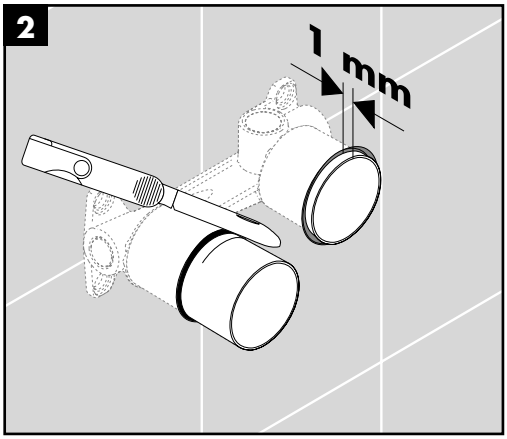
2
1 mm

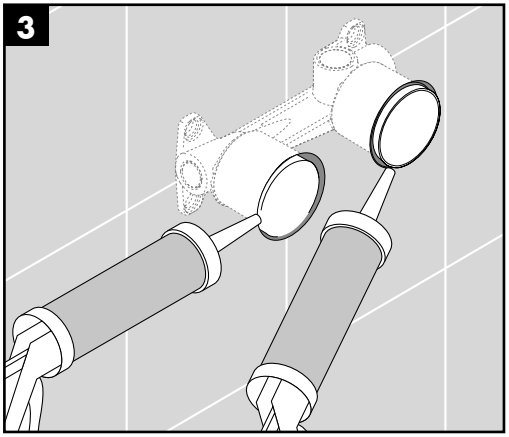
3

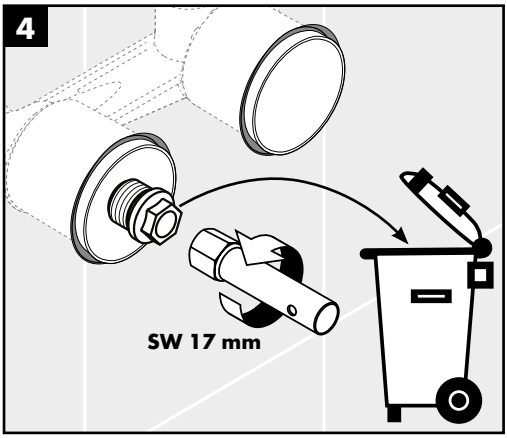
4
SW 17 mm

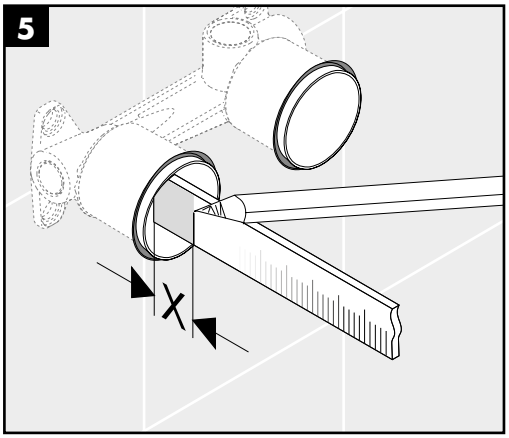
5
X

6a **Logis** 71220000

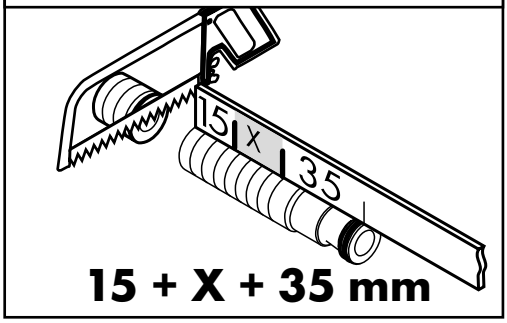

6b **Metris Classic** 31003000
Metris 31085000 / 31086000 / 31251000
Metris S 31162000 / 31163000
Talis 31618000 / 31611000 / 31620000

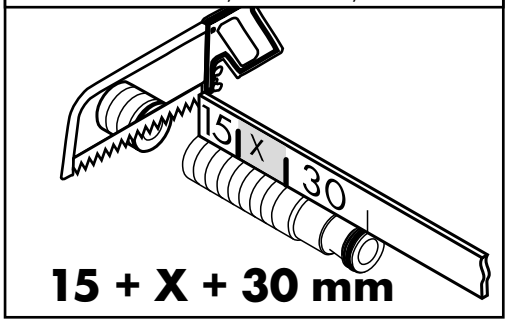

7

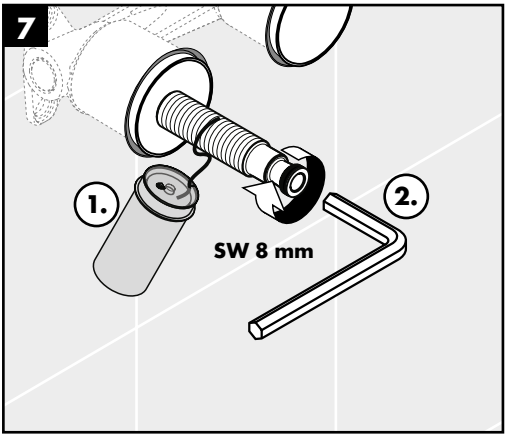

8a **Logis** 71220000

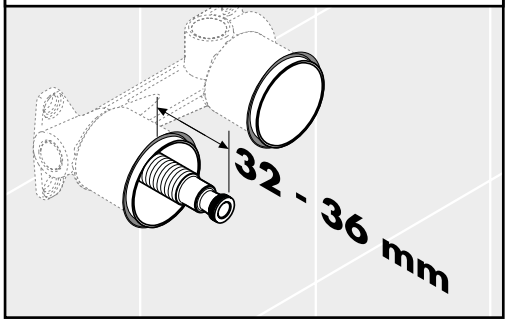

8b **Metris Classic** 31003000
Metris 31085000 / 31086000 / 31251000
Metris S 31162000 / 31163000
Talis 31618000 / 31611000 / 31620000

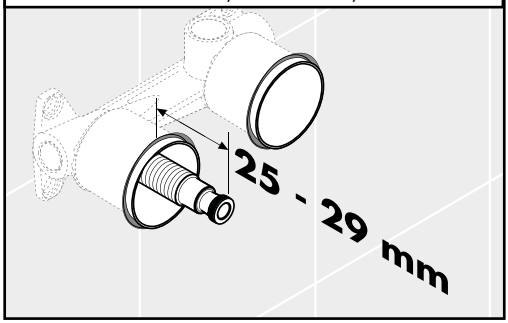

9

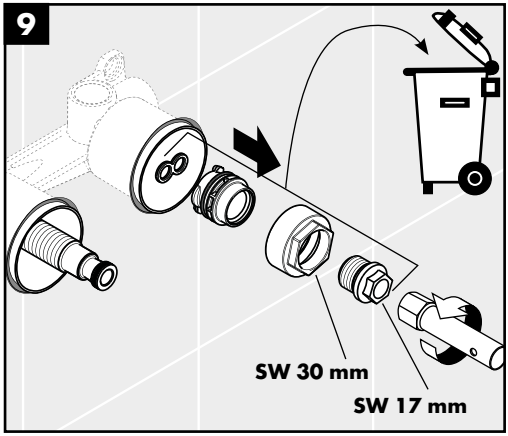

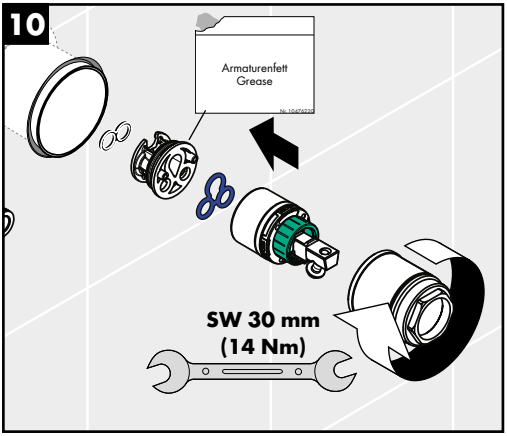
10
Armaturenfett
Grease
SW 30 mm
(14 Nm)

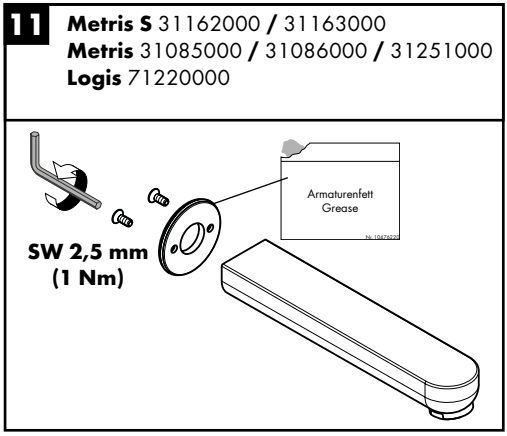
11
Metris S 31162000 / 31163000
Metris 31085000 / 31086000 / 31251000
Logis 71220000
Armaturenfett
Grease
SW 2,5 mm
(1 Nm)

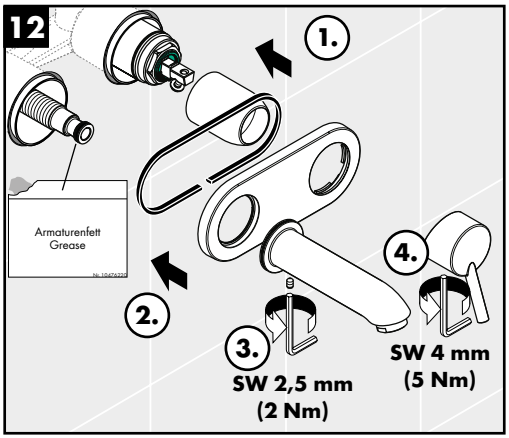
12
1.
2.
3.
4.
Armaturenfett
Grease
SW 2,5 mm
(2 Nm)
SW 4 mm
(5 Nm)

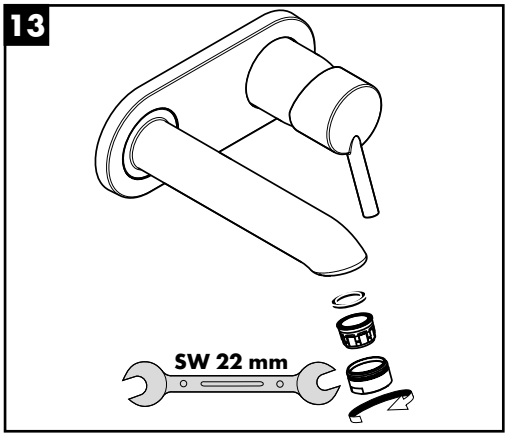
13
SW 22 mm

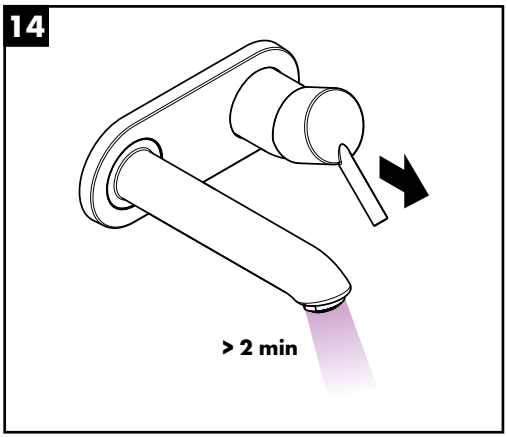
14
> 2 min

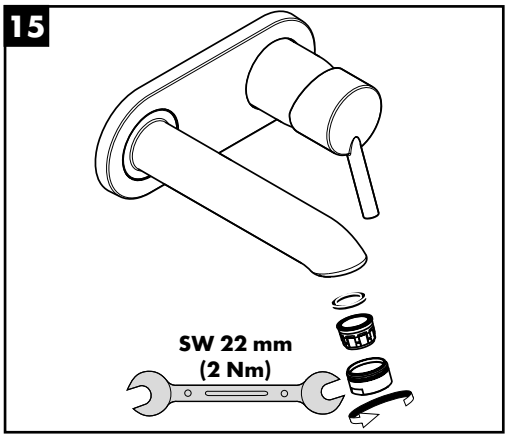
15
SW 22 mm
(2 Nm)

60 °C

10 °C

0,3 MPa
0,3 МПа
0,3 ميجابسكال

1

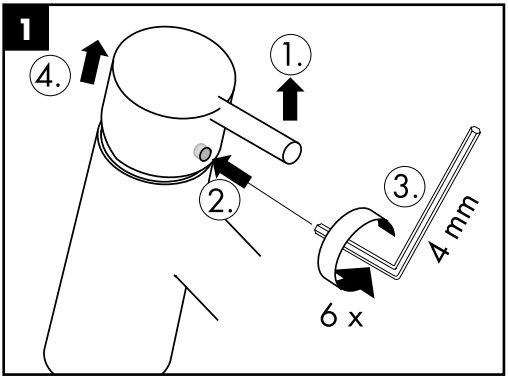

2

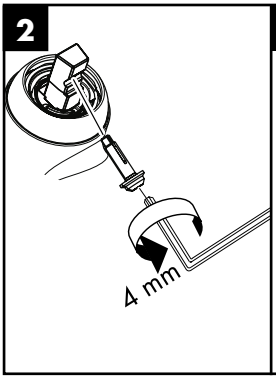

3

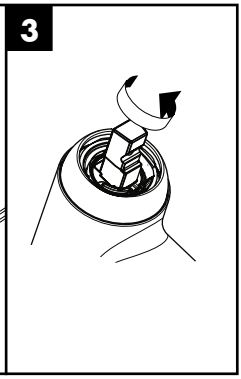

4

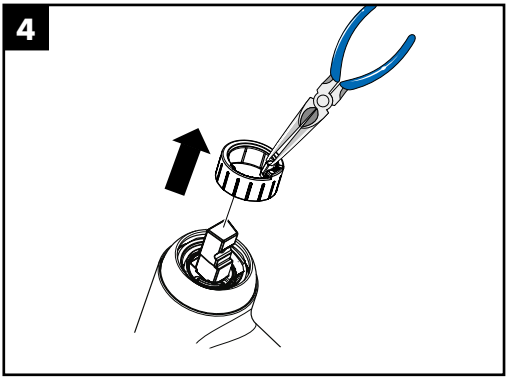

5

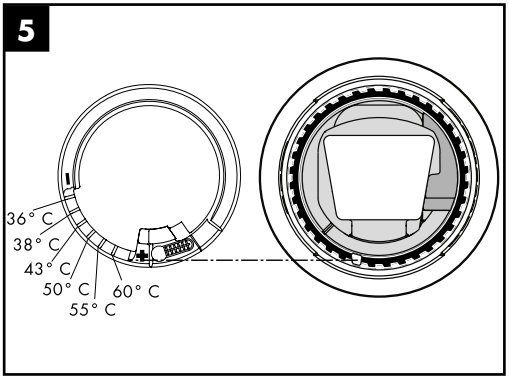

6

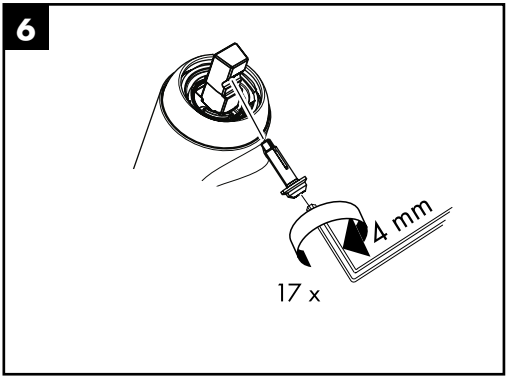

7

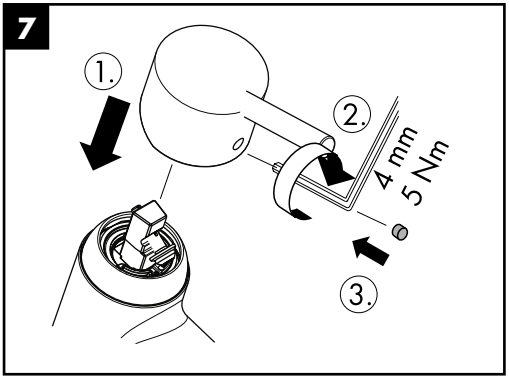

Talis 31618000 / 31620000

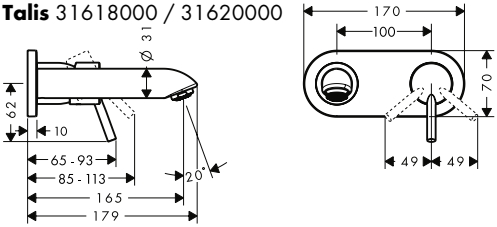

Talis 31611000

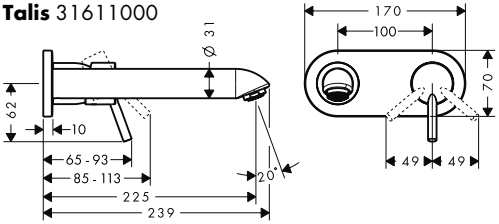

Metris S 31162000

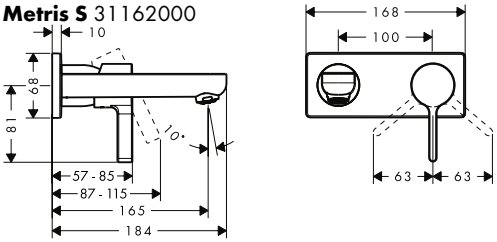

Metris S 31163000

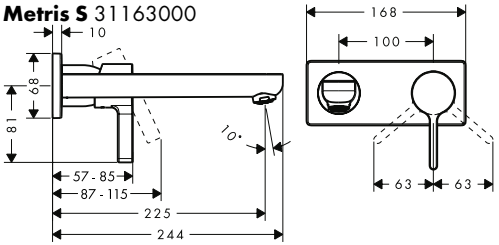

Metris Classic 31003000

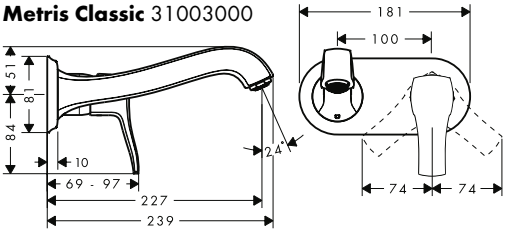

Metris 31085000 / 31251000

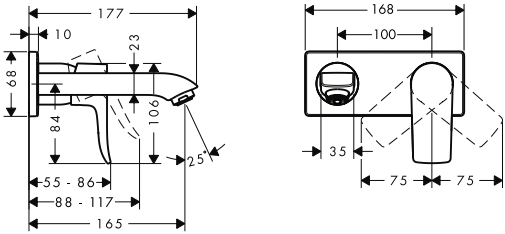

Metris 31086000

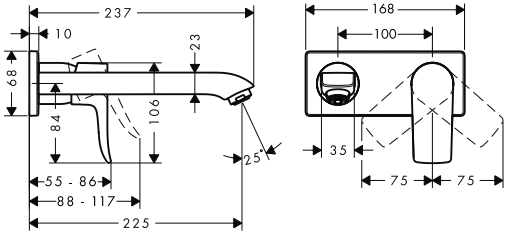

Logis 71220000

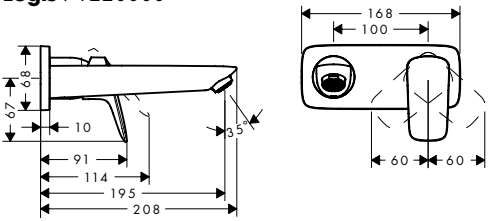

50001000

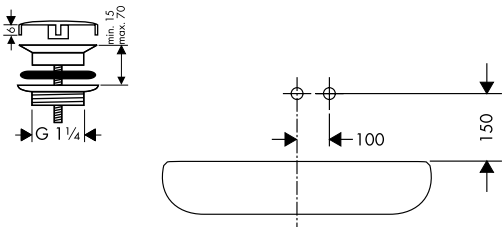

Talis 31618000 / 31611000
Metris S 31162000 / 31163000
Metris Classic 31003000
Metris 31085000 / 31086000
Logis 71220000

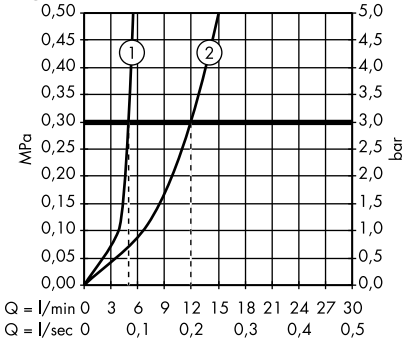

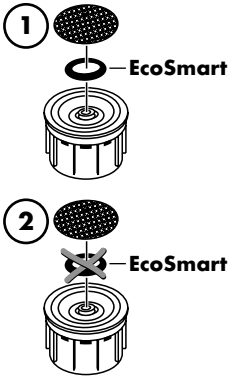

Talis 31620000
Metris 31251000

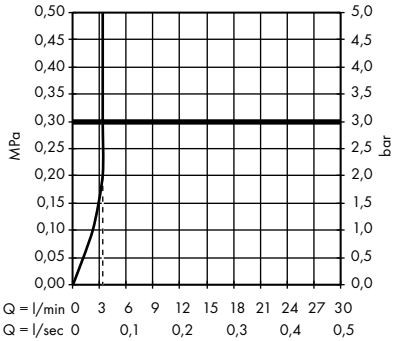

Metris Classic 31003000

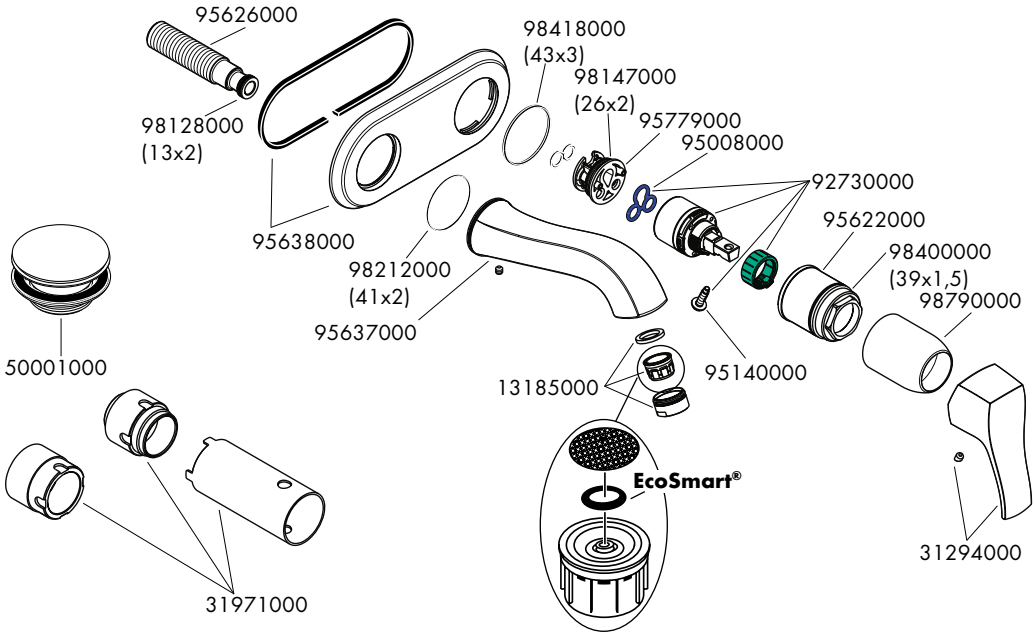

Talis 31618000 / 31611000

95626000
95623000
98418000
(43x3)
98147000
(26x2)
95779000
95008000
98128000
(13x2)
92730000
95622000
98400000
(39x1,5)
98790000
98212000
(41x2)
95624000 (165mm)
95625000 (225mm)
95140000
50001000
13185000
EcoSmart®
32096000
31971000

Talis 31620000

95626000
95623000
98418000
(43x3)
98147000
(26x2)
95779000
95008000
98128000
(13x2)
95646000
95622000
98400000
(39x1,5)
98790000
98212000
(41x2)
95624000 (165mm)
95140000
50001000
98453000
32096000
31971000

Metris 31085000 / 31086000

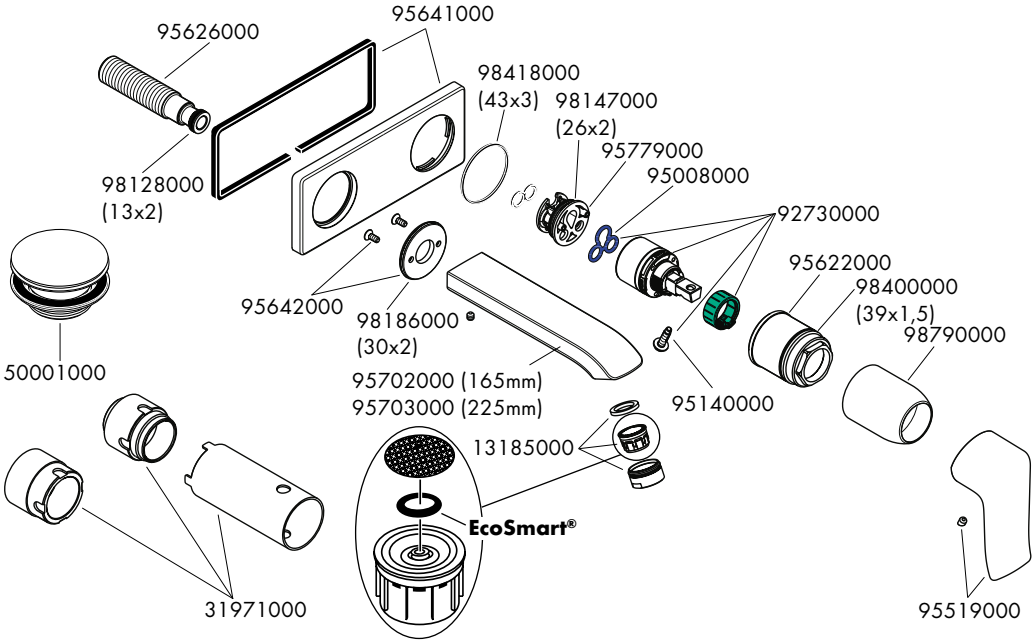

Metris 31251000

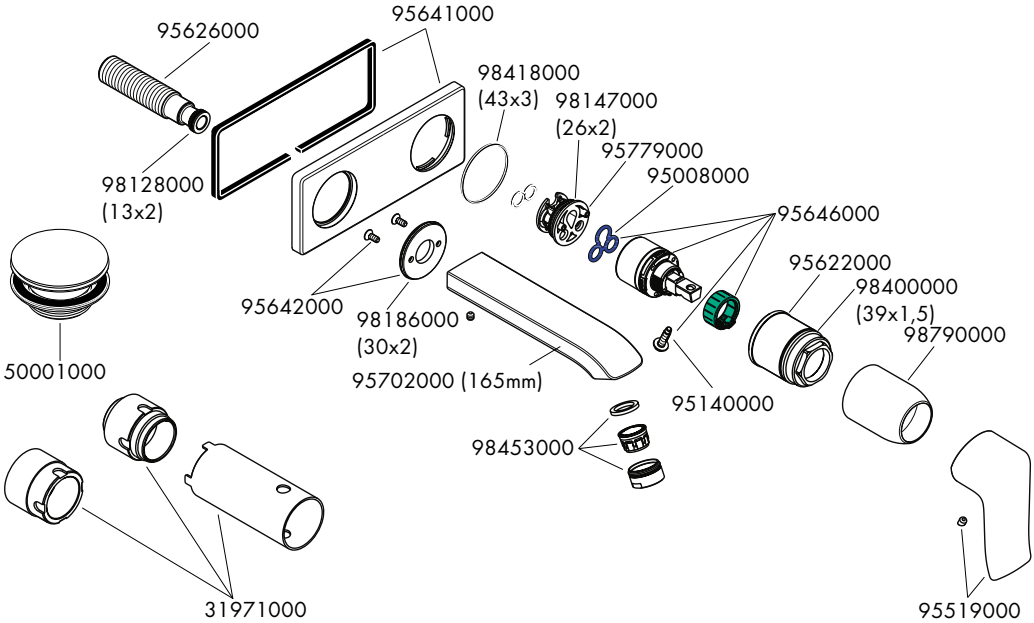

Metris S 31162000 / 31163000

95626000
95641000
98418000 (43x3)
98147000 (26x2)
95779000
95008000
98128000 (13x2)
92730000
95622000
98400000 (39x1,5)
98790000
95642000
98186000 (30x2)
50001000
95639000 (165mm)
95640000 (225mm)
95140000
EcoSmart®
13185000
31971000
31093000

Logis 71220000

95626000
92239000
98418000 (43x3)
98147000 (26x2)
95779000
95008000
98128000 (13x2)
92730000
95622000
98400000 (39x1,5)
98790000
95642000
98186000 (30x2)
92240000
50001000
95140000
EcoSmart®
92372000
96338000
92224000
31971000

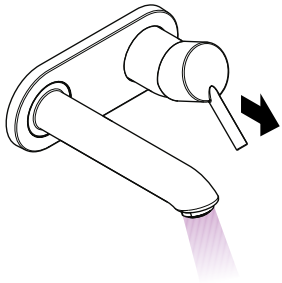

öffnen / ouvert / open / aperto / abierto / open / åbne / abrir / otworzyć / otevřít / otvoriť / 开 / открыть / nyitás / avaaminen / öppna / atidaryti / Otvaranje / açmak / deschide / ανοικτό / odpreti / avage / atvērt / otvoriti / åpne / отваряне / hape / فتح

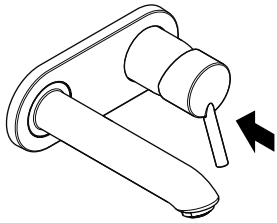

schließen / fermé / close / chiudere / cerrar / sluiten / lukke / fechar / zamknąć / zavřít / uzavrieť / 关 / закрыть / bezárás / sulkeminen / stänga / uždaryti / Zatvaranje / kapatmak / închide / κλειστό / zapreti / sulgege / aizvērt / zatvori / lukke / затваряне / mbylle / إغلاق

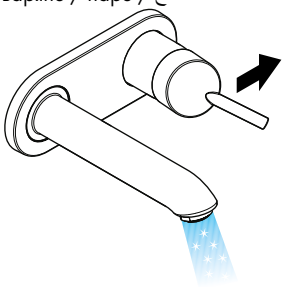

kalt / froid / cold / freddo / frío / koud / koldt / fria / zimna / studená / studená / 冷 / холодная / hideg / kylmä / kallt / šaltas / Hladno / soğuk / rece / κρύο / mrzlo / külm / auksts / hladno / kaldt / студено / i ftohtë / بارد

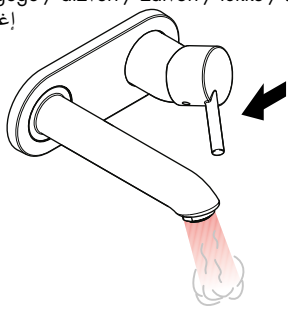

warm / chaud / hot / caldo / caliente / warm / varmt / quente / ciepła / teplá / teplá / 热 / горячая / meleg / lämmin / varmt / karštas / Vruća voda / sıcak / cald / mrzlo / toplo / kuum / karsts / topla / varm / топло / i ngrohtë / ساخن

	P-IX	WRAS	ACS	ETA	GODKENDT TIL DRIKKEVAND
31003000	P-IX 18117/IO	X	X	VA 1.42/20324	X
31085000	P-IX 18117/IO	X	X	VA 1.42/20324	X
31086000	P-IX 18117/IO	X	X	VA 1.42/20324	X
31162000	P-IX 18117/IO	X	X	VA 1.42/20324	X
31163000	P-IX 18117/IO	X	X	VA 1.42/20324	X
31611000	P-IX 18117/IO	X	X	VA 1.42/20324	X
31618000	P-IX 18117/IO	X	X	VA 1.42/20324	X
31620000		X		VA 1.42/20324	X
31251000		X		VA 1.42/20324	X
71220000	P-IX 28537/IO	X			

hansgrohe
Hansgrohe · Auestraße 5 - 9 · D-77761 Schiltach · Telefon +49 (0) 78 36/51-1282 · Telefax +49 (0) 7836/511440
E-Mail: info@hansgrohe.com · Internet: www.hansgrohe.com

10/2015
9.01036.07