Metris
1-greps servantarmatur 100 med oppløftventil
Overflater: **krom** Art. nr. : **31088000**

Beskrivelse

Informasjon

- består av: 1-greps servantarmatur, bunnventil
- ComfortZone 100
- overheng 89 mm
- normal stråle
- gjennomstrømningsmengde ved 3 bar: 5 l/min
- keramisk innmat
- innstillbar temperaturbegrensning
- passer til gass gjennomstrømningsvarmer
- med oppløftventil G 1 ¼
- material bunnventil: metall
- SVGW 1103-5836
- DVGW NW-6506CM0347
- ETA VA 1.42/20016
- ACS 17 ACC LY 654, valide jusqu'au 20.06.2022
- WRAS 1706030
- WRAS 1706030
- Kiwa K6161_Mechanical Mixers EN817
- SINTEF 1834
- NSF Declaration 170425
- WELS SGP 1 Tick BST-2011/008033

Teknologi

Sertifikater

Produktbilde

Måltegning

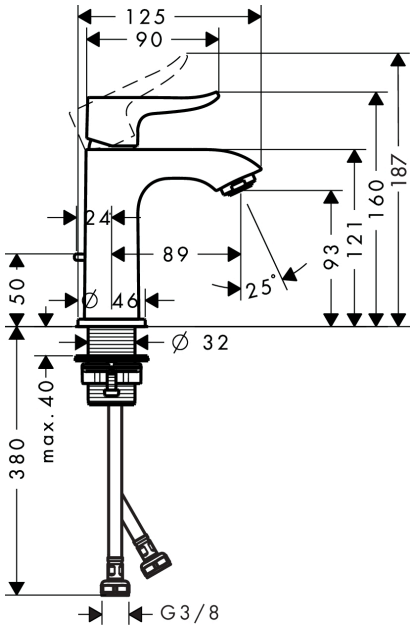

Metris
1-greps servantarmatur 100 med oppløftventil
Overflater: **krom** Art. nr. : **31088000**

Gjennomstrømningsdiagram

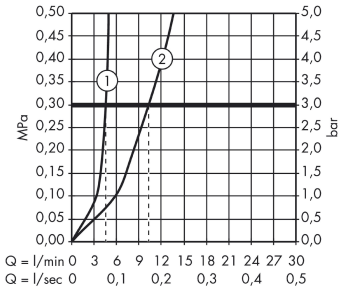

Metris
1-greps servantarmatur 100 med oppløftventil
Overflater: **krom** Art. nr. : **31088000**

Eksplosjonstegning

Produksjonsår: **>04/17**

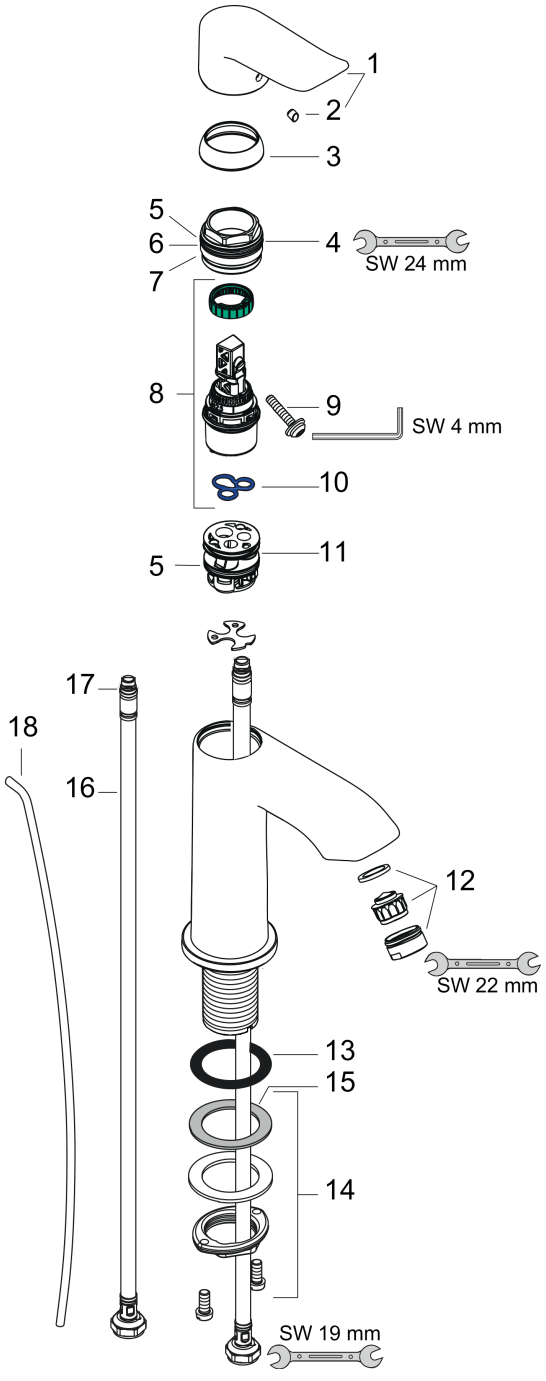

Metris
1-greps servantarmatur 100 med oppløftventil
Overflater: **krom** Art. nr. : **31088000**

Reservedelsliste

Produksjonsår: **>04/17**

Pos.	Beskrivelse	Art. nr.	PC	PU
1	handle	95520000	0	1
2	screw cover	96338000	0	1
3	flange	98863000	0	1
4	nut	98864000	0	1
5	O-ring 23x2	98398000	0	1
6	O-ring 25x1,5	98146000	0	1
7	O-ring 27x1,5	92527000	0	1
8	cartridge, assy	97685000	0	1
9	locking screw for handle	95140000	0	1
10	seal	98865000	0	1
11	adapter for cartridge	98866000	0	1
12	aerator M24x1 (5 l/min)	13185000	0	1
13	flat seal	98749000	0	1
14	fixing set (Ø 32)	13961000	0	1
15	lever collar	97548000	0	1
16	connection hose 450 mm M8x0,75 G3/8	97206000	0	1
17	O-ring 6,6x1,6	93019000	0	1
18	pull rod	96657000	0	1
a	pop up waste	94139000	0	1
b	fixation extension 35 mm	13898000	0	1