Metris
1-greps servantarmatur 110 med oppløftventil
Overflater: **krom** Art. nr. : **31080000**

Beskrivelse

Informasjon

- består av: 1-greps servantarmatur, bunnventil
- ComfortZone 110
- overheng 116 mm
- normal stråle
- gjennomstrømningsmengde ved 3 bar: 5 l/min
- keramisk innmat
- innstillbar temperaturbegrensning
- passer til gass gjennomstrømningsvarmer
- med oppløftventil G 1 ¼
- material bunnventil: metall
- SVGW 1103-5836
- DVGW NW-6506CM0347
- P-IX 19412/IO
- ETA VA 1.42/19733
- ACS 17 ACC LY 655, valide jusqu'au 20.06.2022
- Kiwa K6161_Mechanical Mixers EN817
- SINTEF 1743

Teknologi

Air Power · Eco Smart · Quick Clean · Comfort Zone

Sertifikater

Produktbilde

Måltegning

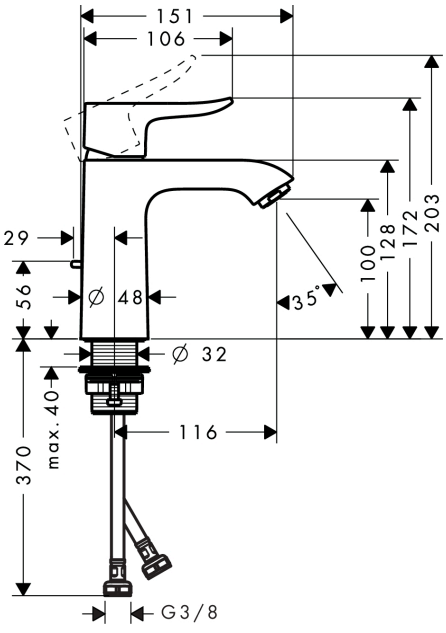

Metris
1-greps servantarmatur 110 med oppløftventil
Overflater: **krom** Art. nr. : **31080000**

Gjennomstrømningsdiagram

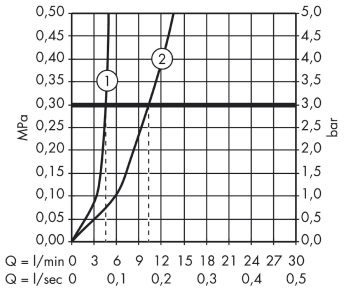

Metris
1-greps servantarmatur 110 med oppløftventil
Overflater: **krom** Art. nr. : **31080000**

Eksplosjonstegning

Produksjonsår: **>04/17**

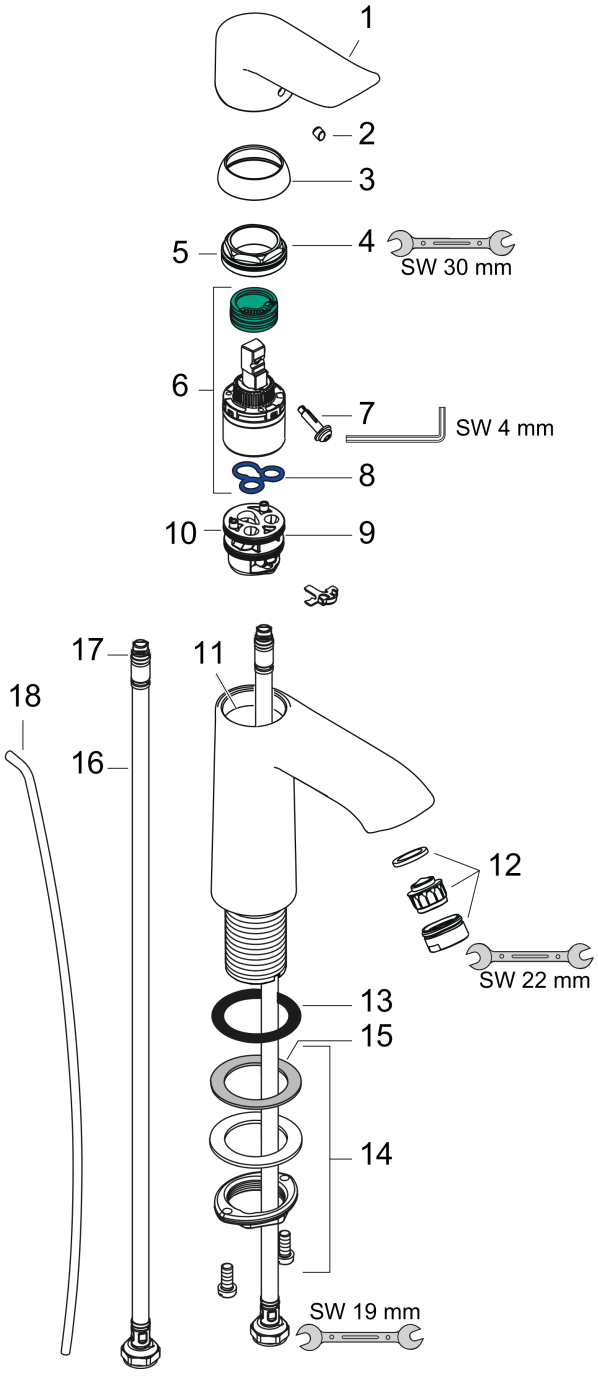

Metris
1-greps servantarmatur 110 med oppløftventil
Overflater: **krom** Art. nr. : **31080000**

Reservedelsliste

Produksjonsår: **>04/17**

Pos.	Beskrivelse	Art. nr.	PC	PU
1	handle	95519000	0	1
2	screw cover	96338000	0	1
3	flange	97406000	0	1
4	nut	97209000	0	1
5	O-Ring 32x2	98193000	0	1
6	cartridge, assy	92730000	0	1
7	locking screw for handle	95140000	0	1
8	seal	95008000	0	1
9	adapter for cartridge	98750000	0	1
10	O-Ring 30x2	98186000	0	1
11	O-ring 35x2	92604000	0	1
12	aerator M24x1 (5 l/min)	13185000	0	1
13	flat seal	98749000	0	1
14	fixing set (Ø 32)	13961000	0	1
15	lever collar	97548000	0	1
16	connection hose 450 mm M8x0,75 G3/8	97206000	0	1
17	O-ring 6,6x1,6	93019000	0	1
18	pull rod	96657000	0	1
a	pop up waste	94139000	0	1
b	fixation extension 35 mm	13898000	0	1
c	aerator M24x1 (3,5 l/min)	92508000	0	1
d	aerator M24x1 (4,5 l/min)	92877000	0	1
e	aerator swivelling M24x1 (5 l/min)	95928000	0	1