Livskvalitet siden 1825

Servantkran Nye Nautic

Eco-flow. Effektiv bruk av vann og energi 3 l/m

Produktets funksjoner

- ECO Flow tilpasset vannstrøm
- Kaldstart, bare kaldt vann når spaken er i posisjon rett fremover
- Alle komponenter er laget av næringsmiddelgodkjente materialer

Artikkelnummer

NRF-nr.	Art.nr.	EAN
4340456	GB41216047B	7391530081878

Informasjon om pakking

Lengde: 225 mm | Bredde: 205 mm | Høyde: 70 mm
Vekt: 1.2 kg
Antall i pakken: 1 st

Montering og vedlikehold

Vanntilførselsrør må gjennomspyles. Kranen kobles til kaldtvannsrøret på høyre side og varmtvannsrøret på venstre side. Vanntrykk: maks. 1000 kPa, min. 50 kPa. Varmtvannstemperatur: maks. 70°C, min. 45 °C. Merk at vi ikke er ansvarlige for skader som følge av feil installasjon.

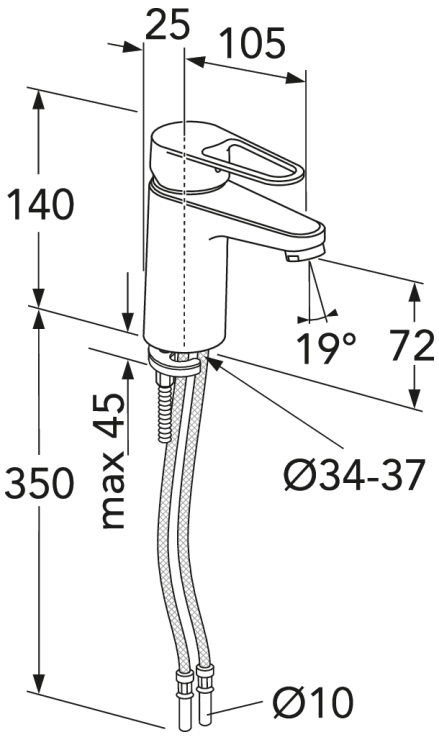

Energimerking og sertifiseringer

Denna produkt är anpassad till Branschregler Säker Vatteninstallation 2021:1. Leverantören garanterar produktens funktion om branschreglerna och monteringsanvisningarna följs.

EPD®

AA

EU Taxonomy 7.1 & 7.2 CONFORMITY

Teknisk informasjon

- Tappekapasitet med 3 bar (300kPa): 0,05 Max. tap capacity (at 300 kPa): %s l/s
- CO2e fotavtrykk: 5,096
- Tilkoblingsdimensjon: 10mm

Reservedeler

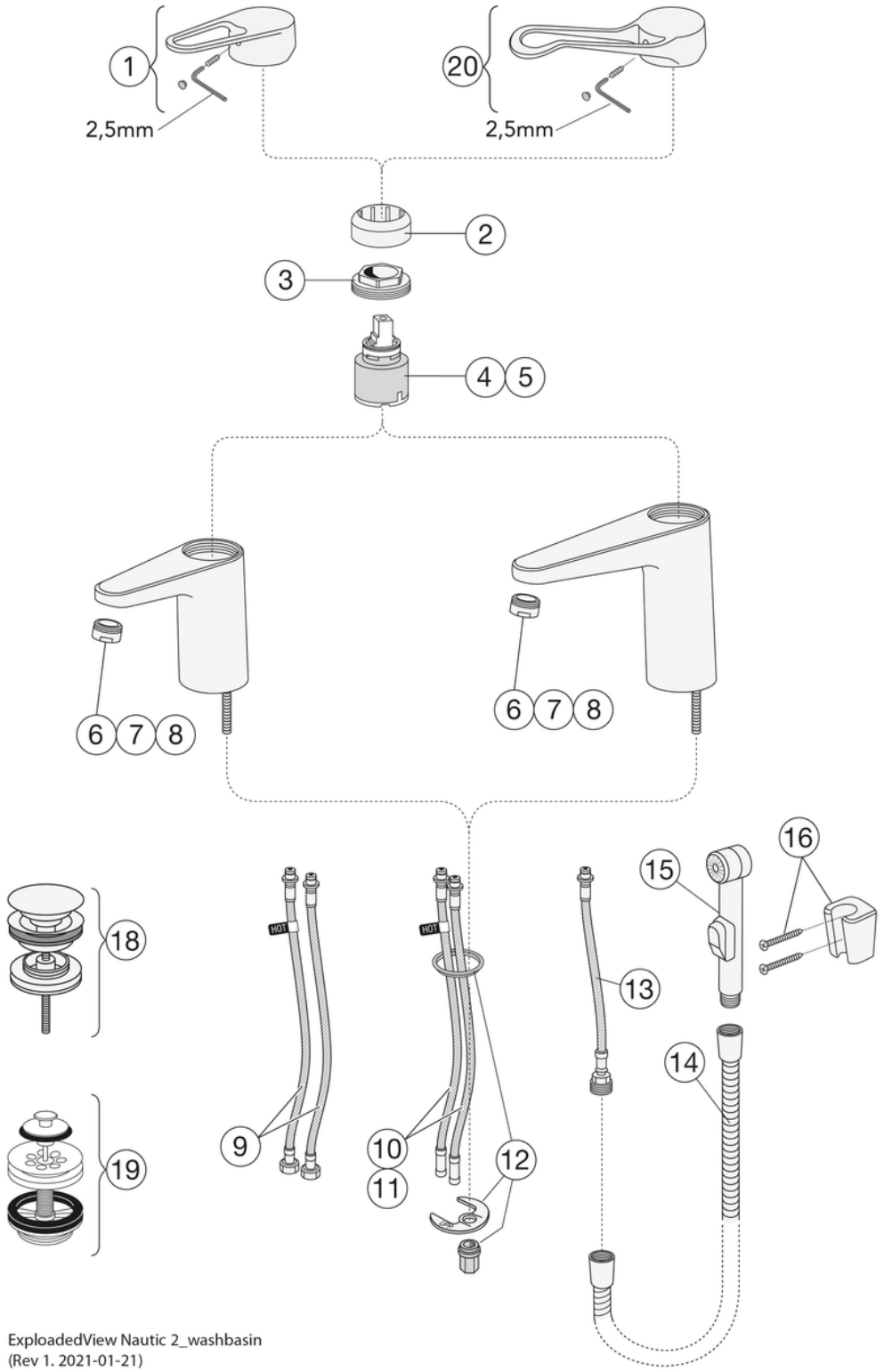

ExploadedView Nautic 2_washbasin
(Rev 1. 2021-01-21)

Nr.	Produkt	NRF-nr.	Art.nr.
1	Ettgrepsspak Nye Nautic		GB41639803 01
2	Dekkekåpe.		GB41639523 01
3	Mutter - kerampakke		GB41639522 01
4	Kerampakke 35mm Smart+ standard	4342719	GB41637393
5	Kerampakke 35mm Smart+ energieffektiv		GB41639567 01
6	Strålesamler	4343241	GB41630131 01
7	Strålesamler		GB41639565 01
8	Parlator/ Strålesamler		GB41639171 01
10	SoftPex-slange		GB41638721 02
12	Monteringssett		GB41639936 01
13	SoftPex-slange 300mm		GB41638720 01
14	Dusjslange Biflex	4343804	GB41636263 00
15	Hånddusj	4343121	GB41633860 33
16	Feste til hånddusj	4340714	GB41637575
18	Pushdown-ventil	4343054	GB41636575 01
19	Pluggventil for silfilter	4342653	GB41637445
20	Ettgrepsspak Care	4340418	GB41639801 01

GUSTAVSBERG/

FLOW CHART/

Leed & Breeam

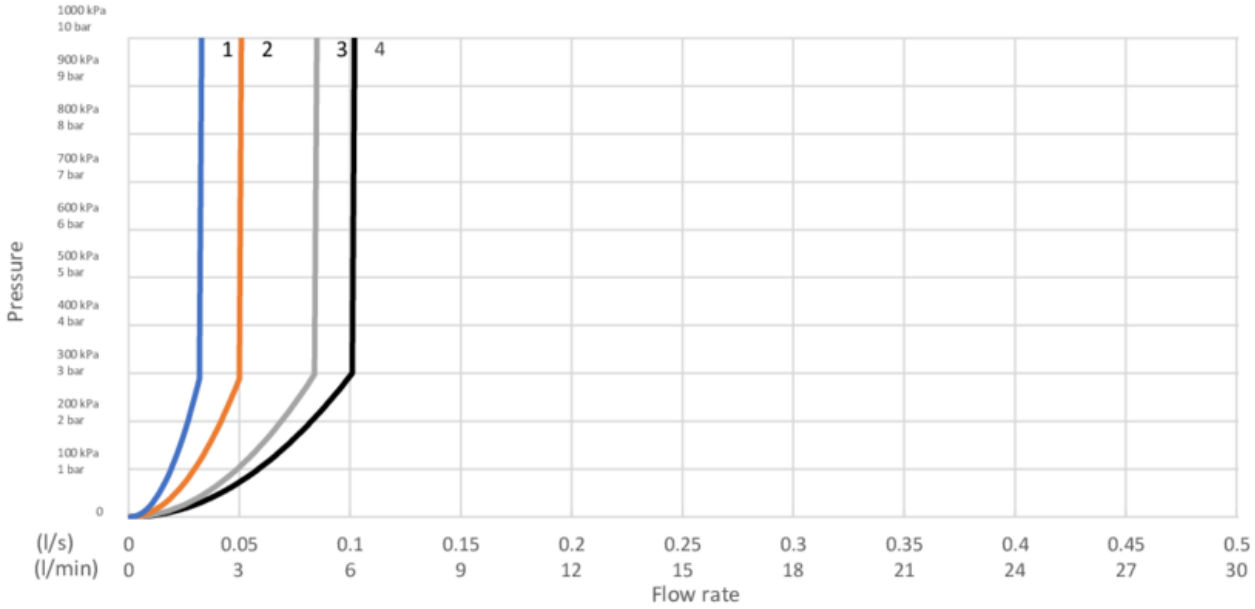

1. GB412160470LB /GB41216047064LB
2. GB41216047B /GB412160470B /GB412160450B /GB41216147064B /GB412161470B /GB412162510B
3. GB41206096B /GB412060560B /GB412060960B
4. GB41202372B

1. GB412160470LB /GB41216047064LB

	- Flowrate at 300 kPa:	0,032 l/S
	- Pressure at flow 0,1 l/s:	N/A
	- Pressure at flow 0,2 l/s:	N/A
	- Pressure at flow 0,33 l/s:	N/A

Rev, 1, 2023-08-18 Gustavsberg Labb

Villeroy & Boch Gustavsberg AB / Box 400, 134 29 Gustavsberg / Phone +46 (0)8-570 391 00 / www.gustavsberg.com / info@gustavsberg.com