PRESSALIT®

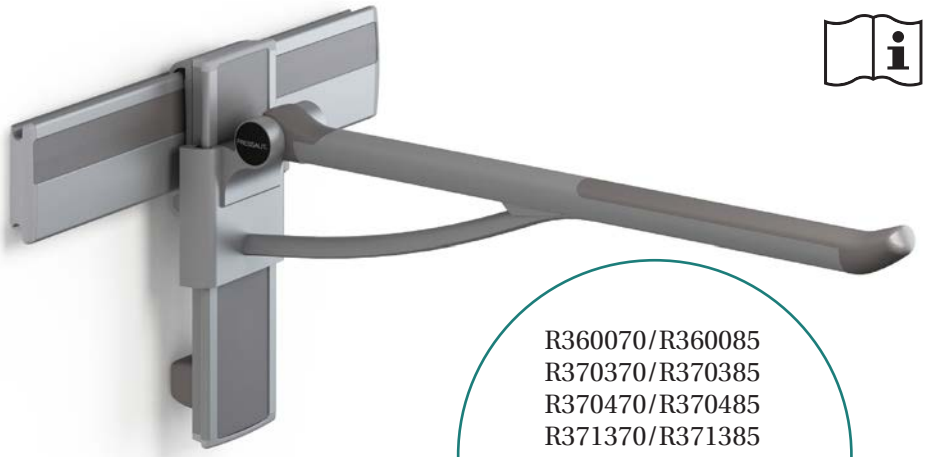

R360070/R360085
R370370/R370385
R370470/R370485
R371370/R371385
R371470/R371485
R381470/R381485
R391370/R391385
R391470/R391485

PLUS support arm – Operation and maintenance manual	**en**
PLUS toiletstøtte – Brugs- og vedligeholdelsesvejledning	**da**
PLUS Stützklappgriff – Gebrauchs- und Pflegeanleitung	**de**
PLUS barre de relèvement – Manuel d'utilisation et d'entretien	**fr**
PLUS toiletsteun – Gebruiks- en onderhoudshandleiding	**nl**
PLUS toalettarmstöd – Bruks- och underhållsanvisning	**sv**
PLUS toalettstøtte – Bruks- og vedlikeholdsveiledning	**no**
PLUS apoyabrazos - Instrucciones de uso y mantenimiento	**es**
PLUS podpora – Instrukcja obsługi i konserwacji	**pl**
PLUS 臂撑 - 操作和维护手册	**中文**

CE

English 3
Dansk 22
Deutsch 39
Français 56
Nederlands 73
Svenska. 90
Norsk. 107
Español. 124
Polski. 141
中文 160

en	The guarantee covers faults or defects in material or manufacture within a period of 5 years. Products are subject to minor technical modifications and design deviations. E. & O.E.
dk	Garantien dækker i 5 år fra fakturadato for materiale- og fabrikationsfejl. Der tages forbehold for trykfejl, tekniske ændringer og modelafvigelser.
de	Die Garantie gilt für drei Jahre ab Rechnungsdatum für Material- und Herstellungsfehler. Druckfehler, technische Änderungen und Modellabweichungen vorbehalten.
fr	La garantie couvre les vices de fabrication et de matériaux pour une durée de 5 ans à partir de la date de facturation. Sous réserve de modifications techniques et d'erreurs d'impression.
nl	De garantie is tot 5 jaar na factuurdatum geldig voor materiaal- en fabricagefouten. Onder voorbehoud van drukfouten, technische wijzigingen en modelafwijkingen.
sv	Garantin gäller i 5 år från fakturadatum för material- och fabrikationsfel. Med reservation för tryckfel, tekniska ändringar och modellavvikelser.
no	Garantien gjelder i 5 år fra fakturadato for material- og fabrikasjonsfeil. Med forbehold for trykkfeil, tekniske endringer og modellforskjeller.
es	La garantía cubre fallos de material o fabricación durante los tres años posteriores a partir de la fecha de factura. Mantenemos reservas en caso de problemas de presión, modificaciones técnicas y variaciones de modelo.
pl	Pięcoletnia gwarancja obejmuje usterki oraz wady produkcyjne i materiałowe. Produkty mogą ulec nieznacznym zmianom technicznym i projektowym. Zastrzegamy sobie prawo do błędów i pominięć.
中文	保修涵盖 5 年内出现的材料或制造故障或缺陷。产品的技术和设计可能稍微发生变化，恕不另行通知。

Content

Mounting instruction 3
Operational signage 3
Symbols used in this manual. 4
General safety 5
Product label. 6
Versions 7
Intended use 9
Intended user profile 9
Operating environment. 9
Operating instructions 10
All support arms. 10
Height adjustable support arms 10
Sideways adjustable support arms 11
Height and sideways adjustable support arms 11
Dismounting from wall track 12
Mounting on wall track 12
Dismounting from vertical track. 13
Mounting on vertical track 13
Cleaning. 14
To remove limescale. 14
Maintenance. 15
Trouble-shooting 15
Technical data. 15
Dimensions, mm 16
Dimensions, inches 18
Product weights 20
Disposal and recycling 21

en

Mounting instruction

A mounting instruction is included with the product. It can also be downloaded from www.pressalit.com.

Operational signage

An operational signage can be downloaded from www.pressalit.com.

Original instructions

Symbols used in this manual

The following symbols are used in this manual as well as the associated documentation supplied with the product.

WARNING

WARNING indicates a potentially hazardous situation which, if not avoided, could result in death or serious injury.

CAUTION

CAUTION indicates a potentially hazardous situation which, if not avoided, may result in minor or moderate injury. It may also be used to alert against unsafe practices.

IMPORTANT

IMPORTANT indicates important information about handling and use of the product.

en

NOTICE

NOTICE is used to address practices not related to personal safety.

Hand injury warning.

General safety

⚠ WARNING

- Read and understand the manual completely before use. Keep the manual close to the unit.
- Comply with this manual to avoid accidents involving serious personal injury.
- Never use or handle this product in other ways than are specified in this manual, as this can put your safety at risk and cause damage to the product.
- Make sure that everyone who is to install or use the product and its systems has the necessary information and access to this manual.

⚠ CAUTION

- Please comply with these instructions to avoid the product becoming damaged or destroyed.
- Do not perform repairs, disassembly, or assembly operations, extensions, re-adjustments or modifications to this product. These must be carried out by Pressalit or by persons authorized by Pressalit only.
- Never allow children to operate this product unless under supervision. The product is not intended for play.
- Never use the product if it is defective or damaged. Do not use a defective product before it has been repaired.

NOTICE

- The information in this manual is based on correct fitting of the product in accordance with our Assembly instruction.
- Pressalit Care cannot be held liable if the product is used in any way which differs from that described in the guide.
- We reserve the right to amend this manual without prior notice.

Product label

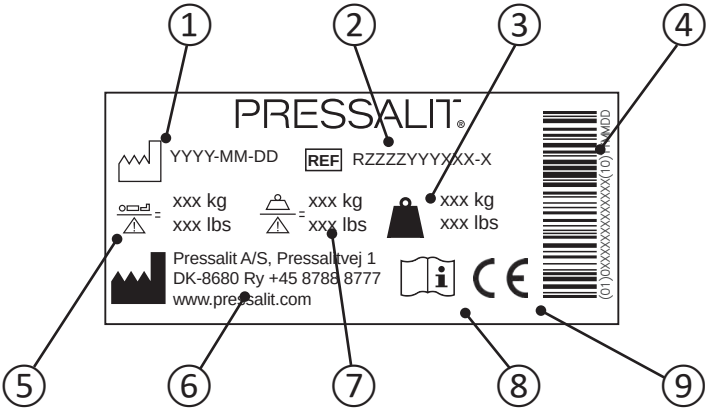

1	Production date
2	Article number
3	Product weight
4	GS1-128 barcode
5	Maximum user weight
6	Name and address of manufacturer
7	Safe working load
8	Consult manual for use
9	This product is CE-marked in accordance with the European Medical Device Regulation 2017/745. A declaration of conformity can be found at www.pressalit.com.

en

Versions

Product label placement ①.

R360070

R360085

R371370

R371385

R371470

R371485

R370370

R370385

Versions

Product label placement ①.

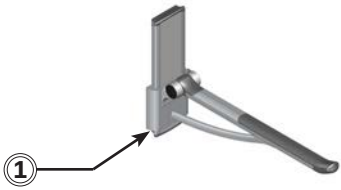

R370470

R370485

R381470

R381485

R391370

R391385

R391470

R391485

Intended use

The support arm is used as support for a person when he or she sits down or gets up from a toilet.

Intended user profile

The product can be used by all - adults, children, young and old.

Operating environment

For indoor use in a wet environment, such as a bathroom or wash room, in private homes, nursing homes and hospitals. For institutional use, the expected life time is 10 years.
Life cycle test performed according to ISO 17966:2016.

NOTICE

If the product is installed in an atmosphere heavy in salt or chloride, the warranty will be reduced from the normal 5 years to 1 year.

Salt and chloride have a corrosive effect on the products components and will cause a decrease in the life expectancy of the product. The damaging effects can, however, be reduced if the product is showered with tap water on a daily basis.

en

⚠CAUTION

The surface of the product may become hot and / or cold if exposed to external sources of heat or cold (eg sunlight or frost).

Operating instructions

All support arms

Fold the support arm fully down. Fold it back up when not in use. You can hear a click when the support arm is correctly folded up.

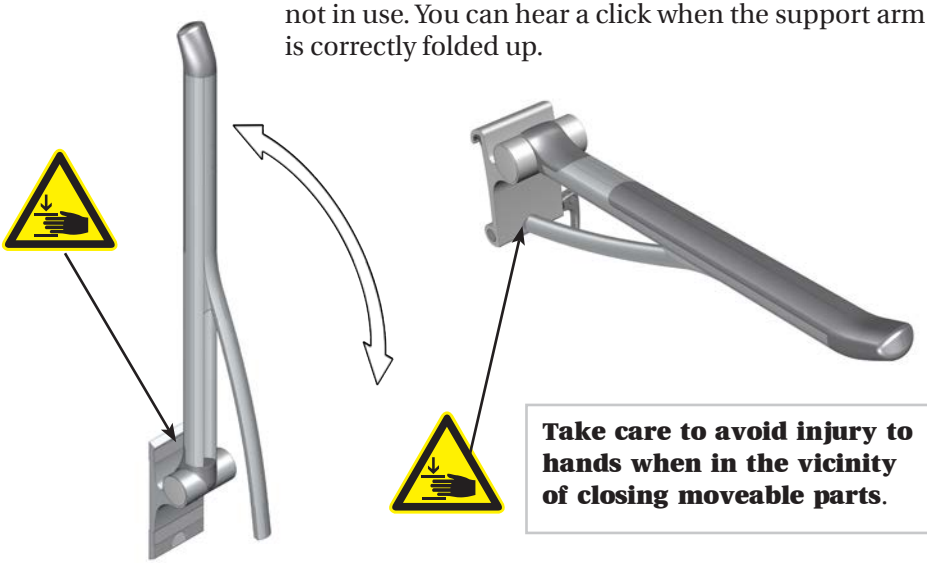

Take care to avoid injury to hands when in the vicinity of closing moveable parts.

en

Height adjustable support arms

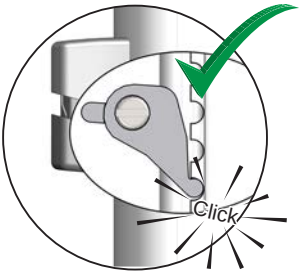

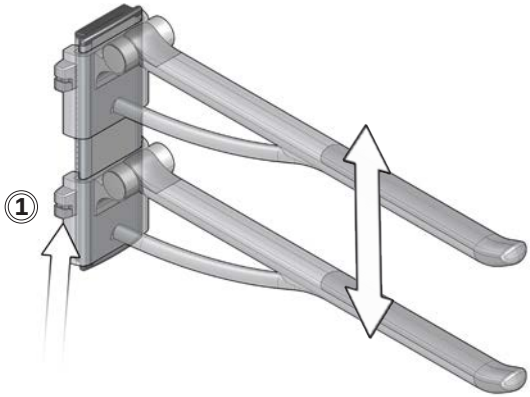

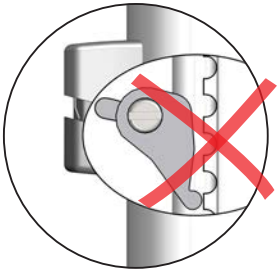

To adjust upwards, pull the product upwards.
To adjust downwards, pinch the locking button ① and hold it closed while moving support arm down. Release the locking button to secure the support arm in place. Make sure that the locking button pin is engaged in the notch.

Sideways adjustable support arms

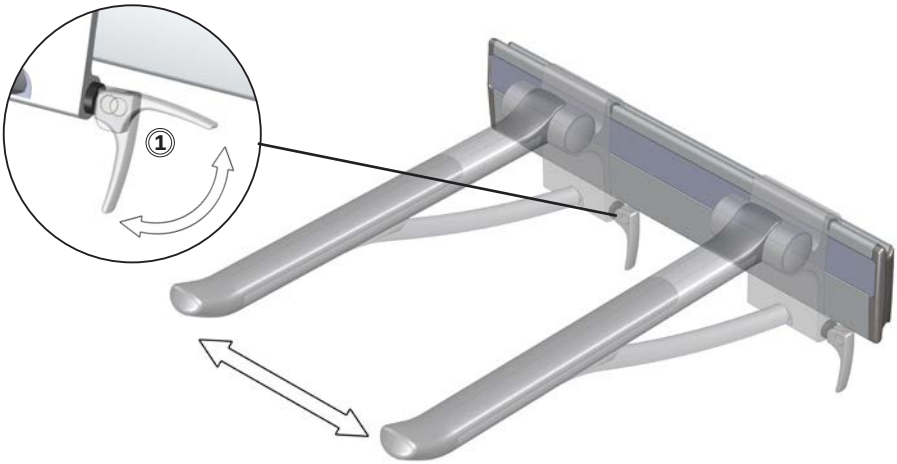

Release the locking handle ① and move the support arm sideways. Tighten the locking handle again to secure the support arm in place.

Height and sideways adjustable support arms

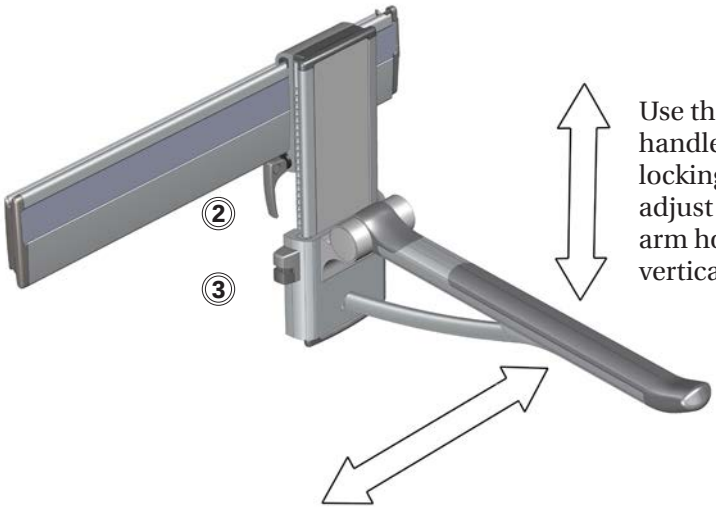

Use the locking handle ② and the locking button ③ to adjust the support arm horizontally and vertically.

Dismounting from wall track

To remove the support arm from the wall track, release the locking handle ① and lift the support arm upwards.

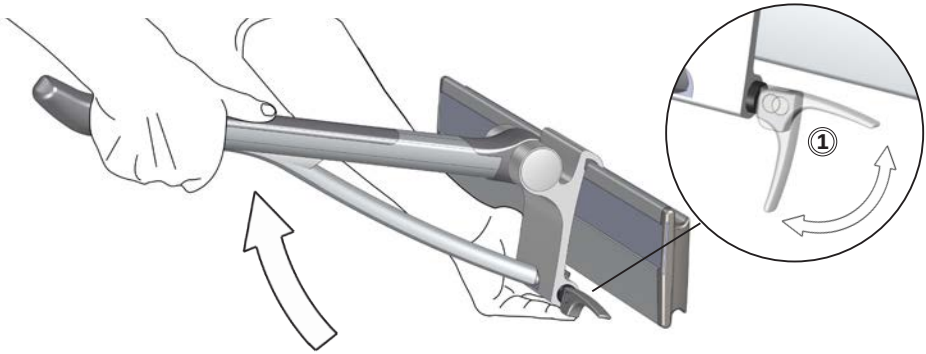

Mounting on wall track

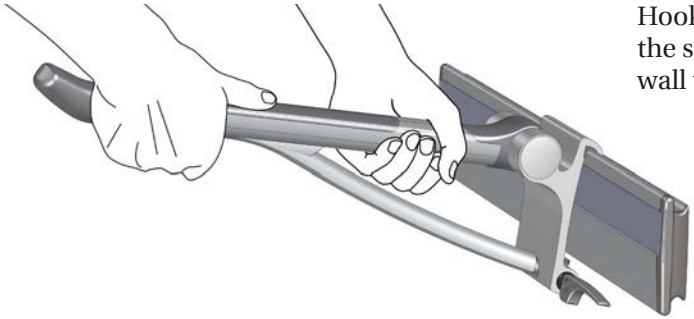

Hook the upper part of the support arm on the wall track.

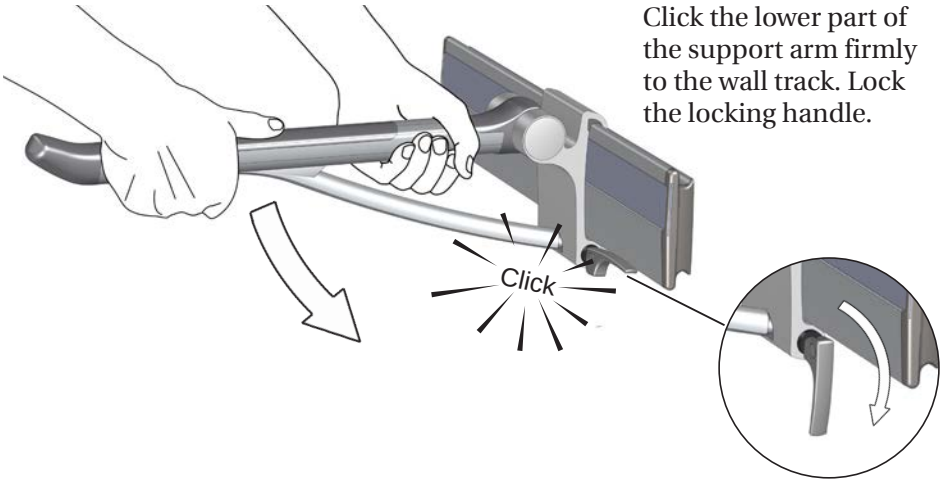

Click the lower part of the support arm firmly to the wall track. Lock the locking handle.

Dismounting from vertical track

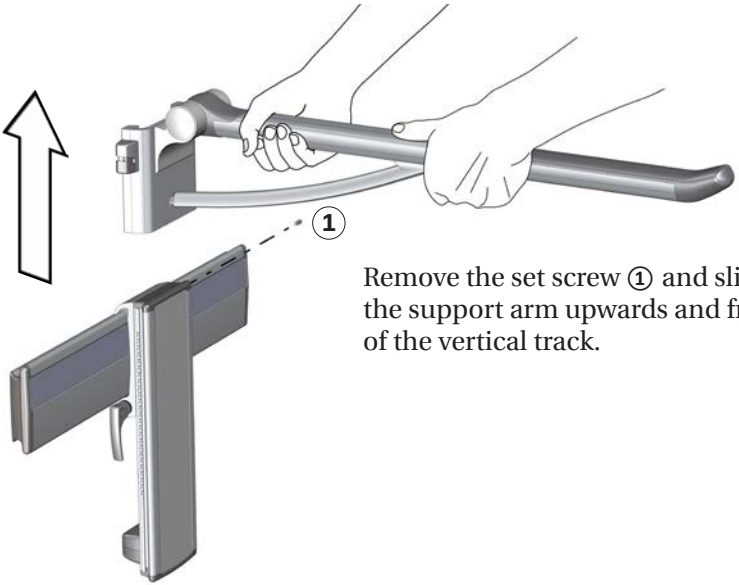

Remove the set screw ① and slide the support arm upwards and free of the vertical track.

Mounting on vertical track

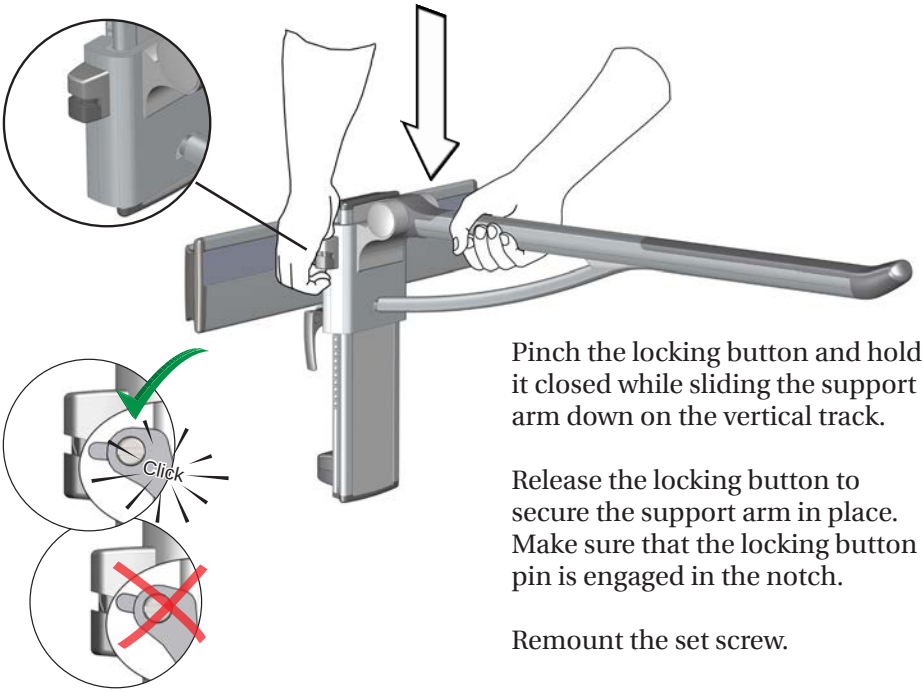

Pinch the locking button and hold it closed while sliding the support arm down on the vertical track.

Release the locking button to secure the support arm in place. Make sure that the locking button pin is engaged in the notch.

Remount the set screw.

Cleaning

The product is to be cleaned with hot water or a mild soapy cleaning agent. A list of suitable cleaning agents tested by Pressalit can be found on www.pressalit.com.

⚠ CAUTION

Always read the material safety data sheet (MSDS) and supplied instructions of the cleaning, disinfecting or de-scaling agent and comply with instructions for safe use, dilution, rinsing, drying, handling and storage of the agent.

IMPORTANT

- Do not use an autoclave or other type of steam cleaner.
- Avoid aggressive cleaning agents containing acids
- Never spray the product directly with a high pressure cleaner.
- Avoid use of abrasive, corrosive or chlorine-based cleaning or disinfecting products.

en

To remove limescale

To remove limescale marks on the aluminium parts, use 3 parts 30% household vinegar to 7 parts water and afterwards wipe the parts with a cloth wrung out in clean water.
In countries with relatively high levels of lime in the water supply, it may be necessary to remove limescale deposits from the aluminium parts using a de-scaling agent such as acetic acid. Test this first on a area that is not visible when the product is in use.

Maintenance

Remove dust from the wall mount of the sideways adjustable support arm at a regular basis. Wipe with lubricant.
Expected service life of the support arm is 10 years.

Trouble-shooting

Symptom	Cause	Action
The product can't be moved sideways.	There might be dirt or dust on the horizontal walltrack.	Clean the walltrack and grease it with silicone.
The locking button doesn't lock.	The lock is not properly adjusted.	See mounting instruction.

Technical data

Max user weight	150 kg / 331 lbs
Materials	Anodized aluminium Stainless steel SEBS ABS

Dimensions, mm

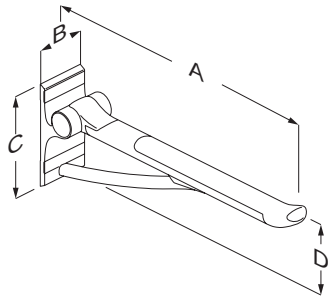

	R360070	R360085
A	700	850
B	100	
C	210	
D	168	

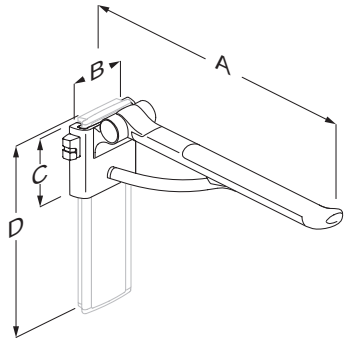

	R371370 R371470	R371385 R371485	R370370 R370470	R370385 R370485
A	880	730	730	880
B	128			
C	150			
D	424			

en

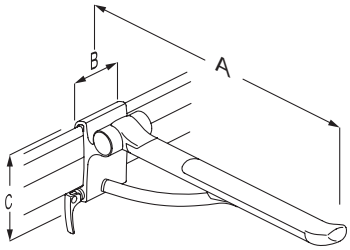

	R381470	R381485
A	700	880
B	104	
C	175	

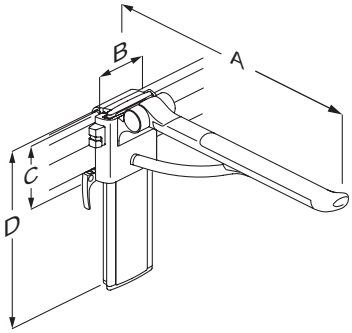

	R391370	R391385	R391470	R391485
A	770	770	920	920
B	128			
C	150			
D	424			

Dimensions, inches

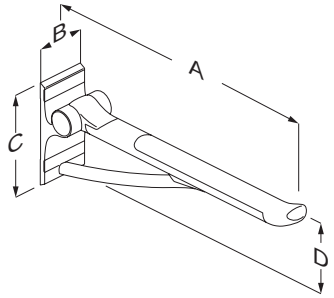

	R360070	R360085
A	27.55	33.46
B	3.9	
C	8.26	
D	6.61	

en

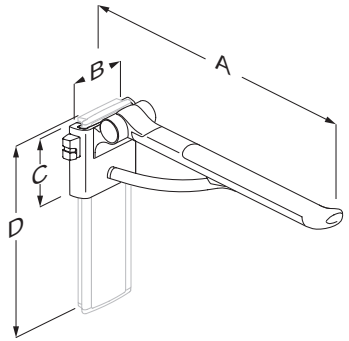

	R371370 R371470	R371385 R371485	R370370 R370470	R370385 R370485
A	34.64	28.74	28.74	34.64
B	5.03			
C	5.90			
D	16.69			

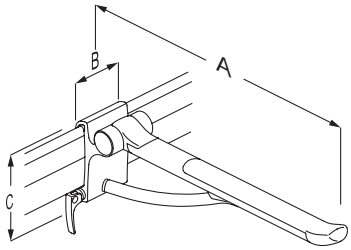

	R381485
A	34.64
B	4.09
C	6.88

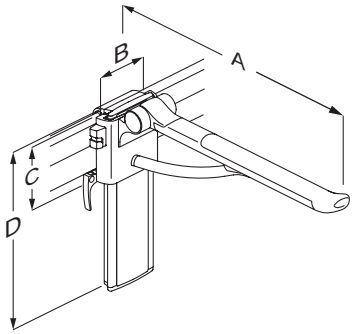

	R391370	R391385	R391470	R391485
A	30.31	30.31	36.22	36.22
B	5.03			
C	5.90			
D	16.69			

Product weights

Model number	Product mass [kg]	Product mass (lbs)
R360070	2,78	6.12
R360085	3,10	6,83
R371370	2,78	6.12
R371385	3,34	7.36
R371470	2,78	6.12
R371485	5,20	11.46
R370370	4,00	8.81
R370385	4,34	9.57
R370470	4,00	8.81
R370485	4,34	9.57
R381470	3,10	6,83
R381485	3,10	6,83
R391370	4,01	8.84
R391385	5,20	11.46
R391470	4,01	8.84
R391485	3,34	7.36

Disposal and recycling

The unit contains reusable materials. There are no known hazards or risks associated with disposal of the product. All components can be discarded after having been cleaned and disinfected.

When disposing of the product, we recommend that it be disassembled and broken down into different waste groups for recycling or combustion.

The following table provides information on the recycling and handling of the product.

Aluminium	Aluminium is theoretically 100% recyclable without any loss of its natural qualities. It requires only 5% of the energy used to produce primary aluminium. The quality of recycled aluminium is so high that it can be used again and again, even in the case of anodised products as the anodised layer is a natural part of the aluminium.
Steel	Steel can be recycled by being re-melted and included as a secondary material in the production of new steel.
SEBS	Use plastic sorting and recycling systems where they are locally available, otherwise incinerating plastic has the added benefit of generating energy, which can be used for, for example, combined heat and power production.
ABS	As virgin ABS is somewhat expensive, recycling ABS is economically very attractive. Recycled ABS can be blended with virgin material to produce products with lower cost while preserving the high quality.

Indhold

Monteringsvejledning 22
Visuel guide 22
Symboler, der er anvendt i denne vejledning 23
Generel sikkerhed 24
Produktmærkat 25
Versioner 26
Tilsigtet brug 28
    Tilsigtet brugerprofil 28
    Betjeningsmiljø 28
Betjeningsinstruktioner 29
Alle toiletstøtter 29
    Højderegulerbare toiletstøtter 29
    Sideregulerbare toiletstøtter 30
    Højde- og sideregulerbare toiletstøtter 30
    Afmontering fra vægskinne 31
    Montering på vægskinne 31
    Afmontering fra den lodrette skinne 32
    Montering på den lodrette skinne 32
Rengøring 33
    Sådan fjernes kalkaflejringer 33
Vedligeholdelse 34
Fejlfinding 34
Tekniske data 34
Mål 35
Produktvægt 37
Bortskaffelse og genbrug 38

Monteringsvejledning

Der følger en monteringsvejledning med dette produkt. Den kan også downloades fra www.pressalit.com.

Visuel guide

En visuel guide kan downloades fra www.pressalitcare.com.

Symboler, der er anvendt i denne vejledning

Følgende symboler er anvendt i denne vejledning og i den tilhørende dokumentation, der følger med produktet.

⚠ ADVARSEL

ADVARSEL angiver en potentielt farlig situation, som, hvis den ikke undgås, kan medføre dødsfald eller alvorlig personskade.

⚠ FORSIGTIG

FORSIGTIG angiver en potentielt farlig situation, som, hvis den ikke undgås, kan medføre større eller mindre personskade. Det kan også bruges til at advare om usikre fremgangsmåder.

VIGTIGT

VIGTIGT angiver vigtige oplysninger om håndtering og anvendelse af produktet.

BEMÆRK

BEMÆRK vedrører fremgangsmåder, der ikke er forbundet med personlig sikkerhed.

Advarsel om håndskade.

Generel sikkerhed

⚠ ADVARSEL

- Læs og forstå hele vejledningen før brug. Opbevar vejledningen tæt på produktet.
- Følg denne vejledning for at undgå uheld og alvorlig personskade.
- Dette produkt må aldrig bruges eller håndteres på anden måde end som angivet i denne vejledning, da dette vil kunne udgøre en risiko for din sikkerhed og beskadige produktet.
- Sørg for, at alle, der installerer eller bruger dette produkt og dets systemer, har de nødvendige oplysninger samt adgang til denne vejledning.

⚠ FORSIGTIG

- Følg disse instruktioner for at undgå, at produktet beskadiges eller ødelægges.
- Der må ikke foretages reparationer, demonteringer, samlinger, udvidelser, tilpasninger eller ændringer på dette produkt. Dette må kun udføres af Pressalit eller af personer, som er autoriseret af Pressalit.
- Lad ikke børn betjene dette produkt uden opsyn. Produktet er ikke beregnet til leg.
- Produktet må ikke benyttes, hvis det er defekt eller beskadiget. Et defekt produkt må ikke anvendes, før det er repareret.

BEMÆRK

- Oplysningerne i denne vejledning er baseret på korrekt justering af produktet i overensstemmelse med vores monteringsvejledning.
- Pressalit kan ikke holdes ansvarlig, hvis produktet bruges på andre måder end som beskrevet i vejledningen.
- Pressalit forbeholder sig ret til ændre denne vejledning uden forudgående varsel.

Produktmærkat

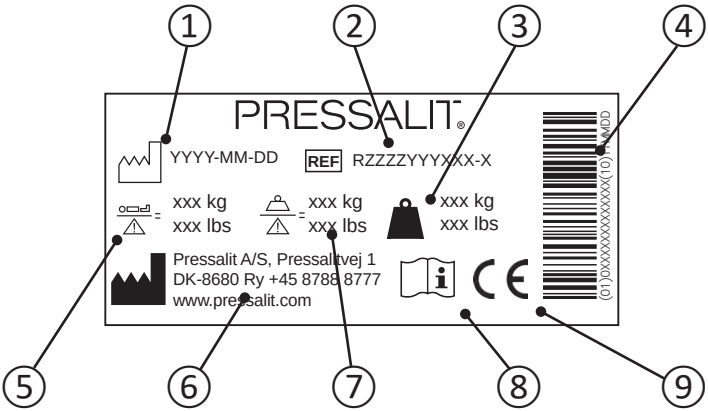

1	Fremstillingsdato
2	Produktnummer
3	Produktvægt
4	GS1-128 barcode
5	Maksimal brugervægt
6	Fabrikantens navn og adresse
7	Sikker arbejdsbelastning
8	Se brugsvejledningen
9	Dette produkt er CE-mærket i overensstemmelse med Rådets direktiv 93/42/EØF om medicinsk udstyr, herunder ændringer i direktiv 2007/47/EØF. Der findes en overensstemmelseserklæring på www.pressalit.com.

Versioner

Placering af produktmærkat ①.

R360070

R360085

R371370

R371385

R371470

R371485

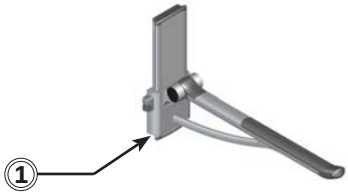

R370370

R370385

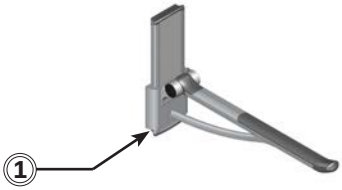

R370470

R370485

R381470

R381485

R391370

R391385

R391470

R391485

Tilsigtet brug

Toiletstøtten bruges som hjælp til en person, når han eller hun sætter sig på eller rejser sig fra et toilet.

Tilsigtet brugerprofil

Produktet kan bruges af alle – voksne, børn, unge og gamle.

Betjeningsmiljø

Til indendørs brug i våde omgivelser, som f.eks. et badeværelse eller vaskerum, i private hjem, på plejehjem og hospitaler. Ved institutionsbrug er den forventede levetid 10 år.
Der er foretaget levetidstest iht. ISO 17966:2016.

BEMÆRK

Hvis produktet er installeret i omgivelser med salt eller klorid, reduceres garantien fra de normale 5 år til 1 år.

Salt og klorid kan have en ætsende virkning på produktets komponenter og vil nedsætte produktets forventede levetid. De skadelige virkninger kan dog reduceres, hvis produktet dagligt bruses over med vand fra hanen.

dk

⚠ FORSIGTIG

Produktets overflade kan blive varm og/eller kold, hvis den udsættes for eksterne varme- eller kuldekilder (f.eks. sollys eller frost).

Betjeningsinstruktioner

Alle toiletstøtter

Klap toiletstøtten helt ned. Klap den op igen, når den ikke bruges. Du kan høre et klik, når toiletstøtterne er klappet korrekt op.

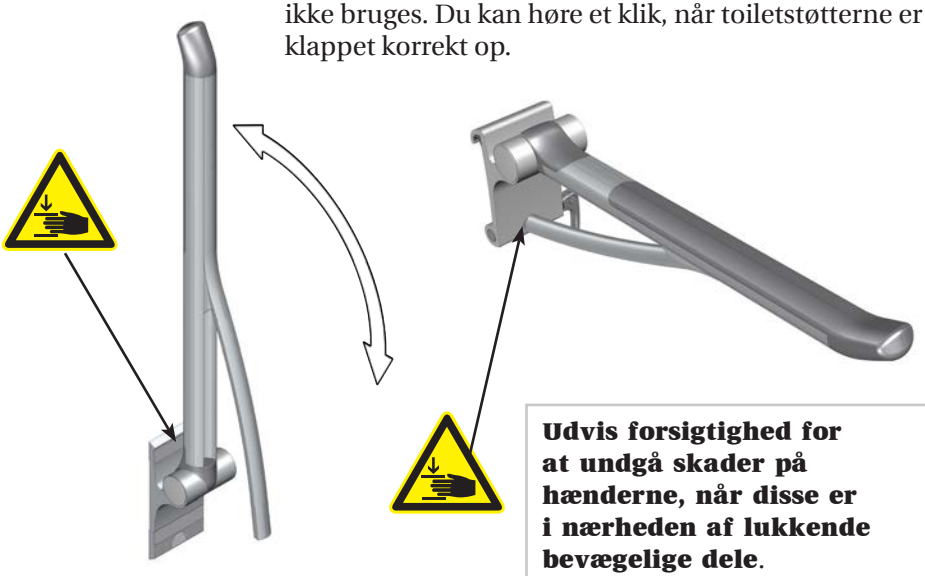

Udvis forsigtighed for at undgå skader på hænderne, når disse er i nærheden af lukkende bevægelige dele.

Højderegulerbare toiletstøtter

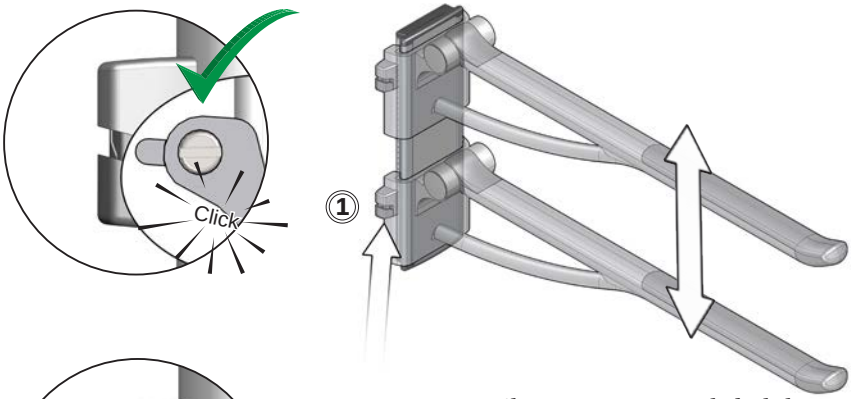

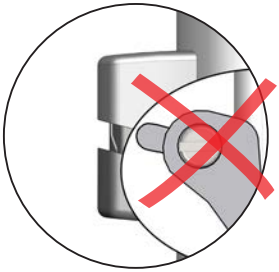

For at justere toiletstøtterne opad skal du trække dem opad.
For at justere toiletstøtterne nedad skal du klemme låseknappen ① sammen og holde den sammen, mens du flytter toiletstøtten ned. Slip låseknappen for at fastgøre toiletstøtten det ønskede sted. Sørg for, at låseknappens pal går i hak.

Sideregulerbare toiletstøtter

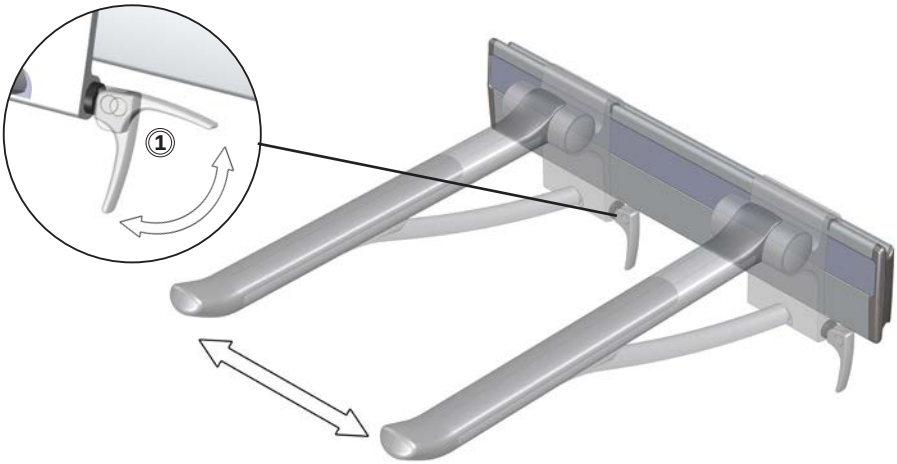

Lås låsehåndtaget op ①, og flyt toiletstøtten sidelæns. Stram låsehåndtaget igen for at fastgøre toiletstøtten det ønskede sted.

dk

Højde- og sideregulerbare toiletstøtter

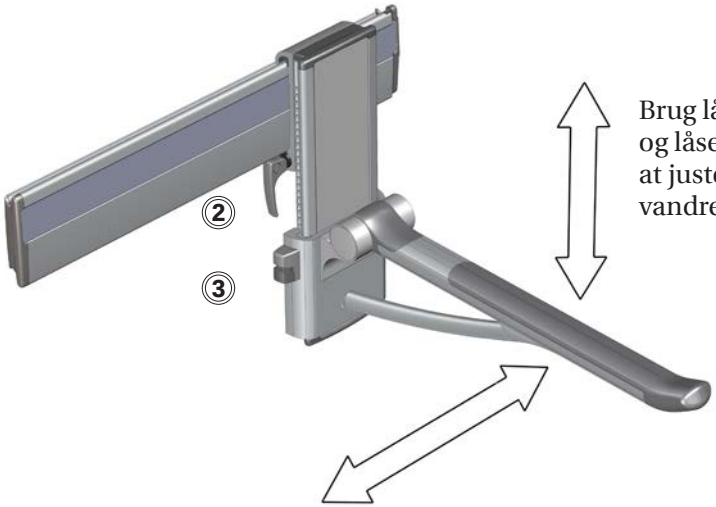

Brug låsehåndtaget ② og låseknappen ③ for at justere toiletstøtten vandret og lodret.

Afmontering fra vægskinne

For at fjerne toiletstøtten fra vægskinnen skal du låse låsehåndtaget ① op og løfte toiletstøtten opad.

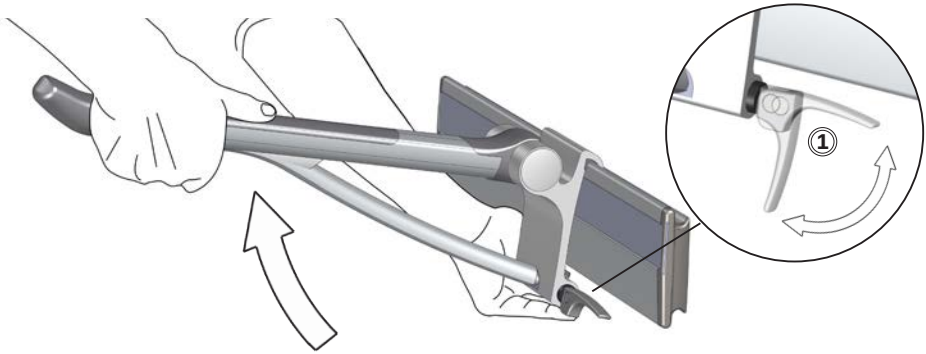

Montering på vægskinne

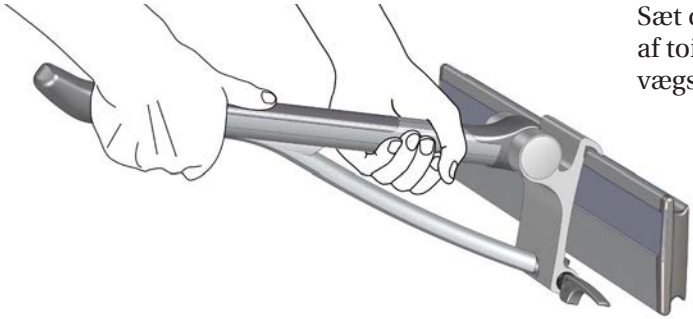

Sæt den øverste del af toiletstøtten på vægskinnen.

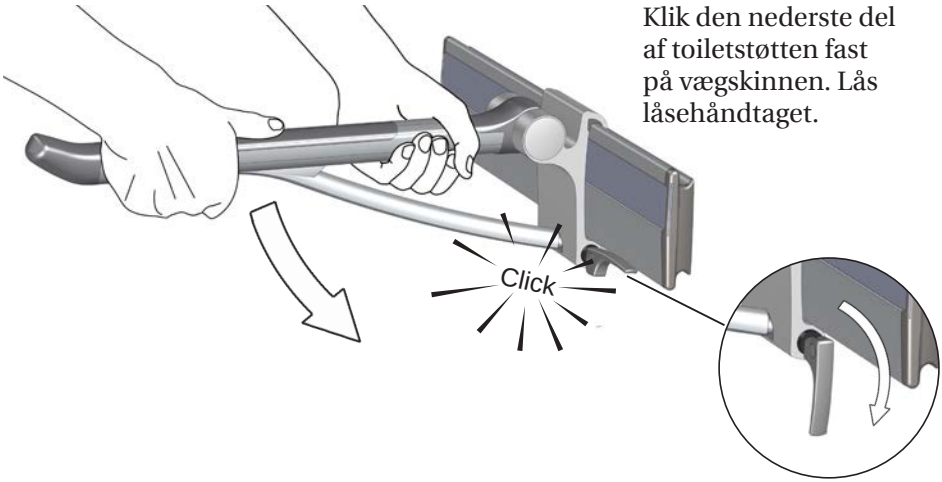

Klik den nederste del af toiletstøtten fast på vægskinnen. Lås låsehåndtaget.

Afmontering fra den lodrette skinne

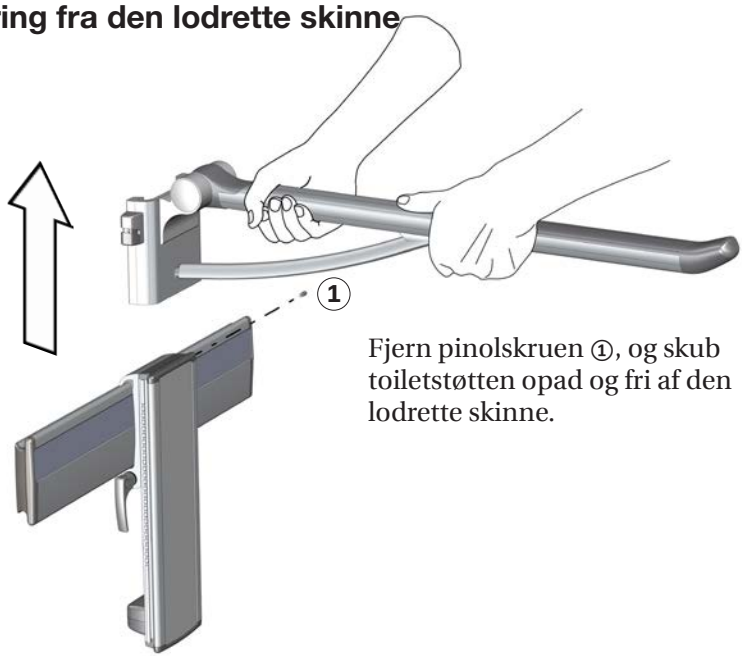

Fjern pinolskruen ①, og skub toiletstøtten opad og fri af den lodrette skinne.

Montering på den lodrette skinne

dk

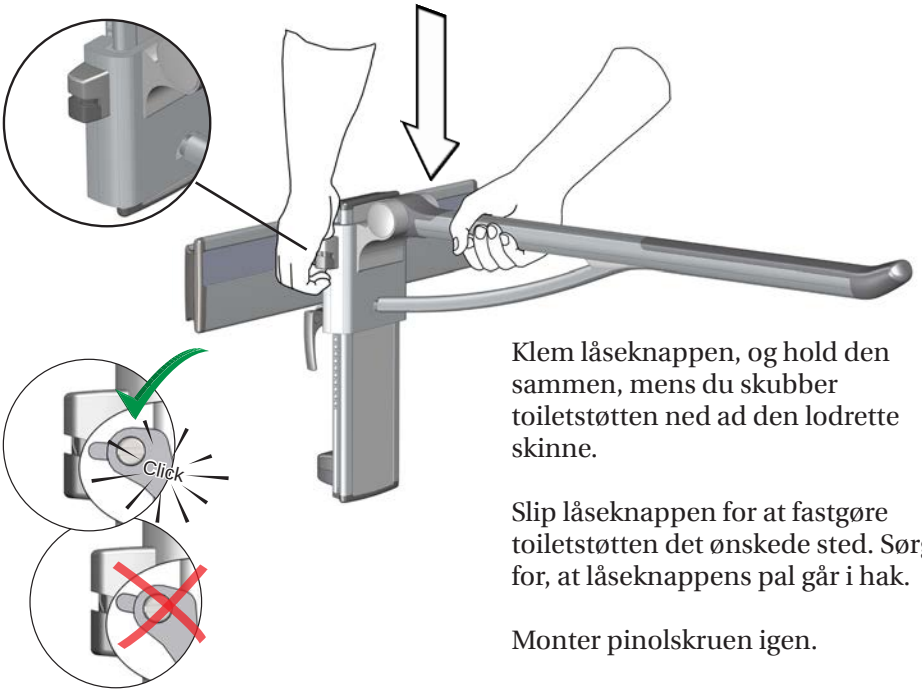

Klem låseknappen, og hold den sammen, mens du skubber toiletstøtten ned ad den lodrette skinne.

Slip låseknappen for at fastgøre toiletstøtten det ønskede sted. Sørg for, at låseknappens pal går i hak.

Monter pinolskruen igen.

Rengøring

Produktet skal rengøres med varmt vand eller mildt sæbevand.
Der findes en liste over passende rengøringsmidler, der er testet af Pressalit, på www.pressalit.com.

⚠ FORSIGTIG

Læs altid sikkerhedsdatabladet (MSDS) og de instruktioner, der følger med rengørings-, desinfektions- eller afkalkningsmidlet, og følg instruktionerne for sikker brug, fortynding, skylning, tørring, håndtering og opbevaring af midlet.

VIGTIGT

- Brug ikke autoklavering eller en anden form for damprenser.
- Undgå stærke rengøringsmidler, der indeholder syre.
- Produktet må aldrig sprøjtes direkte med en højtryksrenser.
- Undgå brug af slibende, ætsende eller klorbaserede rengørings- eller desinfektionsmidler.

Sådan fjernes kalkaflejringer

For at fjerne kalkaflejringer på aluminiumsdelene skal du bruge 3 dele 30 % husholdningseddike til 7 dele vand. Herefter tørres delene med en klud, der er vredet op i rent vand.
I lande med relativt højt kalkindhold i vandforsyningen, kan det være nødvendigt at fjerne kalkaflejringer fra aluminiumdelene ved hjælp af et afkalkningsmiddel, som f.eks. eddikesyre. Afprøv først dette på et område, der ikke er synligt, når produktet er i brug.

Vedligeholdelse

Fjern støv fra vægbeslaget til den sideregulerbare toiletstøtte regelmæssigt.
Tør efter med smøremiddel.
Den forventede levetid for toiletstøtten er 10 år.

Fejlfinding

Symptom	Årsag	Handling
Produktet kan ikke flyttes sidelæns.	Der kan være snavs eller støv på den vandrette vægskinne.	Rengør vægskinnen, og smør den med silikone.
Låseknappen kan ikke låses.	Låsen er ikke korrekt justeret.	Se monterings-instruktionen.

Tekniske data

Maks. brugervægt	150 kg
Materialer	Anodiseret aluminium Rustfrit stål SEBS ABS

dk

Mål

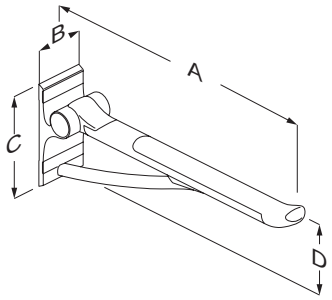

	R360070	R360085
A	700	850
B	100	
C	210	
D	168	

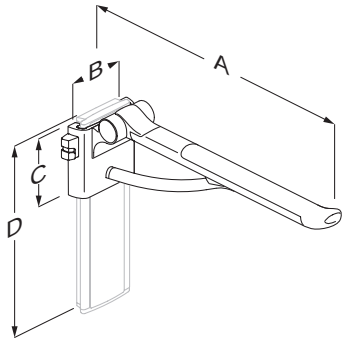

	R371370 R371470	R371385 R371485	R370370 R370470	R370385 R370485
A	880	730	730	880
B	128			
C	150			
D	424			

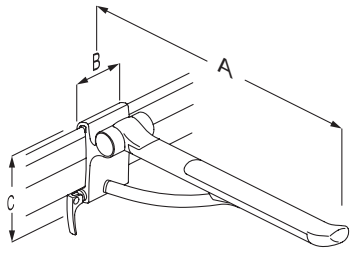

	R381470	R381485
A	700	880
B	104	
C	175	

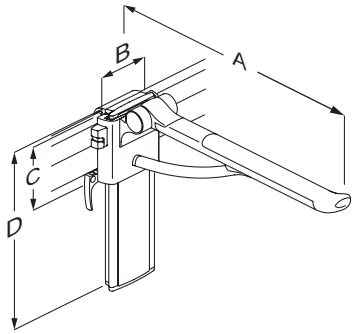

	R391370	R391385	R391470	R391485
A	770	770	920	920
B	128			
C	150			
D	424			

Produktvægt

Modelnummer	Produktvægt [kg]
R360070	2,78
R360085	3,10
R371370	2,78
R371385	3,34
R371470	2,78
R371485	5,20
R370370	4,00
R370385	4,34
R370470	4,00
R370485	4,34
R381470	3,10
R381485	3,10
R391370	4,01
R391385	5,20
R391470	4,01
R391485	3,34

Bortskaffelse og genbrug

Produktet indeholder genanvendelige materialer. Der er ingen kendte farer eller risici forbundet med bortskaffelse af produktet. Alle komponenter kan bortskaffes efter at være blevet rengjort og desinficeret.

Ved bortskaffelse af produktet anbefales det, at det skilles ad og sorteres i forskellige affaldsgrupper til genbrug eller forbrænding.

Følgende tabel indeholder oplysninger om genbrug og håndtering af produktet.

Aluminium	Aluminium er i teorien 100 % genanvendeligt uden tab af dets naturlige kvaliteter. Det kræver kun 5 % af den energi, der bruges til produktion af primær aluminium. Kvaliteten af det genbrugte aluminium er så høj, at det kan bruges igen og igen, selv i tilfælde af anodiserede produkter, da det anodiserede lag er en naturlig del af aluminiummet.
Stål	Stål kan genbruges ved hjælp af omsmeltning og anvendes som sekundært materiale i produktionen af nyt stål.
SEBS	Brug plastiksorterings- og genbrugssystemer, hvis de er tilgængelige i lokalområdet, og ellers har forbrænding af plastik den ekstra fordel, at det genererer energi, hvilket kan anvendes til f.eks. en kombination af varme- og kraftproduktion.
ABS	Nyt ABS er forholdsvis dyrt, og genbrug af ABS er derfor en god økonomisk løsning. Genbrugt ABS kan blandes med nyt materiale for fremstilling af produkter med lavere omkostninger, hvor den høje kvalitet bevares.

Inhalt

Montageanleitung 39
Kurzanleitung in Bildern 39
Symbole in dieser Gebrauchsanweisung 40
Typenschild 42
Ausführungen 43
Verwendungszweck 45
    Vorgesehene Benutzer 45
    Betriebsbedingungen 45
Bedienungsanleitung 46
Alle Stützklappgriffe 46
    Höhenverstellbare Stützklappgriffe 46
    Seitlich verschiebbare Stützklappgriffe 47
    Höhenverstellbare und seitlich verschiebbare Stützklappgriffe 47
    Demontage von der Wandschiene 48
    Montage an der Wandschiene 48
    Demontage von der vertikalen Schiene 49
    Montage an der vertikalen Schiene 49
Reinigung 50
    Entfernen von Kalkflecken 50
Wartung 51
Fehlerbehebung 51
Technische Daten 51
Maße 52
Gewichtangabe 54
Entsorgung und Wiederverwertung 55

Montageanleitung

Dem Produkt ist eine Montageanleitung beigelegt. Diese kann auch von der Website www.pressalit.com heruntergeladen werden.

Kurzanleitung in Bildern

Eine Kurzanleitung in Bildern kann unter www.pressalitcare.com heruntergeladen werden.

Symbole in dieser Gebrauchsanweisung

Die folgenden Symbole werden sowohl in dieser Gebrauchsanweisung als auch in der mit dem Produkt mitgelieferten Dokumentation verwendet.

⚠ WARNUNG

WARNUNG weist auf zu vermeidende Gefahrensituationen hin, die zum Tod oder zu schwerwiegenden Verletzungen führen können.

⚠ VORSICHT

VORSICHT weist auf zu vermeidende Gefahrensituationen hin, die zu geringfügigen oder mittelschweren Verletzungen führen können. Es kann auch zur Warnung vor unsicheren Verfahren dienen.

WICHTIG

WICHTIG weist auf wichtige Informationen zur Handhabung und Verwendung des Produkts hin.

HINWEIS

HINWEIS kennzeichnet Verfahren und Informationen, ohne dass Verletzungsgefahr besteht.

Warnung: Verletzungsgefahr für die Hände

⚠ WARNUNG

- Lesen Sie vor Verwendung des Produkts die Gebrauchsanweisung vollständig durch. Bewahren Sie die Gebrauchsanweisung in der Nähe des Produkts auf.
- Befolgen Sie diese Gebrauchsanweisung, um schwerwiegende Verletzungen zu vermeiden.
- Verwenden und handhaben Sie dieses Produkt ausschließlich wie in dieser Gebrauchsanweisung beschrieben. Anderenfalls besteht Verletzungsgefahr für den Anwender oder die Gefahr von Schäden am Produkt.
- Stellen Sie sicher, dass alle Personen, die dieses Produkt und seine Komponenten installieren oder verwenden, über die notwendigen Informationen verfügen und Zugang zu dieser Gebrauchsanweisung haben.

⚠ VORSICHT

- Befolgen Sie diese Anweisungen, um Schäden am Produkt zu vermeiden.
- Nehmen Sie keine Reparaturen, Montagen, Erweiterungen, Anpassungen oder Veränderungen am Produkt vor und zerlegen Sie es nicht. Diese Arbeiten dürfen ausschließlich von Pressalit-Mitarbeitern oder von anderen, durch Pressalit autorisierten Personen durchgeführt werden.
- Lassen Sie niemals Kinder unbeaufsichtigt dieses Produkt bedienen. Das Produkt darf nicht als Spielzeug verwendet werden.
- Verwenden Sie das Produkt niemals, wenn es defekt oder beschädigt ist. Verwenden Sie ein defektes Produkt erst wieder, nachdem es repariert wurde.

HINWEIS

- Die Informationen in dieser Gebrauchsanweisung setzen den korrekten Einbau des Produkts gemäß unserer Montageanweisung voraus.
- Pressalit haftet nicht, wenn das Produkt anders als in dieser Gebrauchsanweisung beschrieben verwendet wird.
- Änderungen vorbehalten.

Typenschild

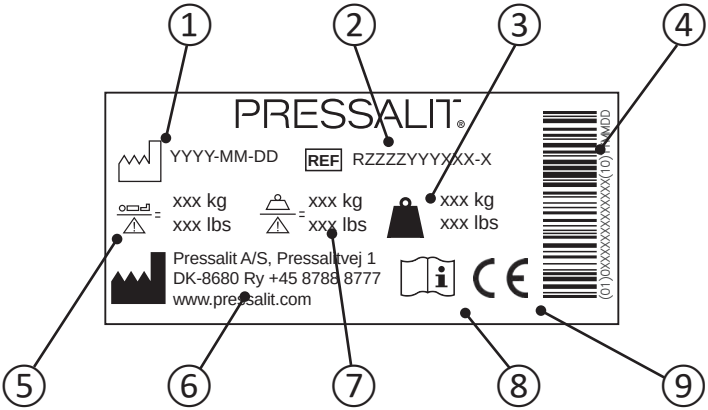

1	Herstellungsdatum
2	Artikelnummer
3	Produktgewicht
4	GS1-128 Barcode
5	Maximales Gewicht des Anwenders
6	Name und Anschrift des Herstellers
7	Maximale Belastbarkeit für die sichere Nutzung
8	Gebrauchsanweisung beachten
9	Dieses Produkt trägt die CE-Kennzeichnung gemäß der europäischen Richtlinie 93/42/EWG über Medizinprodukte einschließlich der mit der Richtlinie 2007/47/EWG eingeführten Änderungen. Eine Konformitätserklärung kann unter www.pressalit.com eingesehen werden.

Ausführungen

Position der Typenschilder ①.

R360070

R360085

R371370

R371385

R371470

R371485

R370370

R370385

Ausführungen

Position der Typenschilder ①.

R370470

R370485

R381470

R381485

R391370

R391385

R391470

R391485

Verwendungszweck

Der Stützklappgriff bietet Personen, die sich beim WC-Besuch hinsetzen oder aufstehen, sicheren Halt.

Vorgesehene Benutzer

Das Produkt kann von Erwachsenen und Kindern jeden Alters benutzt werden.

Betriebsbedingungen

Zum Gebrauch in Nassräumen wie Badezimmern oder Waschräumen, zuhause, in Pflegeeinrichtungen und Krankenhäusern. Bei professioneller Verwendung beträgt die erwartete Lebensdauer 10 Jahre.
Die Lebensdauer wurde gemäß ISO 17966:2016 getestet.

HINWEIS

Wenn das Produkt in einer Umgebung mit hohem Salz- oder Chloridgehalt der Luft installiert wird, verkürzt sich der Garantiezeitraum von 5 Jahren auf 1 Jahr.

Salze wie Chloride wirken korrosiv auf die Komponenten des Produkts und verkürzen dadurch dessen Lebensdauer. Die schädliche Wirkung kann jedoch verringert werden, wenn das Gerät täglich mit Leitungswasser abgespült wird.

⚠ VORSICHT

Die Oberfläche des Produkts kann sich stark erhitzen bzw. abkühlen, wenn sie externen Wärme- bzw. Kältequellen ausgesetzt ist (z. B. Sonne oder Frost).

Bedienungsanleitung

Alle Stützklappgriffe

Klappen Sie den Stützklappgriff vollständig herunter. Klappen Sie ihn wieder hoch, wenn er nicht verwendet wird. Wenn der Stützklappgriff korrekt hochgeklappt wurde, ist ein Klickgeräusch hörbar.

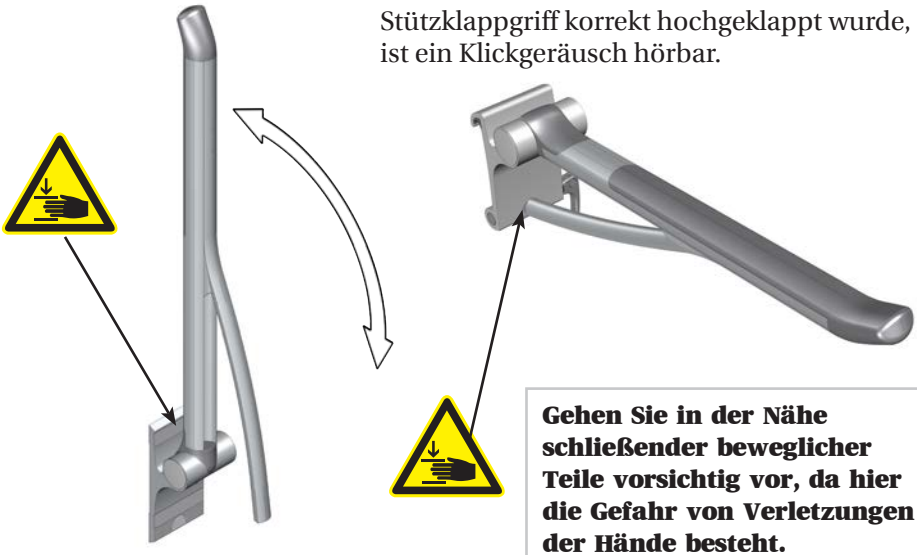

Gehen Sie in der Nähe schließender beweglicher Teile vorsichtig vor, da hier die Gefahr von Verletzungen der Hände besteht.

Höhenverstellbare Stützklappgriffe

de

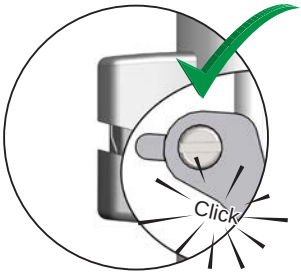

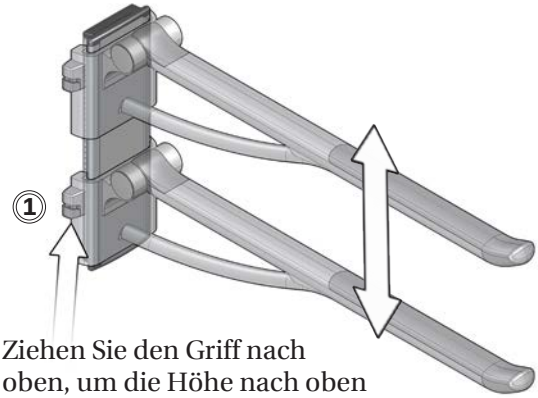

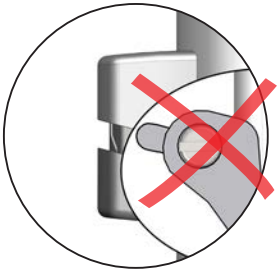

Ziehen Sie den Griff nach oben, um die Höhe nach oben zu verstellen.
Wenn Sie die Höhe nach unten verstellen möchten, drücken Sie die Feststelltaste ① und halten Sie sie gedrückt, während Sie den Stützklappgriff nach unten schieben. Lassen Sie die Feststelltaste wieder los, um den Stützklappgriff zu fixieren. Stellen Sie sicher, dass die Feststelltaste in die Kerbe einrastet.

Seitlich verschiebbare Stützklappgriffe

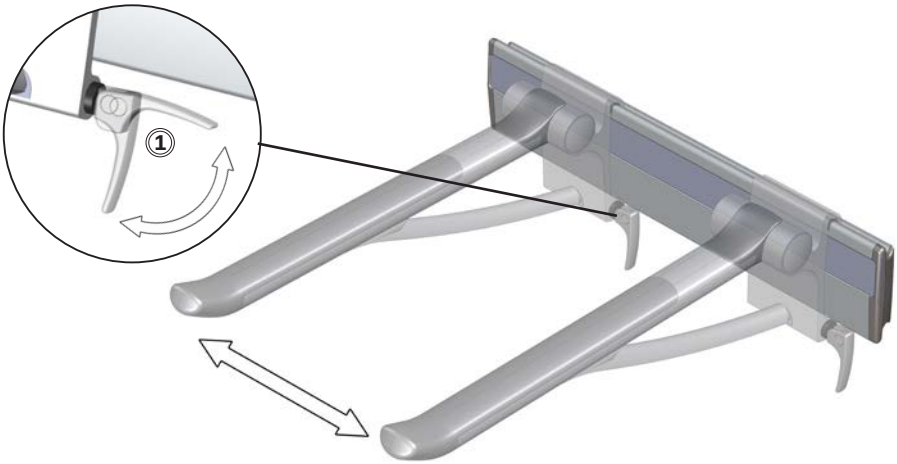

Lösen Sie den Verriegelungshebel ① und schieben Sie den Stützklappgriff zur Seite. Stellen Sie den Verriegelungshebel wieder fest, um den Stützklappgriff zu fixieren.

Höhenverstellbare und seitlich verschiebbare Stützklappgriffe

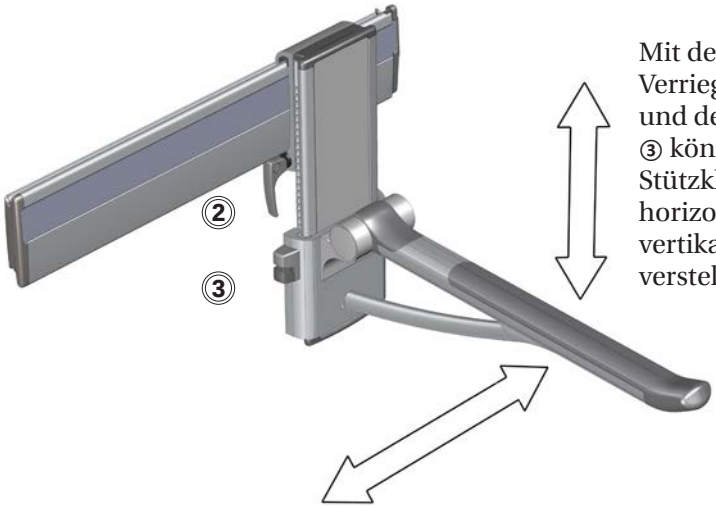

Mit dem Verriegelungshebel ② und der Feststelltaste ③ können Sie den Stützklappgriff in horizontaler und vertikaler Richtung verstellen.

Demontage von der Wandschiene

Um den Stützklappgriff von der Wandschiene zu demontieren, lösen Sie den Verriegelungshebel ① und heben Sie den Stützklappgriff an.

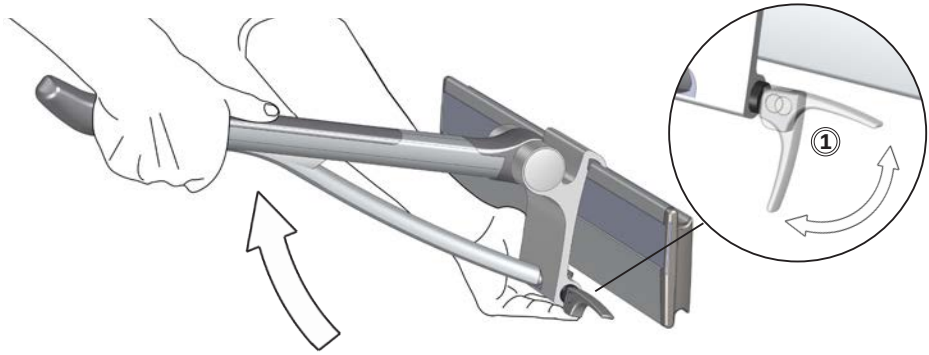

Montage an der Wandschiene

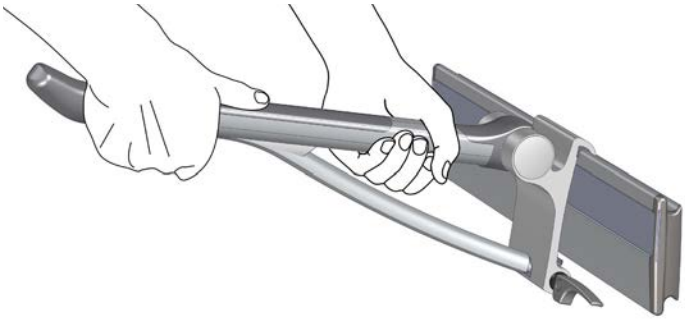

Haken Sie den oberen Teil des Stützklappgriffs in die Wandschiene ein.

Drücken Sie den unteren Teil des Stützklappgriffs in die Wandschiene, bis er mit einem Klickgeräusch einrastet. Stellen Sie den Verriegelungshebel wieder fest.

Demontage von der vertikalen Schiene

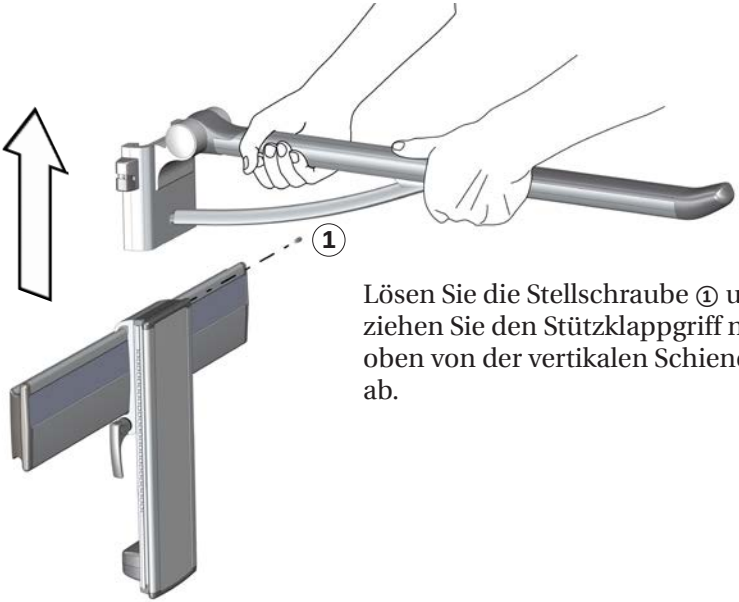

Lösen Sie die Stellschraube ① und ziehen Sie den Stützklappgriff nach oben von der vertikalen Schiene ab.

Montage an der vertikalen Schiene

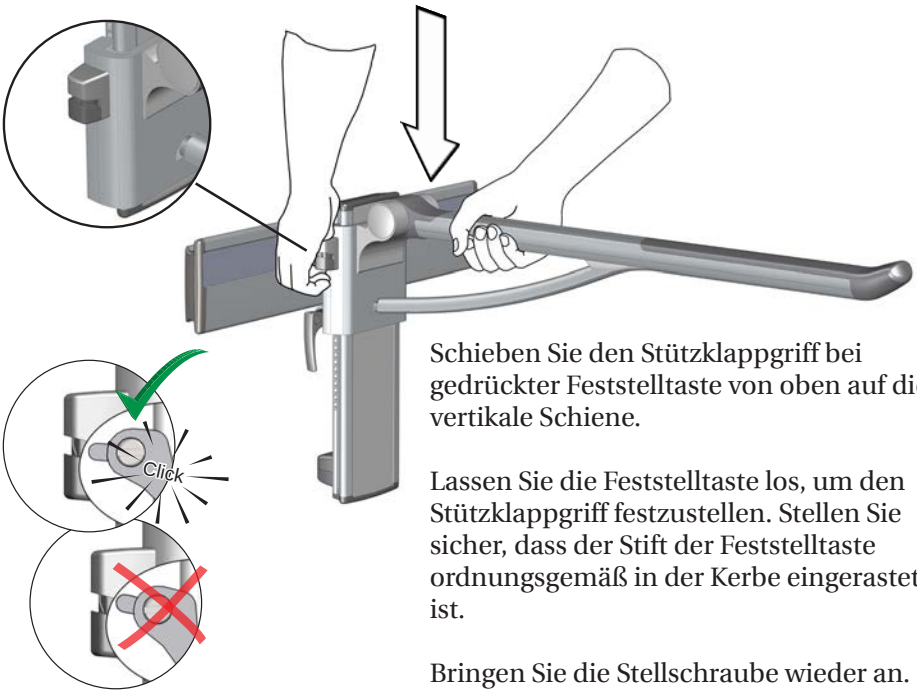

Schieben Sie den Stützklappgriff bei gedrückter Feststelltaste von oben auf die vertikale Schiene.

Lassen Sie die Feststelltaste los, um den Stützklappgriff festzustellen. Stellen Sie sicher, dass der Stift der Feststelltaste ordnungsgemäß in der Kerbe eingerastet ist.

Bringen Sie die Stellschraube wieder an.

Reinigung

Das Produkt kann mit heißem Wasser oder einem milden Reinigungsmittel gereinigt werden.
Eine Liste geeigneter Reinigungsmittel, die von Pressalit geprüft wurden, finden Sie unter www.pressalit.com.

⚠ VORSICHT

Lesen Sie immer das Materialsicherheitsdatenblatt und die Gebrauchsanweisung des verwendeten Reinigungsmittels, Desinfektionsmittels oder Entkalkers, und befolgen Sie die Anweisungen zu sicherem Gebrauch, Verdünnung, Abspülen, Trocknen, Handhabung und Lagerung.

WICHTIG

- Verwenden Sie keinen Autoklaven oder eine andere Art von Dampfreiniger.
- Verwenden Sie keine aggressiven, säurehaltigen Reinigungsmittel.
- Richten Sie niemals einen Hochdruckreiniger direkt auf das Produkt.
- Verwenden Sie keine scheuernden, korrosiven oder chlorhaltigen Reinigungs- oder Desinfektionsmittel.

Entfernen von Kalkflecken

Entfernen Sie Kalkflecken auf den Aluminiumteilen mit einer Mischung aus 3 Teilen 30%igem Haushaltsessig und 7 Teilen Wasser. Wischen Sie die Aluminiumteile anschließend mit einem mit klarem Wasser befeuchteten, ausgewrungenen Tuch ab.
In Regionen mit relativ hartem Wasser kann es erforderlich sein, Kalkablagerungen mit einem Entkalker wie Essigsäure von den Aluminiumteilen zu entfernen. Testen Sie den Entkalker zunächst an einer Stelle, die bei Gebrauch des Produkts nicht sichtbar ist.

Wartung

Wischen Sie in regelmäßigen Abständen den Staub von der Wandhalterung des seitlich verschiebbaren Stützklappgriffs. Wischen Sie mit einem Schmiermittel nach.
Die erwartete Nutzungsdauer des Stützklappgriffs liegt bei 10 Jahren.

Fehlerbehebung

Problem	Ursache	Abhilfe
Der Stützklappgriff kann nicht seitwärts verschoben werden.	Auf der horizontalen Wandschiene befindet sich möglicherweise Staub oder Schmutz.	Reinigen Sie die Wandschiene und schmieren Sie sie mit Silikon.
Die Feststelltaste funktioniert nicht.	Die Verriegelung wurde nicht richtig eingestellt.	Montageanleitung beachten.

Technische Daten

Max. Gewicht des Anwenders	150 kg
Materialien	Aluminium mit Eloxalschicht Rostfreier Stahl SEBS ABS

Maße

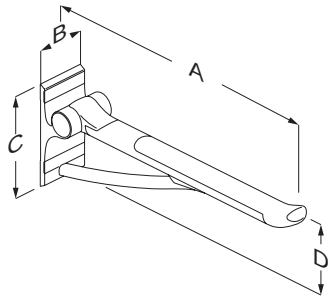

	R360070	R360085
A	700	850
B	100	
C	210	
D	168	

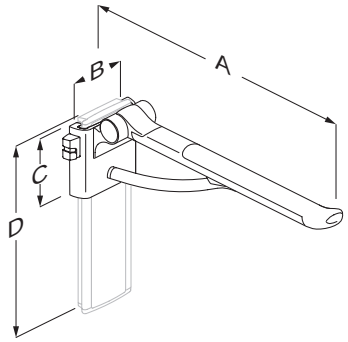

	R371370 R371470	R371385 R371485	R370370 R370470	R370385 R370485
A	880	730	730	880
B	128			
C	150			
D	424			

de

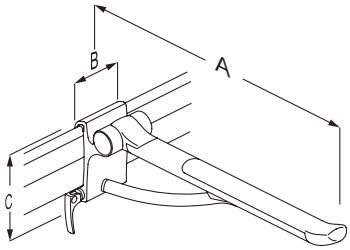

	R381470	R381485
A	700	880
B	104	
C	175	

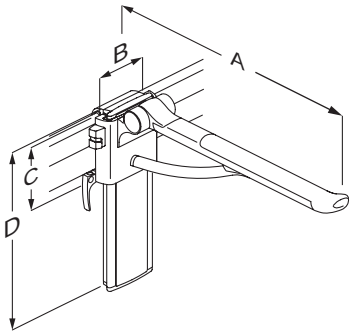

	R391370	R391385	R391470	R391485
A	770	770	920	920
B	128			
C	150			
D	424			

Gewichtangabe

Modellnummer	Produktgewicht [kg]
R360070	2,78
R360085	3,10
R371370	2,78
R371385	3,34
R371470	2,78
R371485	5,20
R370370	4,00
R370385	4,34
R370470	4,00
R370485	4,34
R381470	3,10
R381485	3,10
R391370	4,01
R391385	5,20
R391470	4,01
R391485	3,34

Entsorgung und Wiederverwertung

Das Produkt enthält wiederverwertbare Materialien. Die Entsorgung des Produkts ist mit keinen bekannten Gefahren oder Risiken verbunden. Alle Komponenten können entsorgt werden, nachdem sie gereinigt und desinfiziert wurden.

Wir empfehlen, das Produkt zur Entsorgung zu zerlegen und in die verschiedenen Abfallfraktionen für die Wiederverwertung oder Verbrennung zu trennen.

Die folgende Tabelle enthält weitere Angaben zur Wiederverwertung und Entsorgung des Produkts.

Aluminium	Aluminium ist theoretisch zu 100 % ohne Verlust seiner normalen Eigenschaften wiederverwertbar. Dazu wird nur 5 % der Energie benötigt, die zur Herstellung von Primäraluminium aufgewendet werden muss. Die Qualität von recyceltem Aluminium ist so hoch, dass es mehrmals wiederverwendet werden kann. Dies gilt selbst für anodisierte Produkte, da die anodisierte Schicht normaler Bestandteil des Aluminiums ist.
Stahl	Stahl kann durch Einschmelzen wiederverwertet werden und als Sekundärmaterial in die Produktion von Neustahl einfließen.
SEBS	Nutzen Sie die örtlich verfügbaren Trenn- und Recyclingsysteme. Ansonsten hat die Verbrennung von Kunststoff den zusätzlichen Vorteil, dass dabei Energie erzeugt wird, die beispielsweise für die kombinierte Erzeugung von Wärme und Strom genutzt werden kann.
ABS	Da reines ABS recht teuer ist, bietet sich als preiswertere Alternative recyceltes ABS an. Zur kostengünstigen Herstellung qualitativ hochwertiger Produkte kann recyceltes ABS mit der Reinsubstanz vermischt werden.

Sommaire

Notice de montage. 56
Signalétique opérationnelle. 56
Symboles utilisés dans ce manuel 57
Mesures de sécurité générales 58
Étiquette du produit 59
Modèles 60
Usage prévu. 62
Profil d'utilisateur prévu 62
Environnement d'exploitation 62
Mode d'emploi 63
Pour l'ensemble des barres de relèvement. 63
Barres de relèvement réglables en hauteur. 63
Barres de relèvement réglables latéralement 64
Barres de relèvement réglables verticalement et horizontalement. . . . 64
Retrait de la glissière support. 65
Montage sur la glissière support 65
Retrait de la glissière verticale 66
Montage sur la glissière verticale 66
Nettoyage. 67
Enlever le tartre. 67
Entretien 68
Dépannage 68
Données techniques 68
Dimensions. 69
Poids du produit. 71
Mise au rebut et recyclage 72

fr

Notice de montage

Une notice de montage est incluse avec le produit. Elle est également téléchargeable sur le site www.pressalitcare.com.

Signalétique opérationnelle

Une signalétique opérationnelle est téléchargeable sur le site www.pressalitcare.com.

Symboles utilisés dans ce manuel

Les symboles suivants sont utilisés dans ce manuel et la documentation associée fournie avec le produit.

⚠ AVERTISSEMENT

AVERTISSEMENT indique une situation potentiellement dangereuse susceptible d'entraîner la mort ou de graves blessures si elle n'est pas évitée.

⚠ ATTENTION

ATTENTION indique une situation potentiellement dangereuse susceptible d'entraîner des blessures légères ou modérées si elle n'est pas évitée. Peut également être utilisé pour mettre en garde contre des pratiques dangereuses.

IMPORTANT

IMPORTANT indique des informations importantes sur la manipulation et l'utilisation du produit.

REMARQUE

REMARQUE est utilisé pour aborder des pratiques non associées à la sécurité personnelle.

Avertissement de risque de blessure de la main.

fr

Mesures de sécurité générales

⚠ AVERTISSEMENT

- Il est nécessaire de lire et de comprendre le manuel dans son intégralité avant d'utiliser le produit. Conserver le manuel près de l'unité.
- Respecter les instructions de ce manuel pour éviter tout accident impliquant de graves blessures corporelles.
- Ne jamais utiliser ou manipuler ce produit d'une autre manière que celle spécifiée dans ce manuel, car cela risquerait de mettre en danger votre sécurité et d'endommager le produit.
- Veiller à ce que toute personne devant installer ou utiliser le produit et ses systèmes dispose des informations nécessaires et puisse accéder à ce manuel.

⚠ ATTENTION

- Respecter ces instructions pour éviter d'endommager ou de détruire le produit.
- Ne pas procéder à des réparations, démontages, montages, extensions, réajustements ou modifications de ce produit. Ces opérations doivent être réalisées uniquement par Pressalit ou des personnes autorisées par Pressalit.
- Ne jamais permettre à des enfants d'utiliser ce produit, sauf sous surveillance. Le produit n'est pas destiné au jeu.
- Ne jamais utiliser le produit s'il est défectueux ou endommagé. Ne pas utiliser un produit défectueux avant de l'avoir fait réparer.

REMARQUE

- Les informations contenues dans ce manuel reposent sur une installation correcte du produit selon la notice de montage.
- Pressalit Care ne peut être tenu responsable en cas d'utilisation du produit autre que celle décrite dans le manuel.
- Nous nous réservons le droit de modifier ce manuel sans préavis.

Étiquette du produit

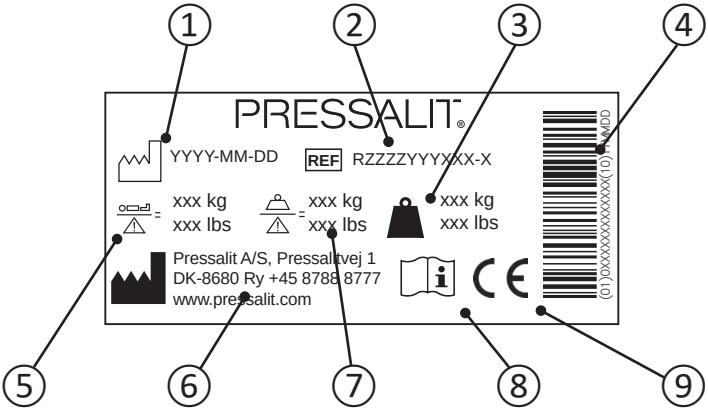

1	Date de fabrication
2	Numéro d’article
3	Poids du produit
4	Code à barres GS1-128
5	Poids maximal de l’utilisateur
6	Nom et adresse du fabricant
7	Charge maximale d’utilisation
8	Consulter le manuel d’utilisation
9	Ce produit porte la marque CE conformément à la directive européenne sur les dispositifs médicaux 93/42/CEE et aux modifications apportées par la directive 2007/47/CEE. Une déclaration de conformité est disponible sur www.pressalit.com.

Modèles

Position de l'étiquette du produit ①.

R360070

R360085

R371370

R371385

R371470

R371485

fr

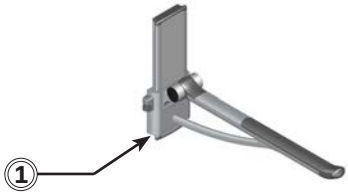

R370370

R370385

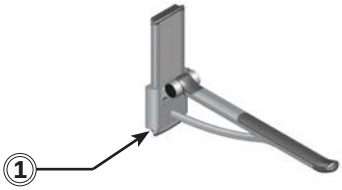

R370470

R370485

R381470

R381485

R391370

R391385

R391470

R391485

Usage prévu

La barre de relèvement sert de support à la personne au moment de s'assoir et de se relever des toilettes.

Profil d'utilisateur prévu

Le produit peut être utilisé par tous : adultes, enfants, adolescents, personnes âgées.

Environnement d'exploitation

Pour un usage en intérieur dans un environnement humide tel qu'une salle de bain dans des logements privé, centres de soins et centres hospitaliers. Dans le cadre d'un usage institutionnel, la durée de vie prévue est de 10 ans. *Test de cycle de vie réalisé conformément à la norme ISO 17966:2016.*

REMARQUE

Si le produit est installé dans un environnement chargé en sel ou en chlorure, la garantie sera réduite de 5 ans à 1 an.

Le sel et le chlorure ont un effet corrosif sur les composants du produit et diminuent la durée de vie du produit. Cependant, les effets nuisibles peuvent être réduits si le produit est lavé quotidiennement avec de l'eau du robinet.

fr

⚠ ATTENTION

La surface du produit peut être chaude et/ou froide si elle est exposée à des sources externes de chaleur ou de froid (par exemple, le soleil ou le gel).

Mode d'emploi

Pour l'ensemble des barres de relèvement

Dépliez complètement la barre de relèvement. Repliez-la lorsqu'elle n'est pas utilisée. Vous pouvez entendre un déclic lorsque la barre de relèvement est correctement repliée.

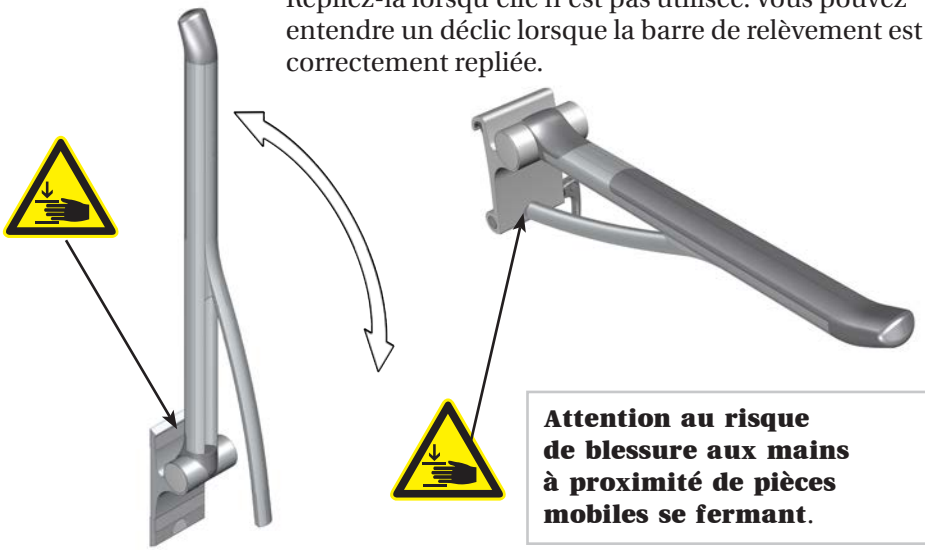

Attention au risque de blessure aux mains à proximité de pièces mobiles se fermant.

Barres de relèvement réglables en hauteur

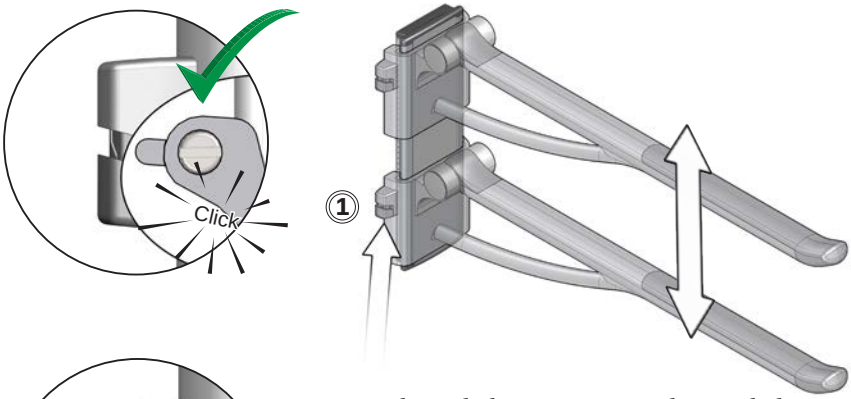

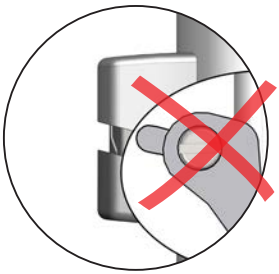

Pour relever la barre, poussez-la vers le haut. Pour abaisser le siège de douche, pincez le bouton de verrouillage ① et maintenez-le fermé tout en déplaçant la barre de relèvement vers le bas. Relâchez le bouton de verrouillage pour bloquer la barre de relèvement. Assurez-vous que la tige du bouton de verrouillage est bien engagée dans le cran.

Barres de relèvement réglables latéralement

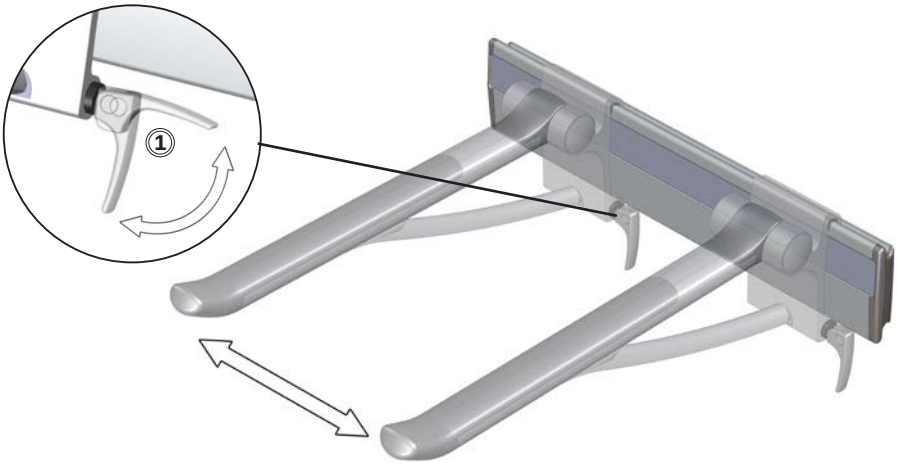

Relâchez la poignée de verrouillage ① et déplacez la barre de relèvement de manière latérale. Serrez la poignée de verrouillage pour bloquer la barre de relèvement.

Barres de relèvement réglables verticalement et horizontalement

fr

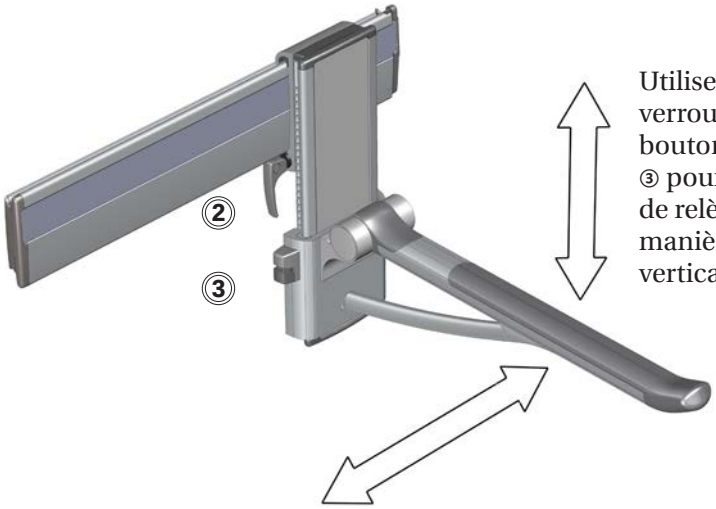

Utilisez la poignée de verrouillage ② et le bouton de verrouillage ③ pour régler la barre de relèvement de manière horizontale et verticale.

Retrait de la glissière support

Pour retirer la barre de relèvement de la glissière support, relâchez la poignée de verrouillage ① et relevez la barre de relèvement.

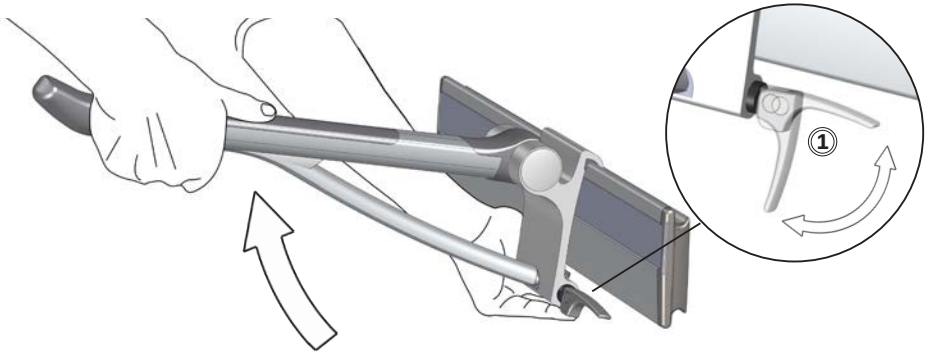

Montage sur la glissière support

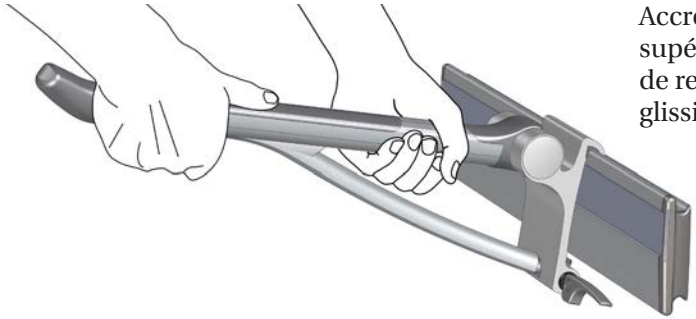

Accrochez la partie supérieure de la barre de relèvement sur la glissière support.

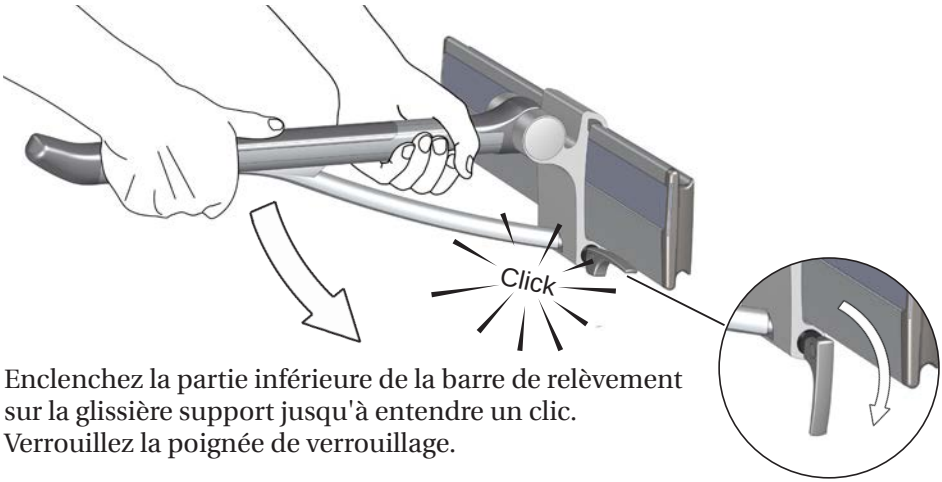

Enclenchez la partie inférieure de la barre de relèvement sur la glissière support jusqu'à entendre un clic. Verrouillez la poignée de verrouillage.

Retrait de la glissière verticale

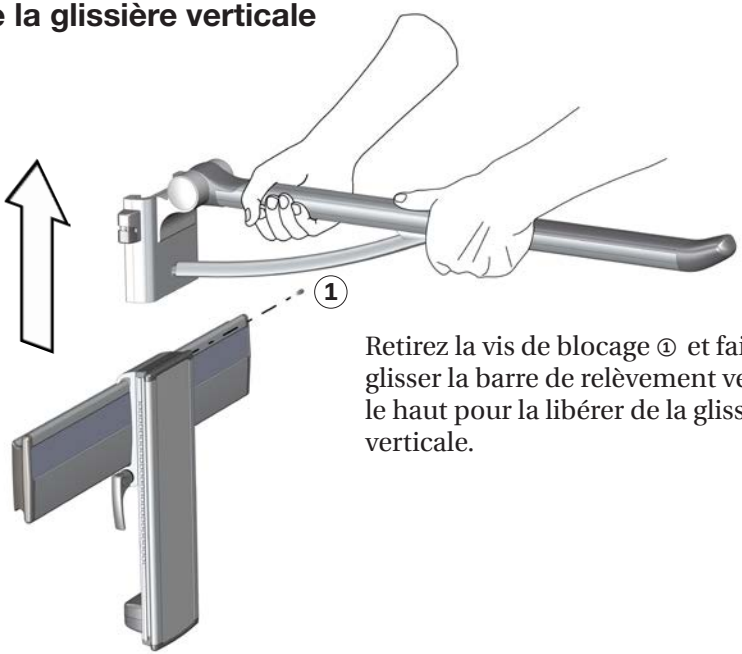

Retirez la vis de blocage ① et faites glisser la barre de relèvement vers le haut pour la libérer de la glissière verticale.

Montage sur la glissière verticale

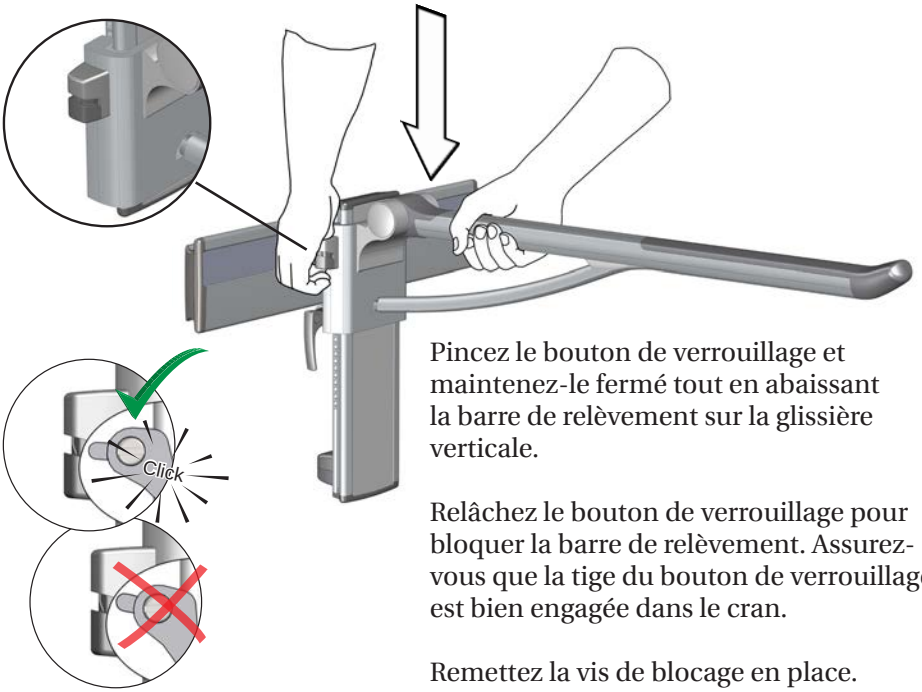

Pincez le bouton de verrouillage et maintenez-le fermé tout en abaissant la barre de relèvement sur la glissière verticale.

Relâchez le bouton de verrouillage pour bloquer la barre de relèvement. Assurez-vous que la tige du bouton de verrouillage est bien engagée dans le cran.

Remettez la vis de blocage en place.

Nettoyage

Le produit doit être nettoyé à l’aide d’eau chaude ou d’un agent nettoyant légèrement savonneux.
Vous trouverez une liste d'agents de nettoyage testés par Pressalit sur le site www.pressalit.com.

⚠ ATTENTION

Toujours lire les fiches techniques de sécurité du matériel et les notices fournies de l'agent de nettoyage, de désinfection ou de détartrage, et respecter les instructions relatives à l'utilisation sécurisée, la dilution, le rinçage, le séchage, la manipulation et le stockage de l'agent.

IMPORTANT

- Ne pas utiliser d'autoclave ou tout autre type de nettoyeur à vapeur.
- Éviter les agents de nettoyage agressifs contenant des acides.
- Ne jamais asperger le produit directement à l'aide d'un nettoyeur haute pression.
- Éviter d'utiliser des produits de nettoyage ou de désinfection abrasifs, corrosifs ou à base de chlore.

Enlever le tartre

Pour enlever les marques de tartre sur les pièces en aluminium, utilisez 3 parts de vinaigre blanc à 30 % pour 7 parts d’eau, puis essuyez les pièces à l’aide d’un chiffon trempé dans de l’eau claire et essoré.
Dans les pays dont l’alimentation en eau présente des niveaux de tartre relativement élevés, il peut s’avérer nécessaire d’enlever les dépôts de tartre des pièces en aluminium à l’aide d’un agent de détartrage comme l’acide acétique. Faites d’abord un essai sur une zone non visible lorsque le produit est utilisé.

Entretien

Dépoussiérez régulièrement le support mural du barre de relèvement réglable latéralement. Appliquez un lubrifiant.
La durée de vie prévue de la barre de relèvement est de 10 ans.

Dépannage

Problème	Cause	Mesure
Le produit ne se déplace plus latéralement.	Présence éventuelle de saleté ou de poussière sur la glissière murale horizontale.	Nettoyez la glissière murale et lubrifiez à l'aide de silicone.
Le bouton de verrouillage ne fonctionne pas.	Le verrou n'est pas réglé correctement.	Référez-vous à la notice de montage.

Données techniques

Poids maximal de l'utilisateur	150 kg
Matériaux	Aluminium anodisé Acier inoxydable SEBS ABS

fr

Dimensions

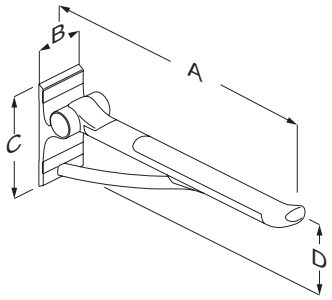

	R360070	R360085
A	700	850
B	100	
C	210	
D	168	

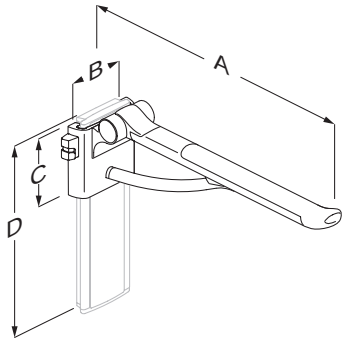

	R371370 R371470	R371385 R371485	R370370 R370470	R370385 R370485
A	880	730	730	880
B	128			
C	150			
D	424			

fr

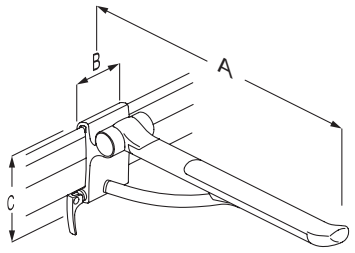

	R381470	R381485
A	700	880
B	104	
C	175	

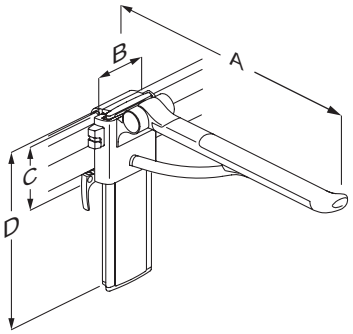

	R391370	R391385	R391470	R391485
A	770	770	920	920
B	128			
C	150			
D	424			

fr

Poids du produit

Numéro de modèle	Masse du produit [kg]
R360070	2,78
R360085	3,10
R371370	2,78
R371385	3,34
R371470	2,78
R371485	5,20
R370370	4,00
R370385	4,34
R370470	4,00
R370485	4,34
R381470	3,10
R381485	3,10
R391370	4,01
R391385	5,20
R391470	4,01
R391485	3,34

Mise au rebut et recyclage

L'unité contient des matériaux réutilisables. Il n'y a aucun risque connu associé à la mise au rebut du produit. Tous les composants peuvent être mis au rebut après avoir été nettoyés et désinfectés.

Lors de la mise au rebut du produit, nous recommandons de le démonter et de le décomposer en différents groupes de déchets en vue de leur recyclage ou incinération.

Le tableau suivant fournit des informations sur le recyclage et la manipulation du produit.

Aluminium	En théorie, l'aluminium est 100 % recyclable, sans aucune perte de ses qualités naturelles. Seuls 5 % de l'énergie utilisée pour produire de l'aluminium primaire sont nécessaires pour l'aluminium recyclé. La qualité de l'aluminium recyclé est tellement élevée qu'il peut sans cesse être réutilisé, même dans le cas de produits anodisés car la couche anodisée est un composant naturel de l'aluminium.
Acier	L'acier peut être recyclé en étant refondu et inclus en tant que matériau secondaire dans la production d'acier nouveau.
SEBS	Utilisez les systèmes de tri et de recyclage du plastique disponibles localement. Sinon, l'incinération du plastique présente l'avantage de générer de l'énergie qui peut être utilisée, par exemple, pour la production combinée de chaleur et d'électricité.
ABS	L'ABS vierge étant assez coûteux, le recyclage de l'ABS représente un atout économique important. L'ABS recyclé peut être mélangé à des matériaux vierges, ce qui permet de réduire les coûts tout en préservant une qualité élevée.

Inhoud

Montage-instructies 73
Visuele handleiding 73
Symbolen die in deze handleiding 74
Algemene veiligheid 75
Productlabel 76
Versies 77
Beoogd gebruik 79
Profiel van beoogde gebruiker 79
Gebruiksomgeving 79
Gebruiksinstructies 80
Alle toiletsteunen 80
In hoogte verstelbare toiletsteunen 80
Horizontaal verstelbare toiletsteunen 81
In hoogte verstelbare en horizontaal verstelbare toiletsteunen 81
Losmaken van wandrail 82
Bevestigen aan wandrail 82
Losmaken van verticale rail 83
Bevestigen aan verticale rail 83
Reinigen 84
Kalkafzetting verwijderen 84
Onderhoud 85
Probleemoplossing 85
Technische gegevens 85
Afmetingen 86
Gewichten 88
Afvoer en recycling 89

Montage-instructies

Er worden montage-instructies met dit product meegeleverd. U kunt de handleiding ook via www.pressalitcare.com downloaden.

Visuele handleiding

De visuele handleiding voor dit product kan worden gedownload vanaf www.pressalit.com.

Symbolen die in deze handleiding

De volgende symbolen worden gebruikt in deze handleiding en de bijbehorende documentatie die met het product is meegeleverd.

⚠ WAARSCHUWING

WAARSCHUWING geeft een mogelijk gevaarlijke situatie aan die, indien niet vermeden, kan leiden tot overlijden of ernstig letsel.

⚠ LET OP

LET OP geeft een mogelijk gevaarlijke situatie aan die, indien niet vermeden, kan leiden tot licht of matig letsel. 'Let op' kan ook worden gebruikt om de gebruiker te waarschuwen voor onveilige praktijken.

BELANGRIJK

BELANGRIJK geeft belangrijke informatie aan over het hanteren en gebruiken van het product.

OPMERKING

OPMERKING wordt gebruikt om praktijken aan te duiden die geen betrekking hebben tot persoonlijke veiligheid.

Waarschuwing voor handletsel.

Algemene veiligheid

⚠ WAARSCHUWING

- Lees de handleiding vóór gebruik volledig door en zorg dat u deze begrijpt. Houd de handleiding in de buurt van de eenheid.
- Houd u aan deze handleiding om ongelukken met ernstig persoonlijk letsel te voorkomen.
- Gebruik of hanteer dit product nooit op een andere manier dan in deze handleiding staat beschreven, omdat dit uw veiligheid in gevaar kan brengen en schade aan het product kan veroorzaken.
- Zorg ervoor dat iedereen die het product en de bijbehorende systemen gaat plaatsen of gebruiken, is voorzien van de benodigde informatie en toegang heeft tot deze handleiding.

⚠ LET OP

- Volg deze instructies op om te voorkomen dat het product wordt beschadigd of vernietigd.
- Voer geen reparaties, (de)montagewerkzaamheden, uitbreidingen, afstellingen of aanpassingen uit met betrekking tot dit product. Deze werkzaamheden mogen uitsluitend worden uitgevoerd door Pressalit of door personen die door Pressalit zijn gemachtigd.
- Kinderen mogen nooit zonder toezicht dit product bedienen. Dit product is geen speelgoed.
- Gebruik dit product nooit als het defect of beschadigd is. Gebruik het product niet voordat het is gerepareerd.

OPMERKING

- De informatie in deze handleiding is gebaseerd op een juiste passing van het product conform onze montage-instructies.
- Pressalit Care is niet aansprakelijk wanneer het product wordt gebruikt op een manier die afwijkt van de in de gids beschreven manier.
- We behouden ons het recht voor deze handleiding aan te passen zonder voorafgaande kennisgeving.

Productlabel

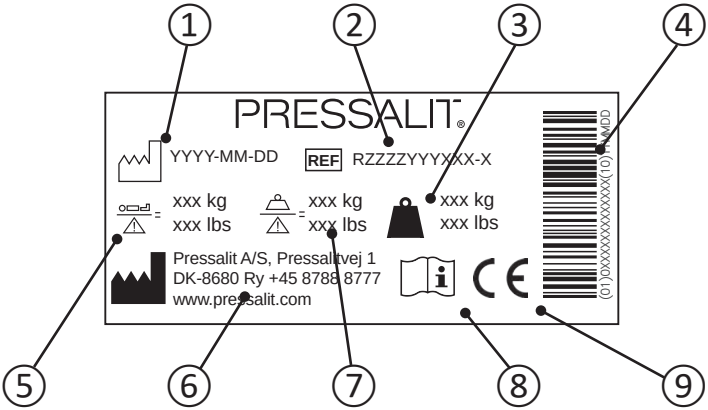

1	Fabricagedatum
2	Artikelnummer
3	Productgewicht
4	GS1-128 barcode
5	Maximaal gewicht van gebruiker
6	Naam en adres van fabrikant
7	Veilige werkbelasting
8	Raadpleeg de gebruikshandleiding
9	Dit product is voorzien van een CE-merk conform de Europese Richtlijn Medische Hulpmiddelen 93/42/EEC, met inbegrip van wijzigingen opgenomen in Richtlijn 2007/47/EEC. De conformiteitsverklaring kan worden gevonden op www.pressalit.com.

Versies

Plaatsing productlabel ①.

R360070

R360085

R371370

R371385

R371470

R371485

R370370

R370385

Versies

Plaatsing productlabel ①.

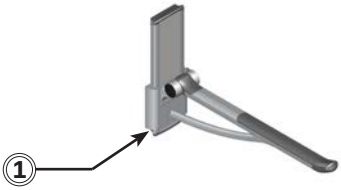

R370470

R370485

R381470

R381485

R391370

R391385

nl

R391470

R391485

Beoogd gebruik

De toiletsteun wordt gebruikt als ondersteuning voor een persoon wanneer hij of zij op het toilet gaat zitten of van het toilet opstaat.

Profiel van beoogde gebruiker

Het product kan door iedereen worden gebruikt: volwassenen, kinderen, jong en oud.

Gebruiksomgeving

Gebruik binnenshuis in een natte omgeving, zoals een badkamer of wasruimte, in woningen, verpleeghuizen en ziekenhuizen. Voor institutioneel gebruik, is de verwachte gebruiksduur 10 jaar.
Levenscyclustest uitgevoerd volgens ISO 17966:2016.

OPMERKING

Als het product wordt geplaatst in een atmosfeer met een hoog zout- of chloridegehalte, wordt de garantie verkort van de normale 5 jaar tot 1 jaar.

Zout en chloride hebben een corrosief effect op de onderdelen van het product en verminderen de levensduur van het product. De schadelijke effecten kunnen echter worden verminderd als het product dagelijks wordt afgespoeld met kraanwater.

⚠ LET OP

Het oppervlak van het product kan heet en/of koud worden als het wordt blootgesteld aan externe warmte- of koudebronnen als zonlicht of vorst.

Gebruiksinstructies

Alle toiletsteunen

Klap de toiletsteun volledig omlaag. Klap de steun terug omhoog wanneer dit niet wordt gebruikt. U hoort een klik wanneer de toiletsteun op de juiste wijze is ingeklapt.

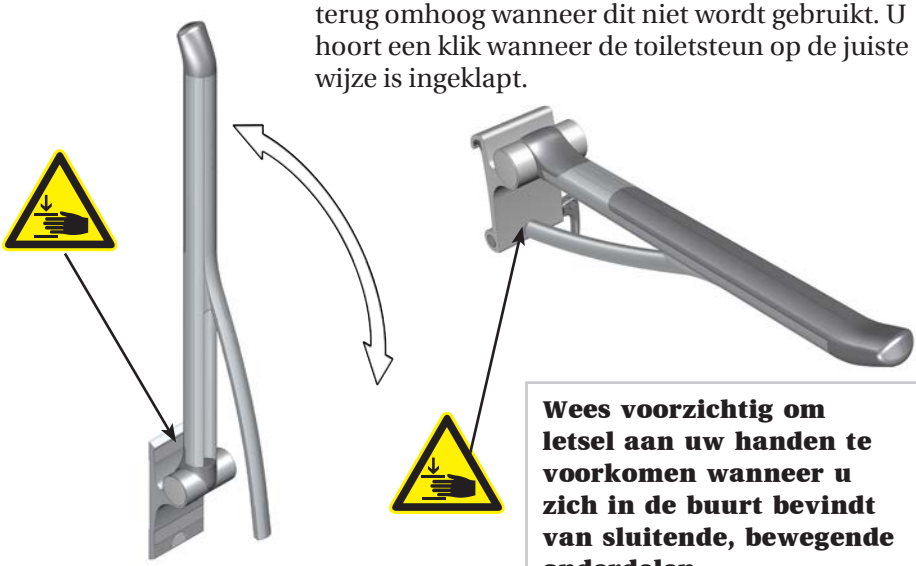

Wees voorzichtig om letsel aan uw handen te voorkomen wanneer u zich in de buurt bevindt van sluitende, bewegende onderdelen.

In hoogte verstelbare toiletsteunen

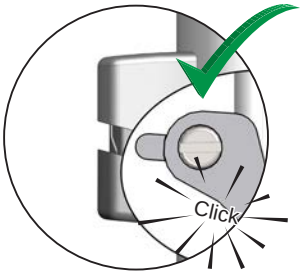

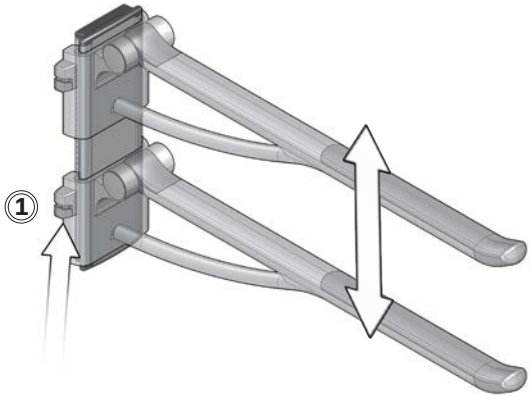

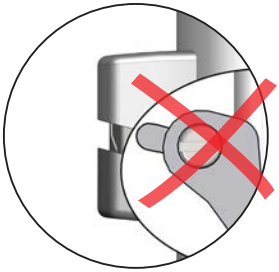

Trek het product omhoog om het omhoog te verplaatsen. Knijp in de vergrendelingsknop ① en houd deze ingedrukt terwijl u de toiletsteun omlaagduwt om het product omlaag te verplaatsen. Laat de vergrendelingsknop los om de toiletsteun op zijn plaats vast te zetten. Zorg ervoor dat de pen van de vergrendelingsknop in de inkeping is geplaatst.

Horizontaal verstelbare toiletsteunen

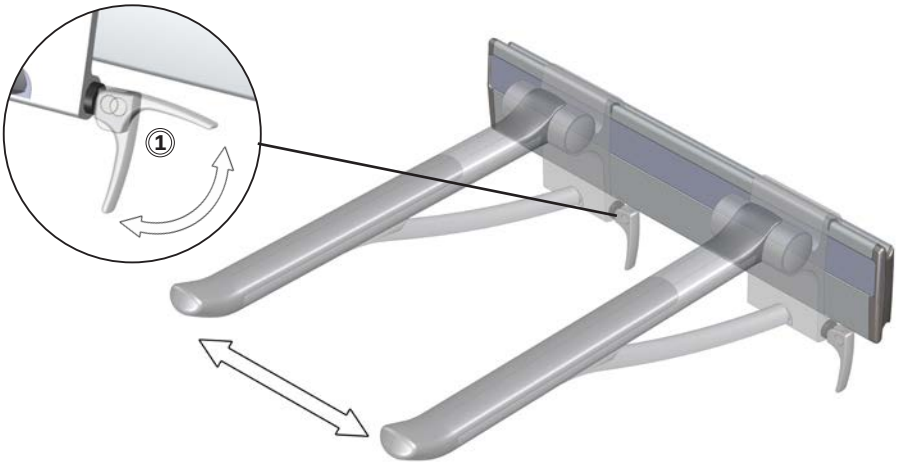

Maak de vergrendelingshendel ① los en verplaats de toiletsteun horizontaal. Zet de vergrendelingshendel weer vast om de toiletsteun op zijn plaats vast te zetten.

In hoogte verstelbare en horizontaal verstelbare toiletsteunen

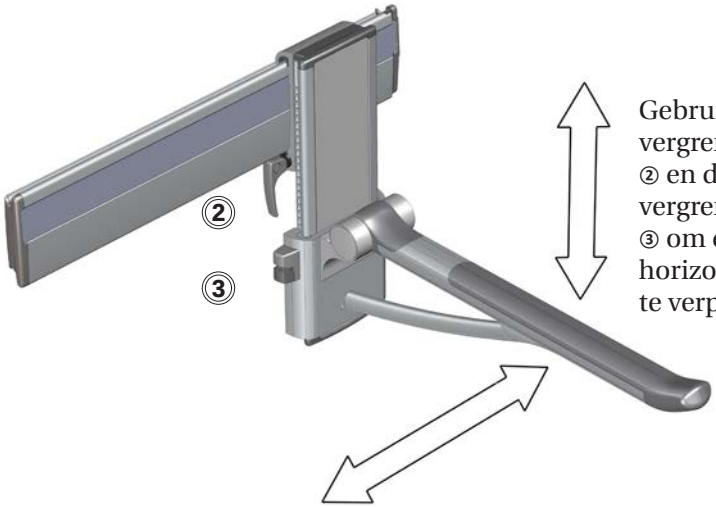

Gebruik de vergrendelingshendel ② en de vergrendelingsknop ③ om de toiletsteun horizontaal en verticaal te verplaatsen.

Losmaken van wandrail

Maak de vergrendelingshendel ① los en beweeg de toiletsteun omhoog om deze van de wandrail te verwijderen.

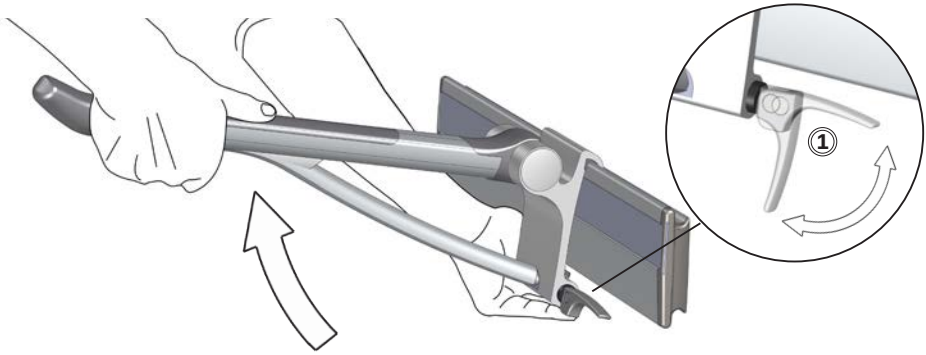

Bevestigen aan wandrail

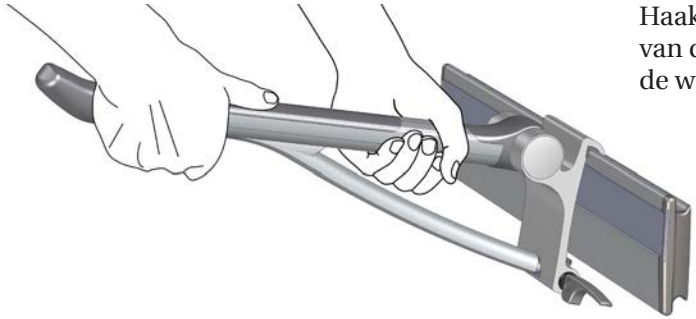

Haak het bovenste deel van de toiletsteun aan de wandrail.

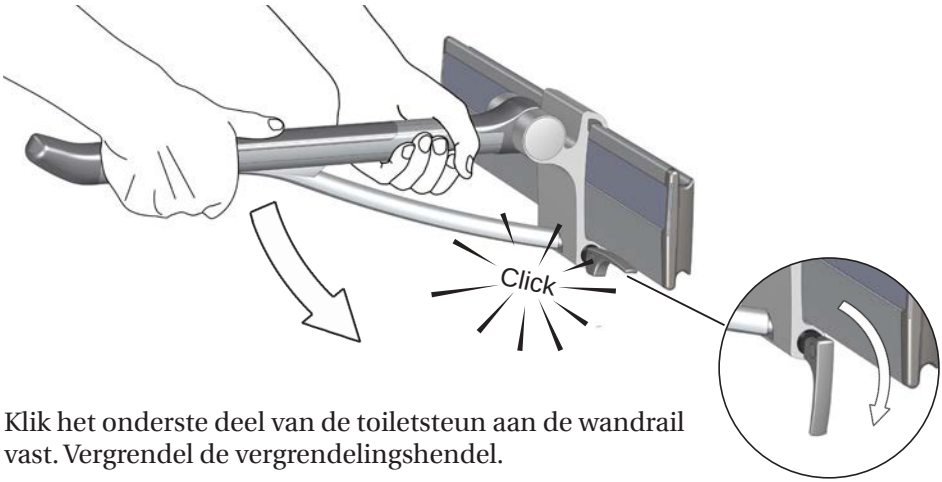

Klik het onderste deel van de toiletsteun aan de wandrail vast. Vergrendel de vergrendelingshendel.

Losmaken van verticale rail

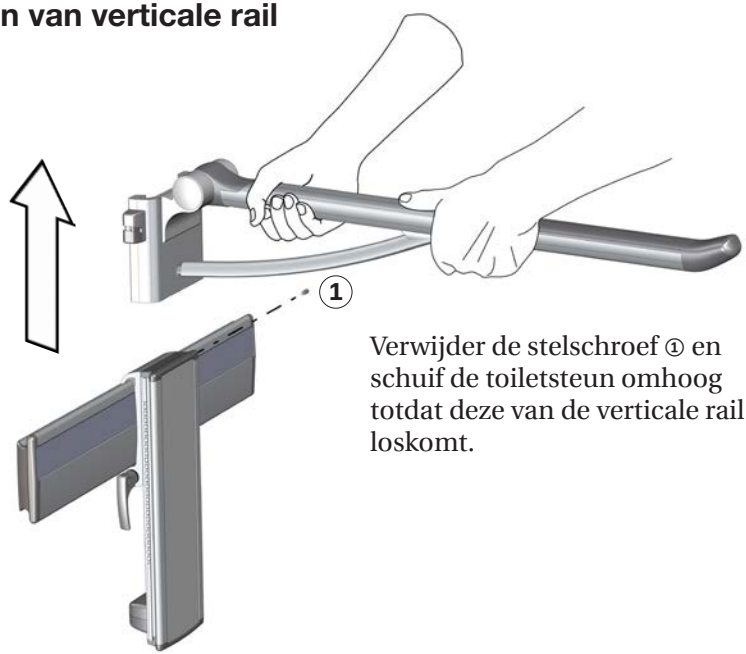

Verwijder de stelschroef ① en schuif de toiletsteun omhoog totdat deze van de verticale rail loskomt.

Bevestigen aan verticale rail

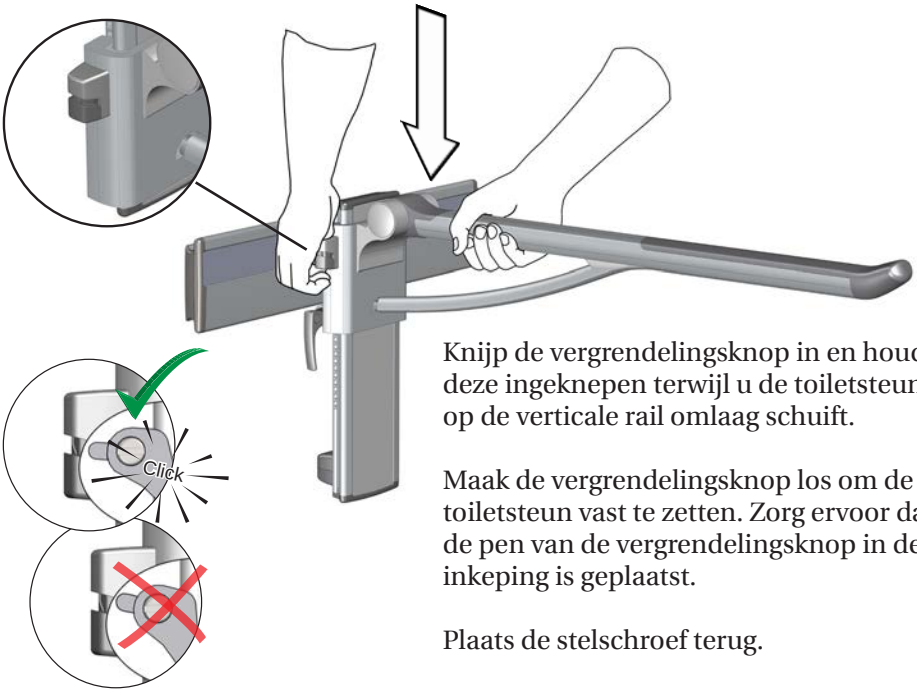

Knijp de vergrendelingsknop in en houd deze ingeknepen terwijl u de toiletsteun op de verticale rail omlaag schuift.

Maak de vergrendelingsknop los om de toiletsteun vast te zetten. Zorg ervoor dat de pen van de vergrendelingsknop in de inkeping is geplaatst.

Plaats de stelschroef terug.

Reinigen

Het product dient met warm water of een mild reinigingsmiddel te worden gereinigd.
Een lijst met geschikte reinigingsmiddelen die zijn getest door Pressalit vindt u op www.pressalit.com.

⚠ LET OP

Lees altijd het veiligheidsinformatieblad (MSDS) en de geleverde instructies voor het reinigings-, desinfectie- of ontkalkingsmiddel en volg alle instructies voor veilig gebruik, verdunnen, spoelen, drogen, hanteren en opslag van het middel op.

BELANGRIJK

- Gebruik geen autoclaaf of een andere stoomreiniger.
- Vermijd het gebruik van agressieve reinigingsmiddelen die zuur bevatten.
- Spuit nooit rechtstreeks met een hogedrukspuit op het product.
- Vermijd het gebruik van schurende of bijtende reinigings- of desinfectieproducten of reinigings- of desinfectieproducten op basis van chloor.

Kalkafzetting verwijderen

nl

Gebruik 3 delen schoonmaakazijn (30%) en 7 delen water om kalkafzetting op de aluminium delen te verwijderen en veeg de onderdelen daarna af met een doek die in schoon water is uitgewrongen.
In landen met relatief hard water kan het nodig zijn om kalkafzettingen van aluminium onderdelen te verwijderen met een ontkalkingsmiddel, zoals azijnzuur. Test het product eerst op een deel dat niet zichtbaar is wanneer het product in gebruik is.

Onderhoud

Verwijder regelmatig stof van de wandmontageplaat van de horizontaal verplaatsbare toiletsteun. Veeg af met smeermiddel.
De verwachte levensduur van het toiletsteun is 10 jaar.

Probleemoplossing

Symptoom	Oorzaak	Actie
Het product kan niet horizontaal worden verplaatst.	Er kan zich vuil of stof op de rail aan de muur hebben opgehoopt.	Reinig de rail en smeer deze met silicone.
De vergrendelings-knop werkt niet.	De vergrendeling is niet juist afgesteld.	Zie de montage-instructies.

Technische gegevens

Maximaal gewicht gebruiker	150 kg
Materialen	Geanodiseerd aluminium Roestvrij staal SEBS ABS

Afmetingen

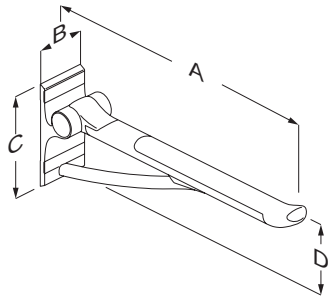

	R360070	R360085
A	700	850
B	100	
C	210	
D	168	

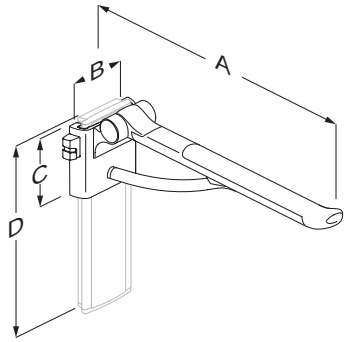

	R371370 R371470	R371385 R371485	R370370 R370470	R370385 R370485
A	880	730	730	880
B	128			
C	150			
D	424			

nl

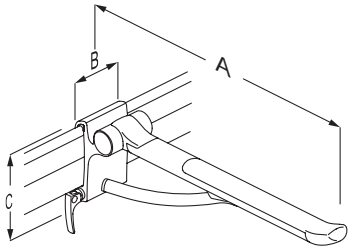

	R381470	R381485
A	700	880
B	104	
C	175	

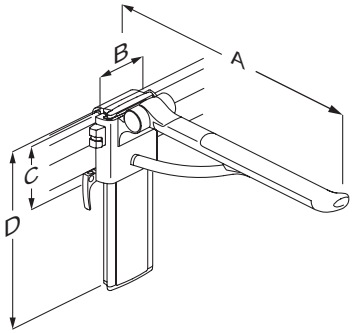

	R391370	R391385	R391470	R391485
A	770	770	920	920
B	128			
C	150			
D	424			

Gewichten

Modelnummer	Massa product [kg]
R360070	2,78
R360085	3,10
R371370	2,78
R371385	3,34
R371470	2,78
R371485	5,20
R370370	4,00
R370385	4,34
R370470	4,00
R370485	4,34
R381470	3,10
R381485	3,10
R391370	4,01
R391385	5,20
R391470	4,01
R391485	3,34

Afvoer en recycling

De eenheid bevat herbruikbare materialen. Er zijn geen bekende gevaren of risico's gekoppeld aan het afvoeren van het product. Alle onderdelen kunnen na reiniging en desinfectie worden afgevoerd.

We raden u aan het product bij afvoer te demonteren en onder te verdelen in afvalgroepen voor recycling of verbranding.

De volgende tabel biedt informatie over het recyclen en hanteren van het product.

Aluminium	Aluminium is in theorie 100% recyclebaar zonder dat de natuurlijke eigenschappen daarbij verloren gaan. Slecht 5% van de energie die het kost om primair aluminium te produceren is nodig voor het recyclen ervan. De kwaliteit van gerecycled aluminium is zo hoog dat het steeds weer gebruikt kan worden, zelfs in het geval van geanodiseerde producten, omdat de geanodiseerde laag een natuurlijk onderdeel van aluminium is.
Staal	Staal kan worden gerecycled door het opnieuw te smelten en te gebruiken als secundair materiaal bij de productie van nieuw staal.
SEBS	Gebruik sorteer- en recyclingsystemen voor kunststof wanneer deze lokaal beschikbaar zijn. Het verbranden van kunststof kan in andere gevallen worden gebruikt voor het opwekken van energie die bijvoorbeeld kan worden gebruikt voor cogeneratie.
ABS	Omdat nieuwe ABS enigszins duur is, is het recyclen van ABS economisch gezien zeer aantrekkelijk. Gerecyclede ABS kan worden gemengd met nieuw materiaal om producten tegen lagere kosten te produceren terwijl de hoge kwaliteit blijft behouden.

Innehåll

Monteringsinstruktion 90
Visuell snabbguide 90
Symboler som används i manualen. 91
Allmän säkerhetsinformation 92
Produktetikett. 93
Modeller. 94
Avsedd användning 96
    Avsedd användare. 96
    Användningsmiljö 96
Användningsinstruktioner. 97
Alla toalettarmstöd 97
    Höjdreglerbara armstöd 97
    Sidoreglerbara armstöd. 98
    Höjd- och sidoreglerbara armstöd 98
    Demontering från väggskenan 99
    Montering på väggskenan. 99
    Demontering från den vertikala skenan 100
    Montering på den vertikala skenan 100
Rengöring 101
    Borttagning av kalkbeläggningar 101
Underhåll. 102
Åtgärda fel 102
Teknisk information 102
Mått. 103
Produktvikt 105
Kassering och återvinning 106

Monteringsinstruktion

SV

En monteringsinstruktion medföljer den här produkten. Den går även att ladda ned på www.pressalitcare.com.

Visuell snabbguide

En visuell snabbguide kan laddas ned på www.pressalitcare.com.

Symboler som används i manualen

Följande symboler används i manualen samt i övrig dokumentation som medföljer produkten.

⚠ VARNING

VARNING indikerar en potentiellt farlig situation som kan orsaka dödsfall eller allvarlig skada om den inte undviks.

⚠ VAR FÖRSIKTIG

VAR FÖRSIKTIG indikerar en potentiellt farlig situation som kan orsaka mindre eller måttlig skada om den inte undviks. Kan också användas för att varna för osäker hantering.

VIKTIGT

VIKTIGT indikerar viktig information om hantering och användning av produkten.

OBS

OBS används för att informera om hantering som inte är relaterad till personlig säkerhet.

Varning för handskada.

SV

Allmän säkerhetsinformation

⚠ VARNING

- Se till att du har läst och förstått manualen fullständigt innan du använder produkten. Förvara manualen nära produkten.
- Följ anvisningarna i manualen för att undvika olyckor som kan orsaka allvarliga personskador.
- Använd aldrig produkten på något annat sätt än vad som beskrivs i den här manualen eftersom du då riskerar att skada både dig själv och produkten.
- Se till att alla personer som ska installera eller använda produkten och de tillhörande systemen har fått den information som behövs samt att de har tillgång till manualen.

⚠ VAR FÖRSIKTIG

- Följ anvisningarna för att undvika att produkten skadas eller förstörs.
- Försök inte reparera, demontera, montera eller göra tillägg till produkten eller ändra den på något sätt. Sådana åtgärder får endast utföras av Pressalit eller av personer som fått behörighet av Pressalit.
- Låt aldrig barn använda produkten ensamma. Den är inte avsedd för lek.
- Använd aldrig produkten om den är trasig eller skadad. Vänta med att använda en defekt produkt tills den har reparerats.

OBS

- Informationen i den här manualen är baserad på att produkten är korrekt monterad enligt våra anvisningar.
- Pressalit Care tar inget ansvar för eventuella fel som uppstår om produkten används på något annat sätt än vad som beskrivs i manualen.
- Vi förbehåller oss rätten att göra ändringar i manualen utan att meddela detta i förväg.

Produktetikett

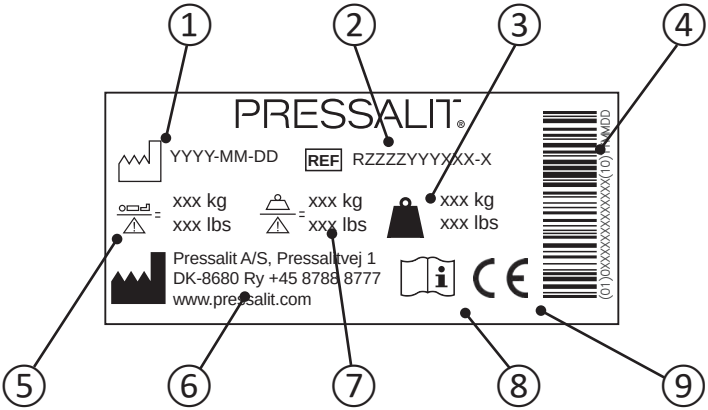

1	Tillverkningsdatum
2	Artikelnummer
3	Produktvikt
4	GS1-128 barcode
5	Användarens maxvikt
6	Tillverkarens namn och adress
7	Säker arbetsbelastning
8	Läs manualen för att få anvisningar om användning
9	Denna produkt är CE-märkt i enlighet med Rådets direktiv 93/42/EEG om medicintekniska produkter, inklusive tilläggen i direktivet 2007/47/EEG. En försäkran om överensstämmelse finns på www.pressalit.com.

Modeller

Placering av produktetiketten ①.

R360070

R360085

R371370

R371385

R371470

R371485

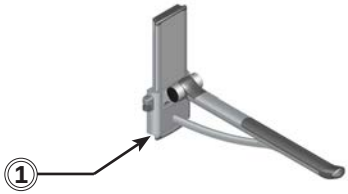

R370370

R370385

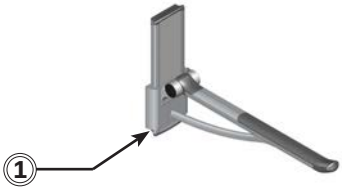

R370470

R370485

R381470

R381485

R391370

R391385

R391470

R391485

Avsedd användning

Toalettarmstödet används som stöd för en person som ska sätta sig på eller resa sig från en toalett.

Avsedd användare

Produkten kan användas av alla – vuxna, barn, unga och gamla.

Användningsmiljö

För användning inomhus i våtrumsmiljö, till exempel ett badrum, i privata hem, på vårdhem och sjukhus. Vid yrkesmässig användning är den förväntade livslängden 10 år.
Livscykeltest har utförts enligt ISO 17966:2016.

OBS

Om produkten installeras i en miljö där det finns mycket salt eller klorid minskar garantitiden från 5 år (standard) till 1 år.

Salt och klorid har en korrosiv effekt på komponenterna i produkten och gör att livslängden minskar. Skadeeffekterna kan dock minskas om produkten spolas av med kranvatten dagligen.

SV

⚠ VAR FÖRSIKTIG

Ytan på den här produkten kan bli mycket varm eller kall om den utsätts för värme eller kyla från externa källor (t.ex. solsken eller frost).

Användningsinstruktioner

Alla toalettarmstöd

Fäll ned armstödet helt. Fäll upp det igen när det inte används. Det hörs ett klick när armstödet är uppfällt på rätt sätt.

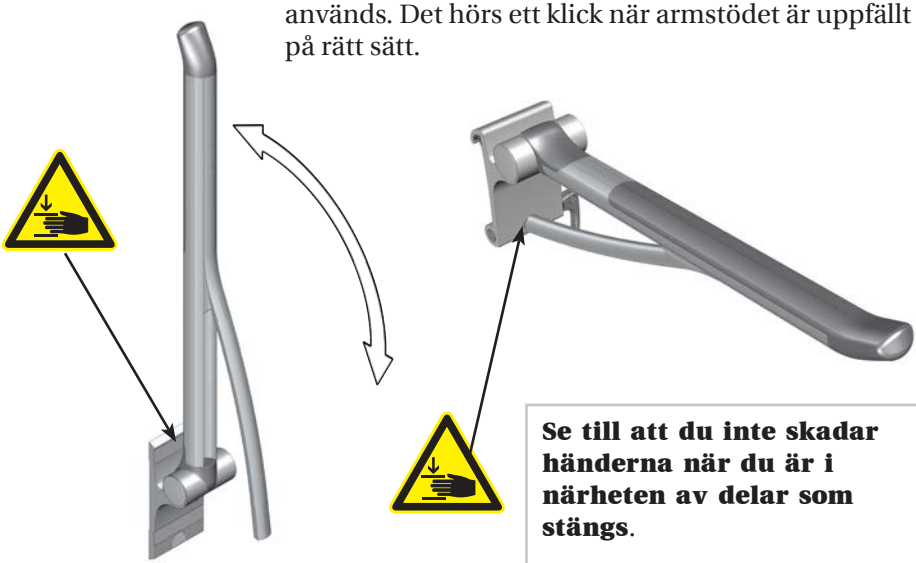

Se till att du inte skadar händerna när du är i närheten av delar som stängs.

Höjdreglerbara armstöd

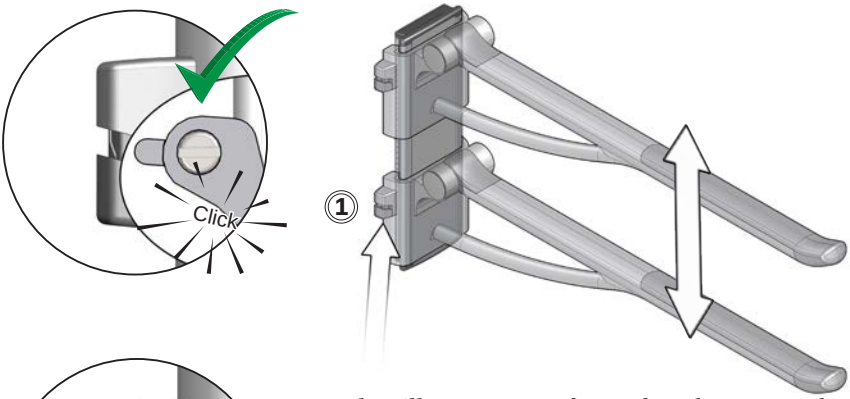

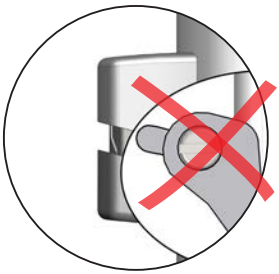

Om du vill justera uppåt trycker du armstödet uppåt. Om du vill justera nedåt trycker du på låsknappen ① och håller den intryckt samtidigt som du skjuter armstödet nedåt. Släpp låsknappen för att låsa armstödet i önskad position. Kontrollera sedan att den utskjutande delen på låsknappen hakar fast i fästet.

Sidoreglerbara armstöd

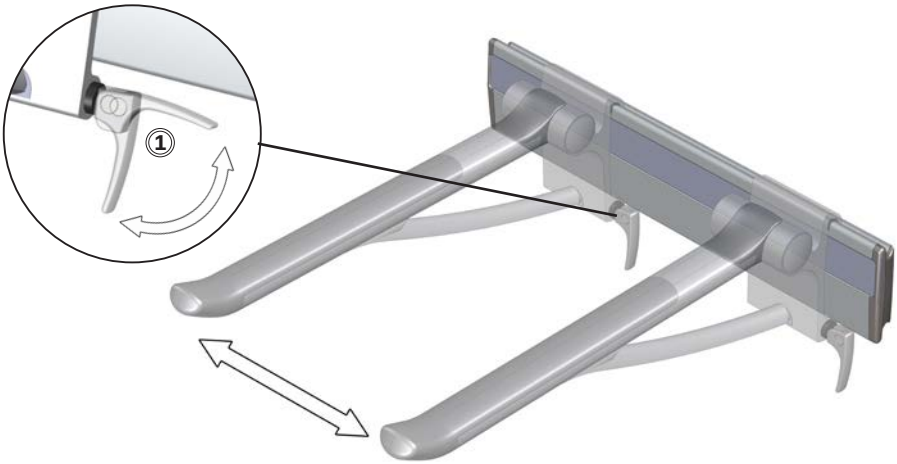

Lossa låshandtaget ① och flytta armstödet i sidled. Dra åt låshandtaget igen för att låsa armstödet i önskad position.

Höjd- och sidoreglerbara armstöd

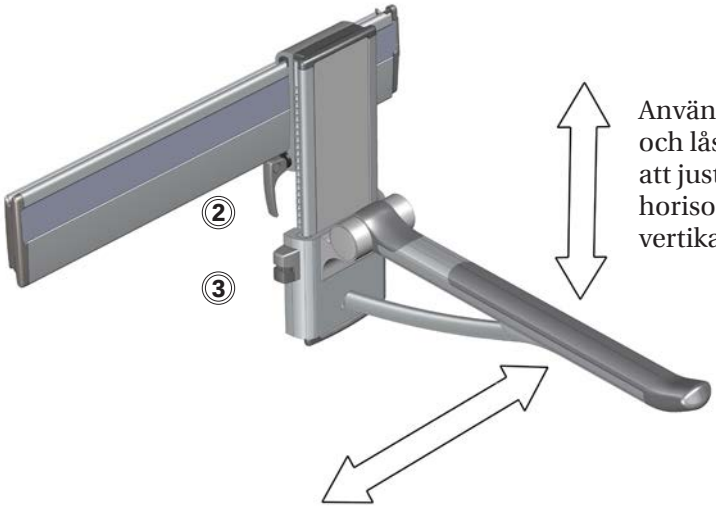

Använd låshandtaget ② och låsknappen ③ för att justera armstödet horisontellt respektive vertikalt.

SV

Demontering från väggskenan

För att ta bort armstödet från väggskenan lossar du låshandtaget ① och lyfter armstödet uppåt.

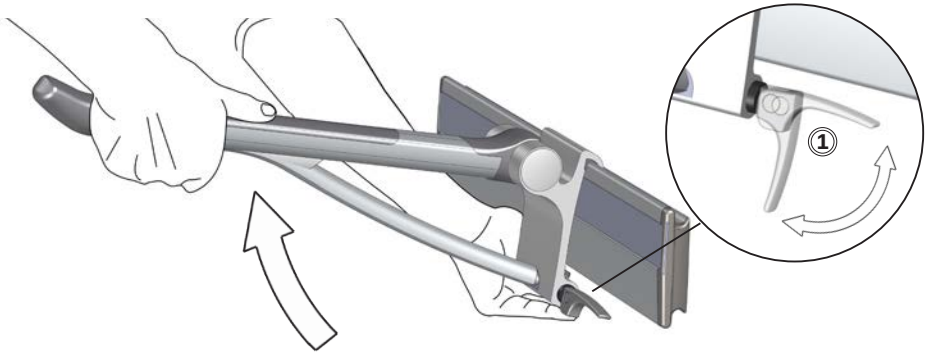

Montering på väggskenan

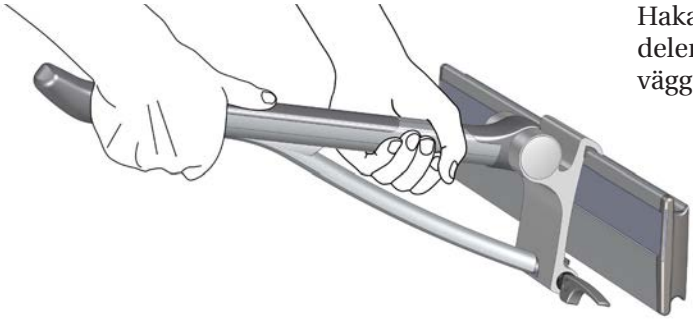

Haka fast den övre delen av armstödet på väggskenan.

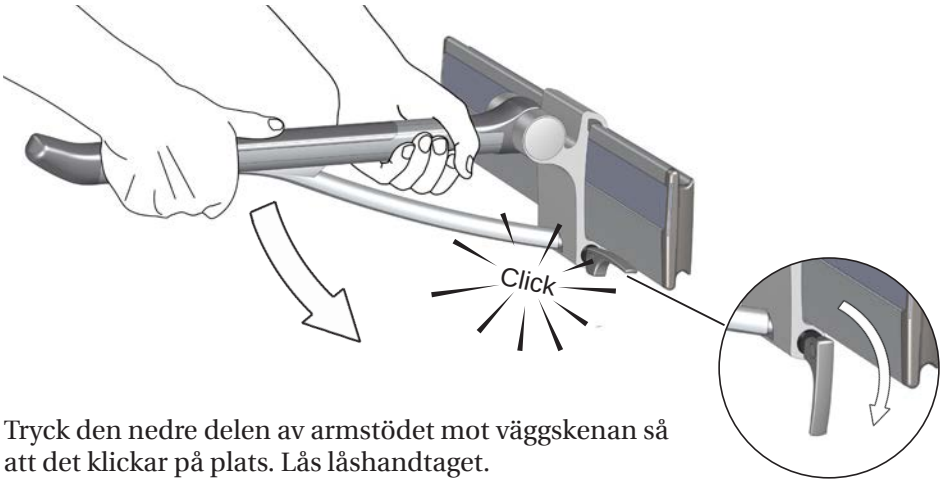

Tryck den nedre delen av armstödet mot väggskenan så att det klickar på plats. Lås låshandtaget.

Demontering från den vertikala skenan

Ta bort inställningsskruven ①, skjut armstödet uppåt och lossa det från den vertikala skenan.

Montering på den vertikala skenan

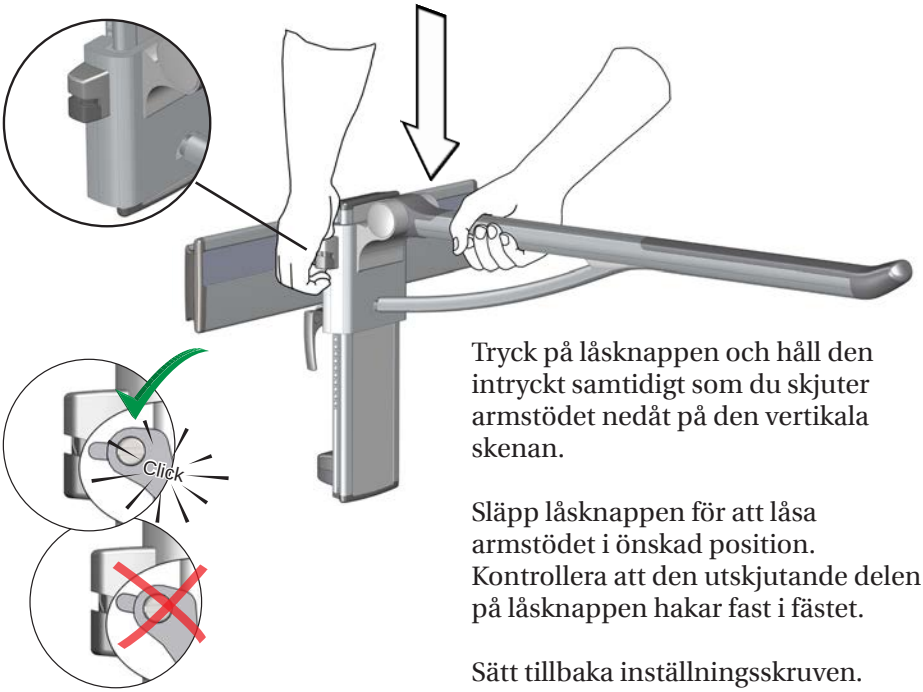

Tryck på låsknappen och håll den intryckt samtidigt som du skjuter armstödet nedåt på den vertikala skenan.

Släpp låsknappen för att låsa armstödet i önskad position. Kontrollera att den utskjutande delen på låsknappen hakar fast i fästet.

Sätt tillbaka inställningsskruven.

Rengöring

Produkten ska rengöras med varmt vatten eller ett milt tvålbaserat rengöringsmedel.
På www.pressalit.com finns en lista över lämpliga rengöringsmedel som har testats av Pressalit.

⚠ VAR FÖRSIKTIG

Läs alltid materialsäkerhetsdatabladet (MSDS) och de medföljande anvisningarna till det aktuella rengörings-, desinficerings- eller avkalkningsmedlet avseende säker användning, spädning, sköljning, torkning, hantering och förvaring.

VIKTIGT

- Använd inte en autoklav eller någon annan typ av ångtvätt för rengöring.
- Undvik aggressiva rengöringsmedel som innehåller syror.
- Spruta aldrig med högtryckstvätt direkt på produkten.
- Undvik användning av slipande, korrosiva eller klorbaserade rengörings- eller desinficeringsprodukter.

Borttagning av kalkbeläggningar

För att ta bort kalkbeläggningar på aluminiumdelar torkar du med en blandning av 3 delar 30-procentig vanlig vinäger och 7 delar vatten. Torka därefter igen med en trasa som är blött med rent vatten.
I länder där kalkhalten i ledningsvattnet är hög kan det vara nödvändigt att ta bort kalkbeläggningar från aluminiumdelar med ett avkalkningsmedel, t.ex. ättiksyra. Testa först medlet på en yta som inte syns när produkten används.

Underhåll

Torka bort damm från det sidoreglerbara armstödets väggmodul regelbundet.
Använd smörjmedel.
Den förväntade användningstiden för armstödet är 10 år.

Åtgärda fel

Symptom	Orsak	Åtgärd
Produkten kan inte flyttas i sidled.	Det kan finnas smuts eller damm i det horisontella väggspåret.	Rengör väggspåret och smörj in det med silikon.
Det går inte att låsa fast låsknappen.	Låset är inte justerat på rätt sätt.	Se monterings-instruktionerna.

Teknisk information

Användarens maxvikt	150 kg
Material	Anodiserat aluminium Rostfritt stål SEBS ABS

Mått

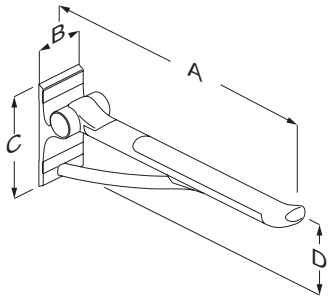

	R360070	R360085
A	700	850
B	100	
C	210	
D	168	

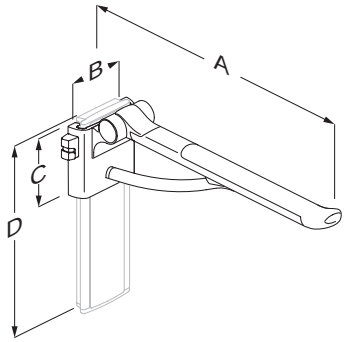

	R371370 R371470	R371385 R371485	R370370 R370470	R370385 R370485
A	880	730	730	880
B	128			
C	150			
D	424			

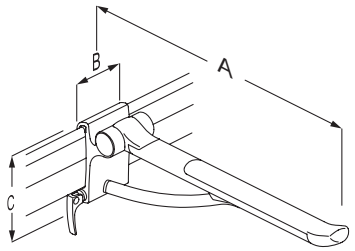

	R381470	R381485
A	700	880
B	104	
C	175	

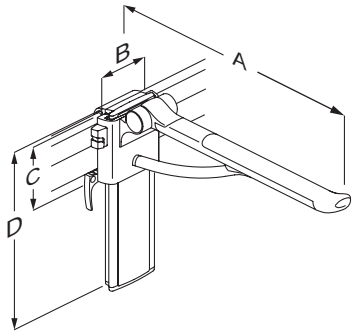

	R391370	R391385	R391470	R391485
A	770	770	920	920
B	128			
C	150			
D	424			

Produktvikt

Modellnummer	Produktvikt (kg)
R360070	2,78
R360085	3,10
R371370	2,78
R371385	3,34
R371470	2,78
R371485	5,20
R370370	4,00
R370385	4,34
R370470	4,00
R370485	4,34
R381470	3,10
R381485	3,10
R391370	4,01
R391385	5,20
R391470	4,01
R391485	3,34

Kassering och återvinning

Produkten innehåller material som går att återvinna. Det finns inga kända risker förknippade med kassering av produkten. Alla komponenter kan kasseras efter att de har rengjorts och desinficerats.

Vid kassering av produkten rekommenderar vi att den demonteras och att de olika delarna avfallssorteras för återvinning eller förbränning.

I följande tabell finns information om återvinning och hantering av produkten.

Aluminium	Aluminium går teoretiskt sett att återvinna till 100 % utan att det förlorar några av sina naturliga egenskaper. Detta kräver endast 5 % av den energi som behövs för att tillverka primäraluminium. Kvaliteten på återvunnet aluminium är så hög att det kan användas igen och igen, och detta gäller även för anodiserade produkter eftersom det anodiserade lagret är en naturlig del av aluminiumet.
Stål	Stål kan återvinnas genom att smältas ned och inkluderas som ett sekundärt material vid tillverkning av nytt stål.
SEBS	Sortera som plastavfall.
ABS	ABS-plast ska återvinnas, bland annat därför att det är mycket lönsamt ekonomiskt sett. Återvunnen ABS-plast kan blandas med ny ABS-plast och användas vid tillverkning av produkter med samma höga kvalitet till en lägre kostnad.

Innholdsfortegnelse

Monteringsanvisning 107
Visuell hurtigveiledning 107
Symboler brukt i denne brukerhåndboken 108
Generell sikkerhet 109
Produktetikett 110
Modeller 111
Tiltenkt bruk 113
    Krav til brukere 113
    Krav til omgivelsene ved bruk 113
Bruksanvisning 114
Alle toalettstøtter 114
    Høydejusterbare toalettstøtter 114
    Sidejusterbare toalettstøtter 115
    Høyde- og sidejusterbare toalettstøtter 115
    Demontering fra veggskinne 116
    Montere på veggskinne 116
    Demontering fra loddrett skinne 117
    Montere på loddrett skinne 117
Rengjøring 118
    Slik fjerner du kalkavleiringer 118
Vedlikehold 119
Feilsøking 119
Tekniske data 119
Mål 120
Produktvekt 122
Kassering og gjenvinning 123

Monteringsanvisning

En monteringsanvisning er inkludert med dette produktet. Den kan også lastes ned fra www.pressalitcare.com.

Visuell hurtigveiledning

En visuell hurtigveiledning kan lastes ned fra www.pressalitcare.com.

Symboler brukt i denne brukerhåndboken

De følgende symbolene brukes i denne brukerhåndboken og i den tilhørende dokumentasjonen som følger med produktet.

ADVARSEL

ADVARSEL indikerer en potensiell farlig situasjon som, hvis den ikke unngås, kan føre til død eller alvorlig personskade.

FORSIKTIG

FORSIKTIG angir en potensielt farlig situasjon som, hvis den ikke unngås, kan føre til mindre eller moderate personskader. Det kan også brukes for å advare mot feilaktig bruk.

VIKTIG

VIKTIG angir viktig informasjon om korrekt håndtering og bruk av produktet.

MERKNAD

MERKNAD indikerer forhold som ikke er relatert til personlig sikkerhet.

Advarsel om håndskade.

no

Generell sikkerhet

⚠ ADVARSEL

- Les og forstå brukerhåndboken fullstendig før bruk. Oppbevar brukerhåndboken nær enheten.
- Følg instruksjonene i denne brukerhåndboken for å unngå ulykker som kan føre til alvorlig personskade.
- Dette produktet skal aldri brukes eller håndteres på andre måter enn som beskrevet i denne brukerhåndboken. Dette kan redusere sikkerheten for deg og føre til skade på produktet.
- Sørg for at alle som skal montere eller bruke produktet og systemene, har all nødvendig informasjon og tilgang til denne brukerhåndboken.

⚠ FORSIKTIG

- Følg disse instruksjonene for å unngå at produktet skades eller ødelegges.
- Ikke utfør reparasjoner, demonterings- eller monteringsoperasjoner, utvidelser, justeringer eller modifikasjoner på dette produktet. Dette skal kun utføres av Pressalit eller personer som er autorisert av Pressalit.
- La aldri barn bruke dette produktet uten tilsyn. Produktet er ikke et leketøy.
- Bruk aldri produktet hvis det er defekt eller skadet. Bruk ikke et defekt produkt før det er blitt reparert.

MERKNAD

- Informasjonen i denne brukerhåndboken forutsetter at produktet er riktig montert i samsvar med våre monteringsinstruksjoner.
- Pressalit Care kan ikke holdes ansvarlig hvis produktet brukes på annen måte enn som beskrevet i denne veiledningen.
- Vi forbeholder oss retten til å foreta endringer i denne brukerhåndboken uten varsel.

Produktetikett

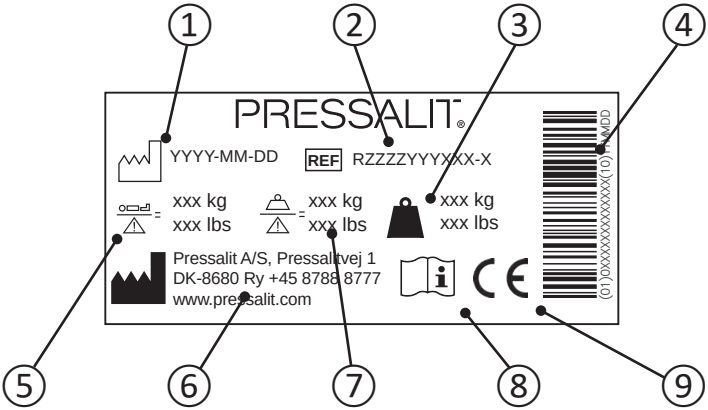

1	Produksjonsdato
2	Artikkelnummer
3	Produktvegt
4	GS1-128 barcode
5	Maksimal brukervekt
6	Produsentens navn og adresse
7	Sikker arbeidsbelastning
8	Se brukerhåndboken
9	Dette produktet er CE-merket i samsvar med EU-direktivet om medisinsk utstyr 93/42/EØF, inkludert tilleggene til direktiv 2007/47/EØF. Du finner en samsvarserklæring på www.pressalit.com.

Modeller

Plassering av produktetikett ①.

R360070

R360085

R371370

R371385

R371470

R371485

R370370

R370385

Modeller

Plassering av produktetikett ①.

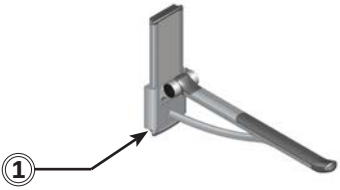

R370470

R370485

R381470

R381485

R391370

R391385

R391470

R391485

Tiltenkt bruk

Toalettstøtten brukes som håndtak for å støtte en person som setter seg på eller reiser seg fra et toalett.

Krav til brukere

Produktet kan brukes av alle – voksne, barn, unge og gamle.

Krav til omgivelsene ved bruk

For bruk innendørs i våtrom, som bad eller vaskerom, i private hjem, på pleiehjem og på sykehus. Forventet levetid ved institusjonell bruk er 10 år. *Livssyklustesting utført iht. ISO 17966:2016.*

MERKNAD

Hvis produktet installeres i omgivelser med høyt salt- eller kloridinnhold, reduseres garantien fra 5 år til 1 år.

Salt og klorid kan føre til korrosjon på produktets komponenter og vil føre til redusert produktlevetid. Skaden kan eventuelt reduseres ved å skylle produktet med vann fra springen daglig.

⚠ FORSIKTIG

Produktets overflate kan bli varm og/eller kald hvis den utsettes for eksterne kilder for varme eller kulde (f.eks. sollys eller frost).

Bruksanvisning

Alle toalettstøtter

Vipp toalettstøtten helt ut. Vipp den tilbake når den ikke er i bruk. Du hører et klikk når toalettstøtten er vippet opp riktig.

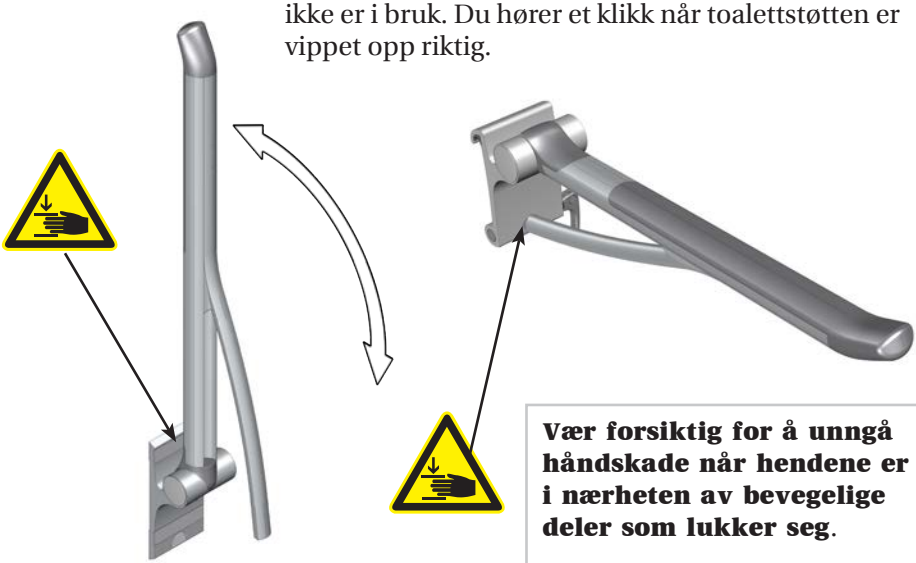

Vær forsiktig for å unngå håndskade når hendene er i nærheten av bevegelige deler som lukker seg.

Høydejusterbare toalettstøtter

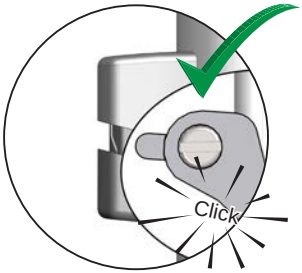

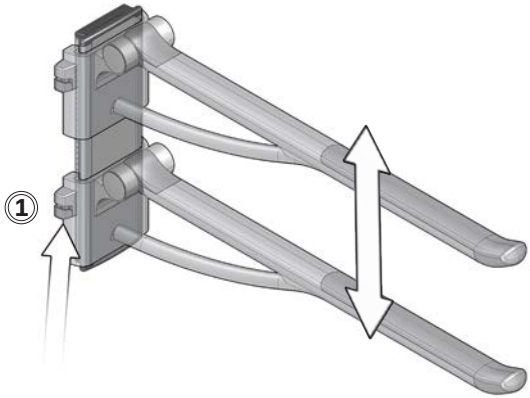

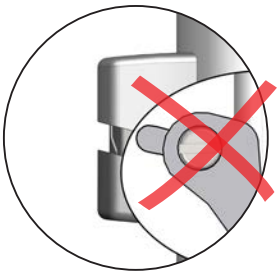

Dra produktet oppover for å justere det oppover. Juster nedover ved å trykke inn låseknappen ① og holde den inne mens toalettstøtten dras nedover. Slipp låseknappen for å låse toalettstøtten. Pass på at låseknappen aktiveres i sporet.

Sidejusterbare toalettstøtter

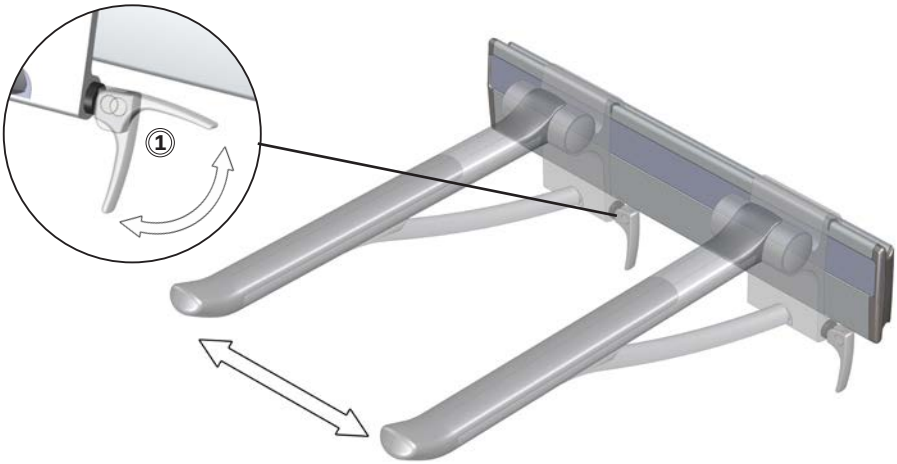

Løs ut låsehåndtaket ① og beveg toalettstøtten sidelengs. Stram låsehåndtaket igjen for å låse toalettstøtten.

Høyde- og sidejusterbare toalettstøtter

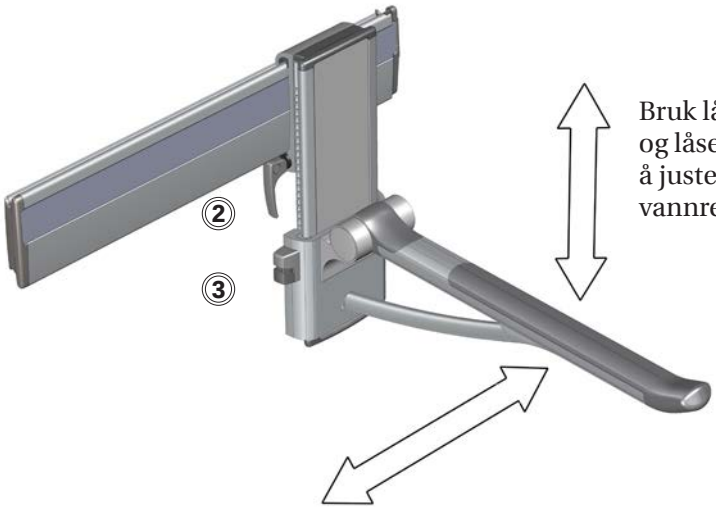

Bruk låsehåndtaket ② og låseknappen ③ for å justere toalettstøtten vannrett og loddrett.

Demontering fra veggskinne

For å fjerne toalettstøtten fra veggskinnen, løs ut låsehåndtaket ① og løft toalettstøtten oppover.

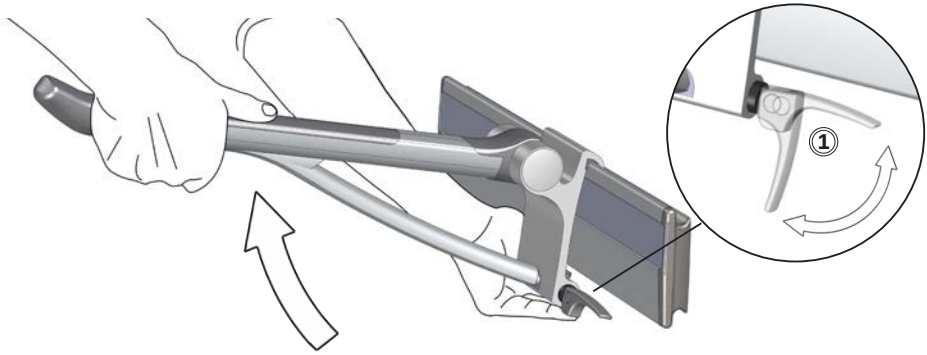

Montere på veggskinne

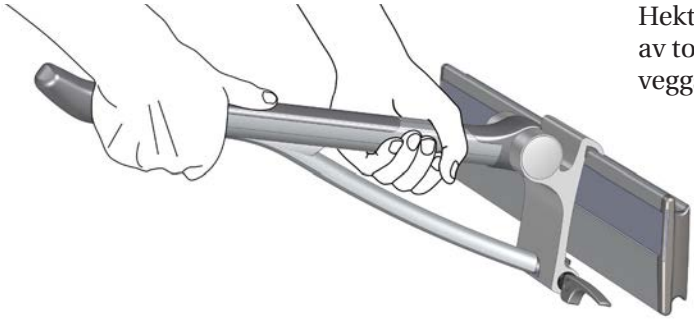

Hekt den øvre delen av toalettstøtten på veggskinnen.

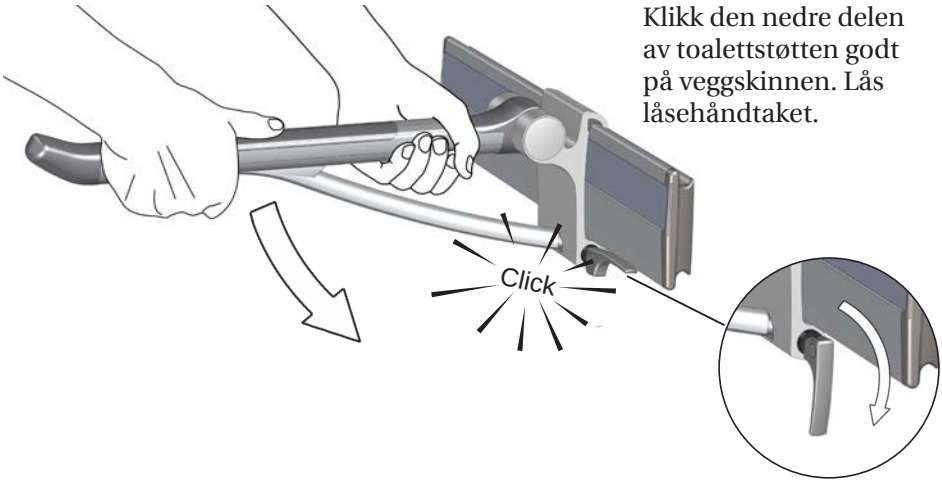

Klikk den nedre delen av toalettstøtten godt på veggskinnen. Lås låsehåndtaket.

no

Demontering fra loddrett skinne

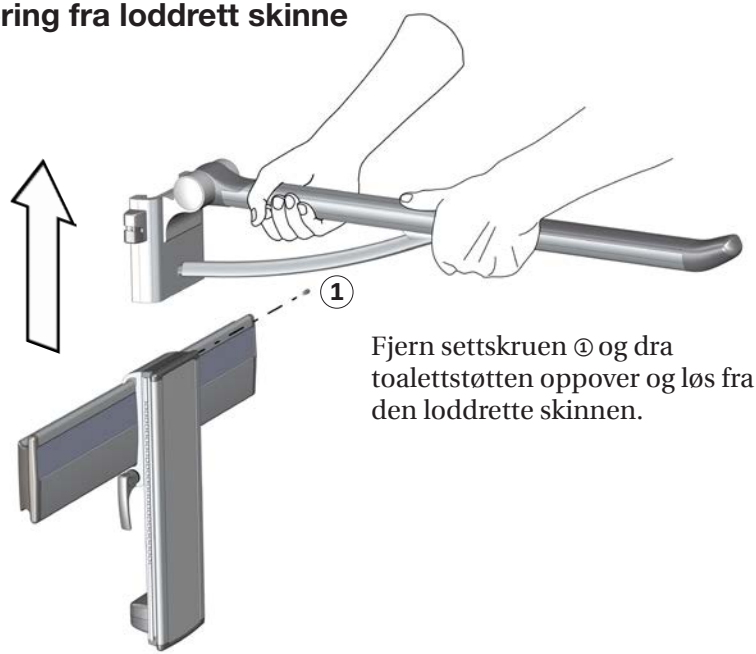

Fjern settskruen ① og dra toalettstøtten oppover og løs fra den loddrette skinnen.

Montere på loddrett skinne

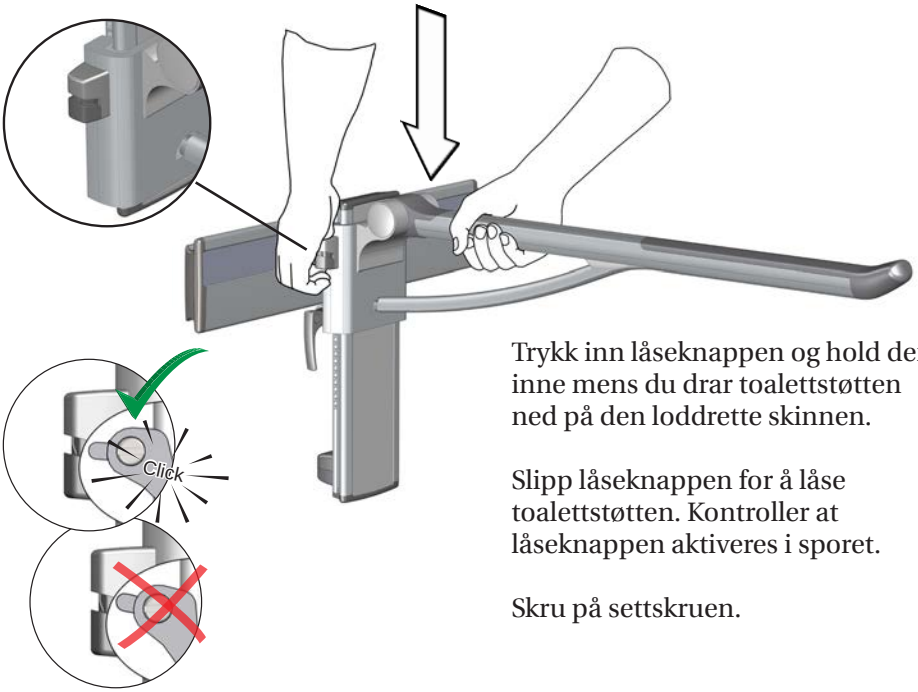

Trykk inn låseknappen og hold den inne mens du drar toalettstøtten ned på den loddrette skinnen.

Slipp låseknappen for å låse toalettstøtten. Kontroller at låseknappen aktiveres i sporet.

Skru på settskruen.

Rengjøring

Produktet skal rengjøres med varmt vann eller et mildt rengjøringsmiddel. Du finner en liste over passende rengjøringsmidler testet av Pressalit, på www.pressalit.com.

⚠ FORSIKTIG

Les alltid produktdatabladet (MSDS) og instruksjonene som følger med rengjørings-, desinfeksjons- eller kalkfjerningsmiddelet, og følg instruksjonene for sikker bruk, fortynning, skylling, tørking, håndtering og oppbevaring av middelet.

VIKTIG

- Ikke bruk autoklavering eller annen type damprengjøring.
- Unngå sterke rengjøringsmidler som inneholder syre.
- Spray aldri produktet direkte med en høytrykksspyler.
- Unngå bruk av skurende, korroderende eller klorbaserte rengjørings- eller desinfeksjonsprodukter.

Slik fjerner du kalkavleiringer

Fjern kalkavleiringer fra aluminiumdeler ved å bruke 3 deler 30 % husholdningseddik til 7 deler vann, og tørk deretter av delene med en klut vridd opp i rent vann.
I land der det er mye kalk i vannet, kan det være nødvendig å fjerne kalkavleiringer fra aluminiumdeler ved å bruke et kalkfjerningsmiddel som eddiksyre. Test dette først på et område som ikke er synlig når produktet er i bruk.

Vedlikehold

Fjern støv fra veggfestet til den sidejusterbare toalettstøtten regelmessig. Tørk av med et smøremiddel.
Forventet levetid for toalettstøtten er 10 år.

Feilsøking

Symptom	Årsak	Tiltak
Produktet kan ikke beveges sidelengs.	Det kan være smuss eller støv på den vannrette veggskinnen.	Rengjør veggskinnen og smør den med silikon.
Låseknappen låser ikke.	Låsen er ikke riktig justert.	Se monterings-instruksjonene.

Tekniske data

Maksimal brukervekt	150 kg
Materialer	Anodisert aluminium Rustfritt stål SEBS ABS

Mål

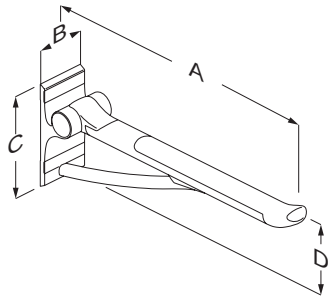

	R360070	R360085
A	700	850
B	100	
C	210	
D	168	

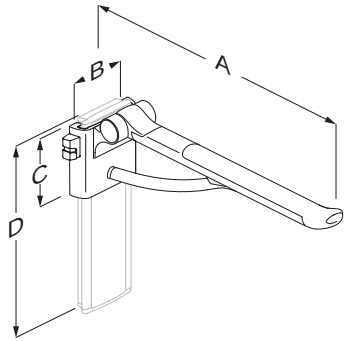

	R371370 R371470	R371385 R371485	R370370 R370470	R370385 R370485
A	880	730	730	880
B	128			
C	150			
D	424			

no

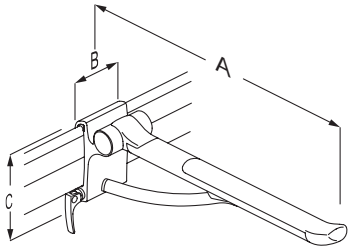

	R381470	R381485
A	700	880
B	104	
C	175	

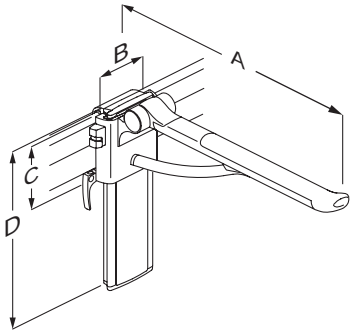

	R391370	R391385	R391470	R391485
A	770	770	920	920
B	128			
C	150			
D	424			

Produktvekt

Modellnummer	Produktmasse [kg]
R360070	2,78
R360085	3,10
R371370	2,78
R371385	3,34
R371470	2,78
R371485	5,20
R370370	4,00
R370385	4,34
R370470	4,00
R370485	4,34
R381470	3,10
R381485	3,10
R391370	4,01
R391385	5,20
R391470	4,01
R391485	3,34

Kassering og gjenvinning

Enheten inneholder materiale som kan gjenvinnes. Det er ingen kjente farer eller risikoer forbundet med avhending av produktet. Alle komponenter kan kasseres når de er blitt rengjort og desinfisert.

Når produktet avhendes, anbefaler vi at det demonteres og sorteres i ulike avfallsgrupper for gjenvinning eller forbrenning.

Den følgende tabellen gir informasjon om gjenvinning og håndtering av produktet.

Aluminium	Aluminium er teoretisk sett 100 % gjenvinnbart uten tap av naturlige egenskaper. Dette krever kun 5 % av den energien som forbrukes ved produksjon av primæraluminium. Kvaliteten på gjenvunnet aluminium er så høy at det kan brukes igjen og igjen, selv om det gjelder anodiserte produkter, siden det anodiserte laget er en naturlig del av aluminium.
Stål	Stål kan gjenvinnes ved at det omsmeltes og inkluderes som et sekundærmateriale ved produksjon av nytt stål.
SEBS	Bruk plastsorterings- og -gjenvinningssystemer hvis slike finnes tilgjengelig lokalt. Hvis ikke, kan plasten brennes, noe som genererer ny energi som for eksempel kan brukes ved kombinert varme- og kraftproduksjon.
ABS	Siden nytt ABS er ganske dyrt, er det meget lønnsomt å resirkulere ABS. Resirkulert ABS kan blandes med nytt materiale for å produsere produkter til reduserte kostnader, samtidig som man opprettholder høy kvalitet.

Contenido

Instrucciones de montaje. 124
Guía visual de funcionamiento. 124
Símbolos utilizados en este manual 125
Seguridad general 126
Etiqueta del producto 127
Versiones 128
Uso previsto 130
Perfil de usuario previsto 130
Entorno de funcionamiento. 130
Instrucciones de funcionamiento 131
Todos los brazos de soporte. 131
Brazos de soporte regulables en altura 131
Brazos de soporte regulables lateralmente 132
Brazos de soporte regulables en altura y lateralmente. 132
Desmontaje desde el montaje mural 133
Montaje en el montaje mural. 133
Desmontaje desde el montaje en vertical 134
Montaje en el montaje en vertical. 134
Limpieza 135
Para eliminar los restos de cal 135
Mantenimiento 136
Solución de problemas 136
Datos técnicos 136
Dimensiones. 137
Indicaciones de peso. 139
Eliminación y reciclaje 140

Instrucciones de montaje

Este producto incluye instrucciones de montaje. Si lo prefiere, puede descargarlas desde www.pressalitcare.com.

es

Guía visual de funcionamiento

Puede descargarse una guía visual de funcionamiento desde www.pressalitcare.com.

Símbolos utilizados en este manual

Los símbolos siguientes se utilizan en el presente manual y en la documentación complementaria suministrada con el producto.

⚠ ADVERTENCIA

ADVERTENCIA indica una posible situación de peligro que, de no evitarse, podría provocar la muerte o lesiones graves.

⚠ ATENCIÓN

ATENCIÓN indica una posible situación de peligro que, de no evitarse, podría provocar lesiones leves o moderadas. También puede utilizarse para advertir de prácticas inseguras.

IMPORTANTE

IMPORTANTE indica información importante sobre la manipulación y la utilización del producto.

AVISO

AVISO se utiliza para hacer referencia a prácticas no relacionadas con la seguridad personal.

Advertencia de posibles lesiones en las manos.

es

Seguridad general

⚠ ADVERTENCIA

- Lea todo el manual y asegúrese de entenderlo antes de cualquier uso. Mantenga el manual cerca de la unidad.
- Siga las indicaciones del manual para evitar accidentes que podrían ocasionar daños personales graves.
- No utilice ni manipule nunca el producto de forma distinta a como se especifica en el manual, ya que podría resultar peligroso y provocar daños en el producto.
- Asegúrese de que las personas que vayan a instalar o utilizar el producto y sus sistemas pueden acceder a este manual y disponen de la información necesaria.

⚠ ATENCIÓN

- Siga estas instrucciones para evitar dañar o destruir el producto.
- No lleve a cabo reparaciones ni operaciones de montaje y desmontaje, no instale extensiones ni reajuste o modifique el producto. Todas estas operaciones deben ser realizadas solamente por Pressalit o personas autorizadas por Pressalit.
- No deje nunca que los niños manipulen el producto sin supervisión. El producto no ha sido diseñado para el juego.
- No utilice nunca el producto si está defectuoso o dañado. No utilice nunca un producto defectuoso hasta que haya sido reparado.

AVISO

- La información contenida en este manual se basa en el ajuste correcto del producto según nuestras instrucciones de montaje.
- Pressalit Care no se hace responsable de la utilización del producto de manera diferente a la descrita en la guía.
- Nos reservamos el derecho de modificar este manual sin previo aviso.

Etiqueta del producto

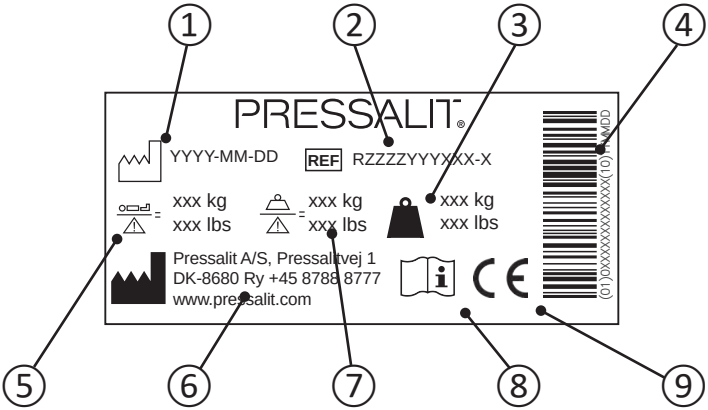

1	Fecha de fabricación
2	Número de artículo
3	Peso del Producto
4	Código de barras GS1-128
5	Peso máximo del usuario
6	Nombre y dirección del fabricante
7	Capacidad de carga
8	Consulte el manual de uso
9	Este producto cuenta con marcado CE de conformidad con la Directiva de productos sanitarios 93/42/CEE, incluidas las modificaciones incorporadas en la directiva 2007/47/CEE. Puede encontrar la declaración de conformidad en www.pressalit.com.

Versiones

Ubicación de la etiqueta del producto ①.

R360070

R360085

R371370

R371385

R371470

R371485

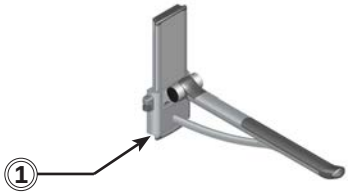

R370370

R370385

es

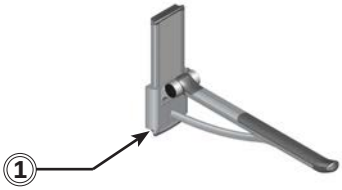

R370470

R370485

R381470

R381485

R391370

R391385

R391470

R391485

Uso previsto

El brazo de soporte sirve de apoyo para que el usuario se siente en el inodoro o se levante.

Perfil de usuario previsto

El producto está destinado para todos los públicos: adultos, niños, jóvenes y ancianos.

Entorno de funcionamiento

Para uso en interiores de ambientes húmedos tales como baños o zonas de aseo tanto en casas privadas como centros de cuidado para personas mayores y hospitales. Para usos institucionales, el tiempo de vida esperado es de 10 años.
Prueba de ciclo de vida realizada según la norma ISO 17966:2016.

AVISO

Si el producto se instala en un ambiente salino o con mucho cloruro, la garantía se reducirá de los 5 años normales a 1 año.

La sal y el cloruro tienen un efecto corrosivo sobre los componentes del producto que reduce la expectativa de vida del producto. Sin embargo, los efectos nocivos pueden mitigarse si el producto se limpia diariamente con agua corriente.

⚠ ATENCIÓN

La superficie del producto puede estar caliente y/o fría si se expone a fuentes de calor o frío externas (p. ej., luz solar o escarcha).

Instrucciones de funcionamiento

Todos los brazos de soporte

Despliegue por completo el brazo de soporte. Pliéguelo cuando no lo utilice. Cuando el brazo de soporte se pliega correctamente se escucha un clic.

Extreme la precaución para evitar lesionarse las manos alrededor de las piezas móviles de cierre.

Brazos de soporte regulables en altura

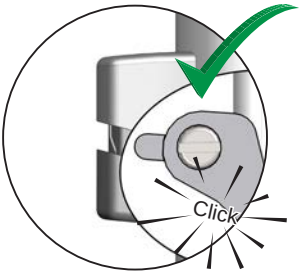

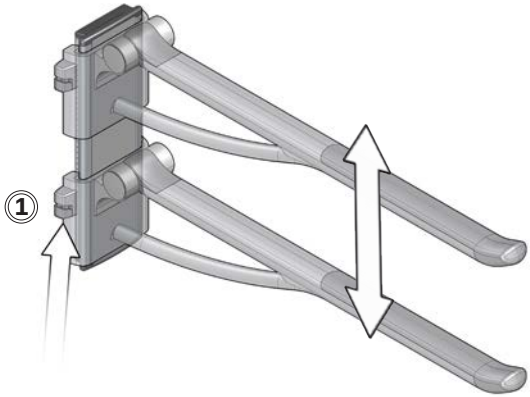

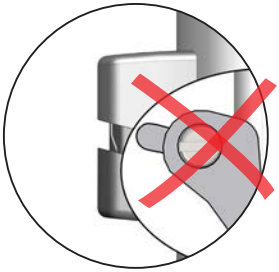

Para subirlo, estire del brazo hacia arriba. Para bajarlo, presione el botón de bloqueo ① y manténgalo presionado mientras desplaza el brazo de soporte hacia abajo. Suelte el botón de bloqueo para fijar el brazo de soporte en su sitio. Asegúrese de que el cierre del botón de bloqueo queda encajado en la muesca.

Brazos de soporte regulables lateralmente

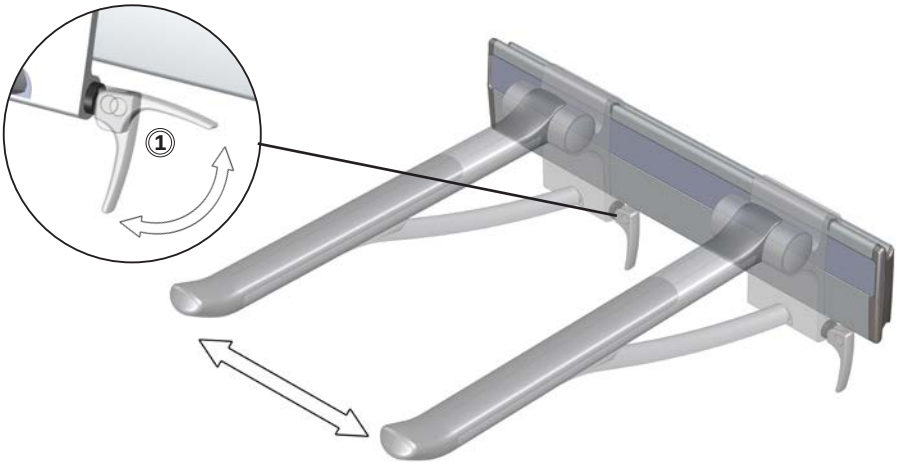

Suelte el mango de bloqueo ① y deslice lateralmente el brazo de soporte. Vuelva a ajustar el mango de bloqueo para fijar el brazo de soporte en su sitio.

Brazos de soporte regulables en altura y lateralmente

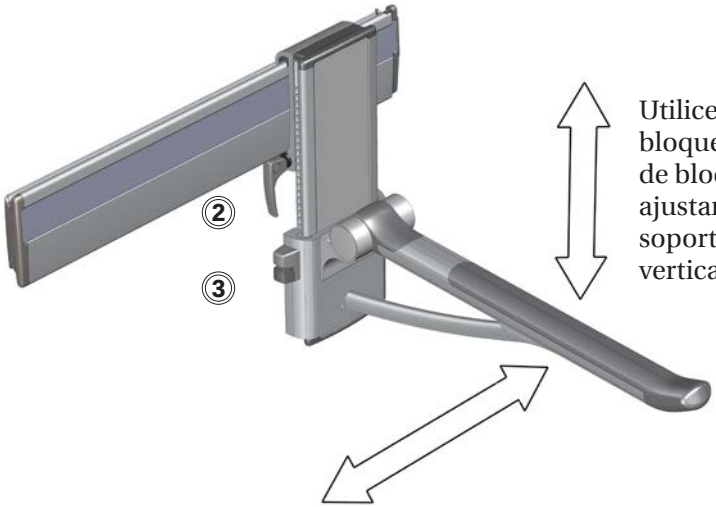

Utilice el mango de bloqueo ② y el botón de bloqueo ③ para ajustar el brazo de soporte horizontal y verticalmente.

es

Desmontaje desde el montaje mural

Para retirar el brazo de soporte del montaje mural, suelte el mango de bloqueo ① y eleve el brazo de soporte.

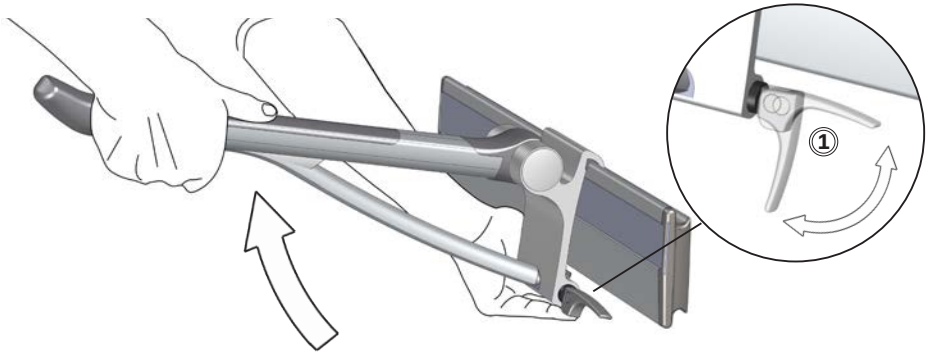

Montaje en el montaje mural

Encaje la parte superior del brazo de soporte en el montaje mural.

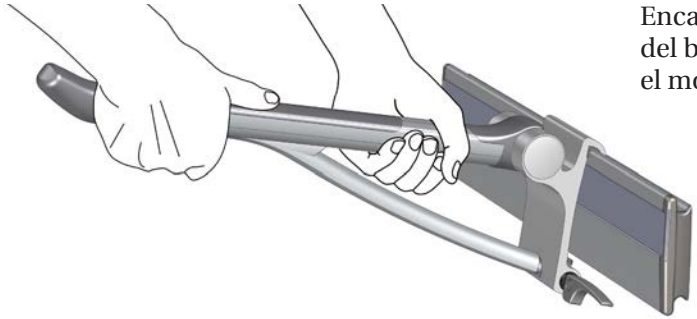

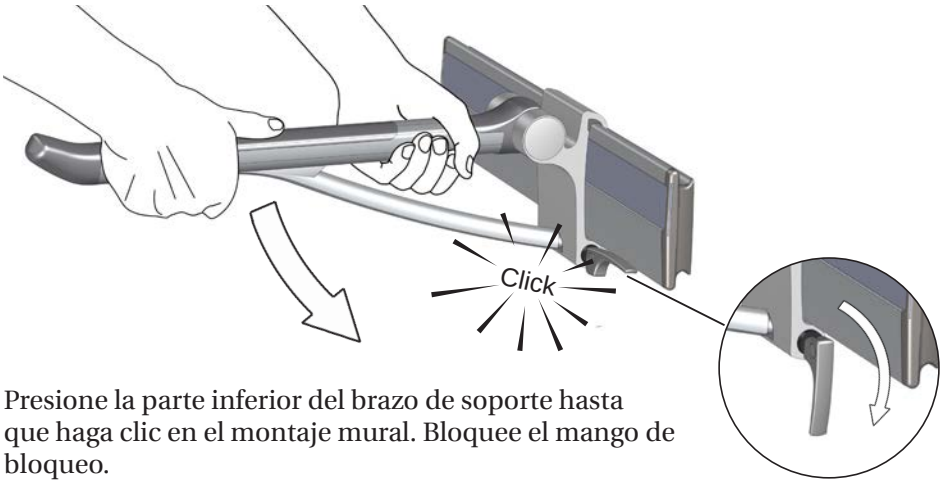

Presione la parte inferior del brazo de soporte hasta que haga clic en el montaje mural. Bloquee el mango de bloqueo.

Desmontaje desde el montaje en vertical

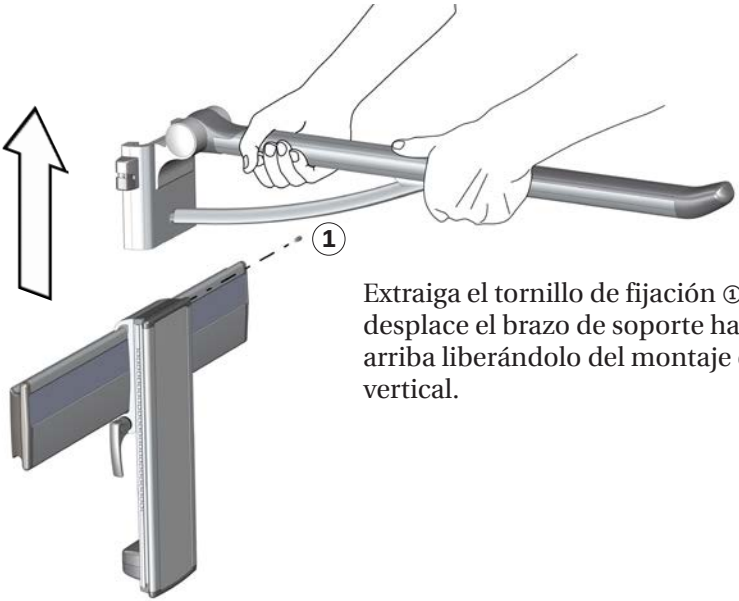

Extraiga el tornillo de fijación ① y desplace el brazo de soporte hacia arriba liberándolo del montaje en vertical.

Montaje en el montaje en vertical

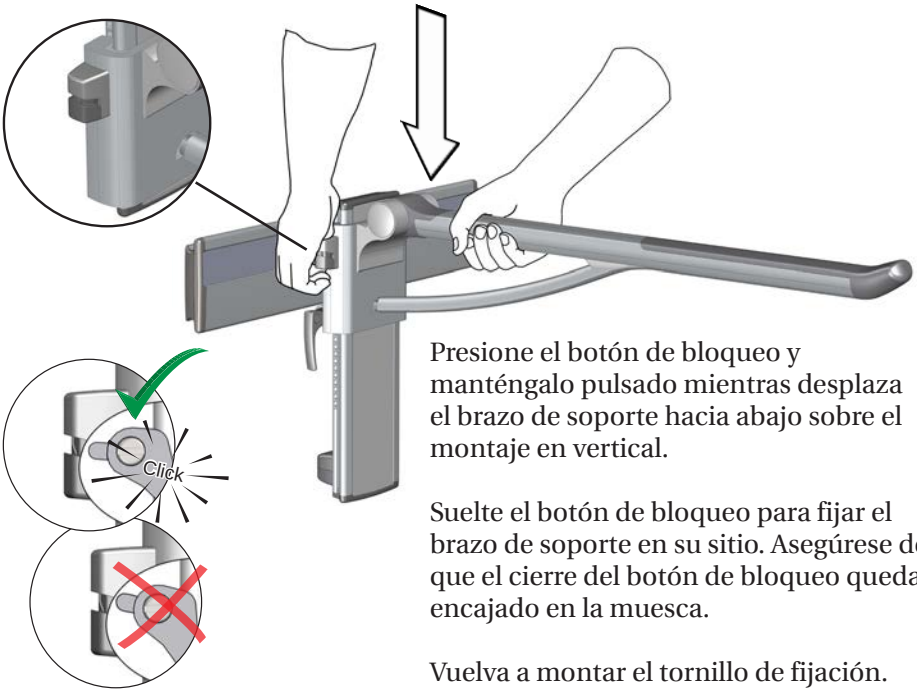

Presione el botón de bloqueo y manténgalo pulsado mientras desplaza el brazo de soporte hacia abajo sobre el montaje en vertical.

Suelte el botón de bloqueo para fijar el brazo de soporte en su sitio. Asegúrese de que el cierre del botón de bloqueo queda encajado en la muesca.

Vuelva a montar el tornillo de fijación.

Limpieza

Limpie el producto con agua caliente o con un agente de limpieza jabonoso suave.
Encontrará una lista de agentes limpiadores probados por Pressalit en www.pressalit.com.

⚠ATENCIÓN

Lea siempre las hojas de datos de seguridad (MSDS) y las instrucciones suministradas de limpieza, desinfección o del agente descalcificador y siga las instrucciones de uso seguro, dilución, aclarado, secado, manipulación y almacenamiento del agente.

IMPORTANTE

- No utilice sistemas de autoclave ni ningún otro tipo de limpieza a vapor.
- Evite los agentes limpiadores agresivos que contengan ácidos.
- Nunca pulverice el producto directamente con limpiadores de alta presión.
- Evite el uso de productos de limpieza o desinfectantes abrasivos, corrosivos o que contengan cloro.

Para eliminar los restos de cal

Para eliminar las marcas de cal de los componentes de aluminio, utilice una solución de 3 partes de vinagre de cocina al 30% y 7 partes de agua y luego seque los componentes con un paño bien escurrido en agua limpia.
En países con unos niveles relativamente altos de cal en el suministro de agua, puede ser necesario eliminar los depósitos de cal de las piezas de aluminio mediante agentes descalcificadores como el ácido acético. Pruebe primero en una zona no visible mientras utiliza el producto.

Mantenimiento

Limpie regularmente el polvo del soporte de pared del brazo de soporte regulable lateralmente. Humedézcalo con lubricante.
La vida útil estimada del brazo de soporte es de 10 años.

Solución de problemas

Síntoma	Causa	Acción
El producto no se puede desplazar lateralmente.	Puede haber suciedad o polvo en la guía horizontal.	Limpie la guía y engrásela con silicona.
El botón de bloqueo no funciona.	No se ha ajustado correctamente el bloqueo.	Consulte las instrucciones de montaje.

Datos técnicos

Peso máx. del usuario	150 kg
Materiales	Aluminio anodizado Acero inoxidable SEBS ABS

Dimensiones

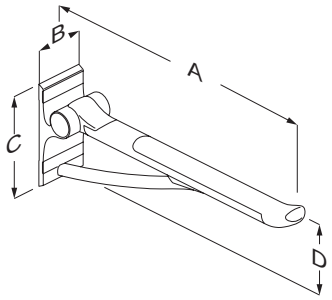

	R360070	R360085
A	700	850
B	100	
C	210	
D	168	

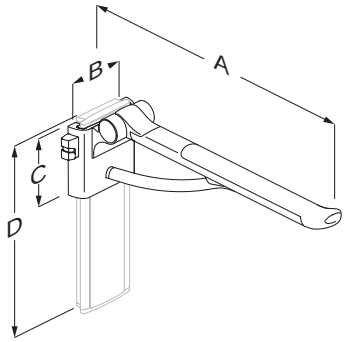

	R371370 R371470	R371385 R371485	R370370 R370470	R370385 R370485
A	880	730	730	880
B	128			
C	150			
D	424			

es

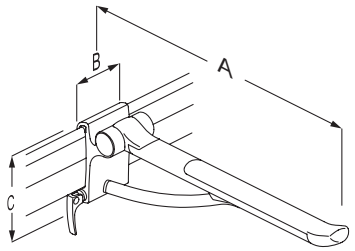

	R381470	R381485
A	700	880
B	104	
C	175	

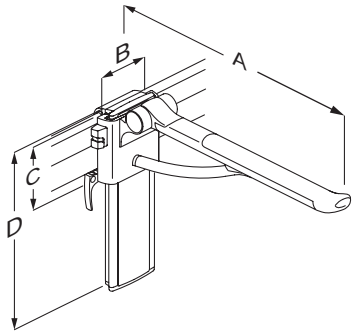

	R391370	R391385	R391470	R391485
A	770	770	920	920
B	128			
C	150			
D	424			

es

Indicaciones de peso

Número de modelo	Masa del producto [kg]
R360070	2,78
R360085	3,10
R371370	2,78
R371385	3,34
R371470	2,78
R371485	5,20
R370370	4,00
R370385	4,34
R370470	4,00
R370485	4,34
R381470	3,10
R381485	3,10
R391370	4,01
R391385	5,20
R391470	4,01
R391485	3,34

Eliminación y reciclaje

La unidad contiene materiales reutilizables. No se conocen peligros o riesgos relacionados con la eliminación del producto. Todos los componentes pueden ser desechados una vez limpiados y desinfectados.

Para eliminar el producto, se recomienda desmontarlo y separar sus piezas en diferentes grupos de residuos para su reciclaje o combustión.

En la siguiente tabla encontrará información sobre el reciclaje y la gestión del producto.

Aluminio	Teóricamente, el aluminio es 100% reciclable sin perder sus propiedades naturales. Tan solo se requiere un 5% de la energía utilizada para producir el aluminio primario. La calidad del aluminio reciclado es tan alta que puede utilizarse de forma indefinida, incluso en productos anodizados, ya que la capa anodizada es parte natural del aluminio.
Acero	El acero puede reciclarse mediante refundido e incluirse en un material secundario para la producción de acero nuevo.
SEBS	Utilice los sistemas de clasificación y reciclaje disponibles localmente; si no los hubiera, la incineración de plástico tiene el beneficio añadido de generar energía, que puede utilizarse para la producción combinada de calor y energía.
ABS	El material virgen del plástico ABS es caro, por lo que el reciclaje de ABS resulta económicamente interesante. El ABS reciclado puede mezclarse con material virgen para fabricar productos con un menor coste y la misma calidad.

Spis treści

Instrukcja montażu 141
Oznakowanie operacyjne 141
Symbols used in this manual. 142
General safety 143
Product label 144
Wersje 145
Wersje 146
Użytkowanie zgodne z przeznaczeniem. 147
    Profil zamierzonego użytkownika 147
    Środowisko użytkowania. 147
Instrukcja obsługi 148
Wszystkie podpory 148
    Podpory z regulacją wysokości 148
    Podpory z regulacją boczną. 149
    Podpory z regulacją wysokości i boczną. 149
    Demontaż z prowadnicy ściennej 150
    Montaż na prowadnicy ściennej 150
    Demontaż z prowadnicy pionowej 151
    Montaż na prowadnicy pionowej 151
Czyszczenie. 152
    Usuwanie kamienia 152
Konserwacja 153
Rozwiązywanie problemów 153
Dane techniczne 153
Wymiary, mm 154
Wymiary, cale 156
Masa produktu. 158
Utylizacja i recykling 159

Instrukcja montażu

Instrukcję montażu dołączono do wyrobu. Można ją również pobrać ze strony www.pressalit.com.

Oznakowanie operacyjne

Oznakowanie operacyjne dołączono do wyrobu. Można je również pobrać ze strony www.pressalit.com.

Symbole używane w niniejszej instrukcji

W niniejszej instrukcji oraz w dokumentacji dostarczonej z wyrobem użyto następujących symboli.

⚠ OSTRZEŻENIE

OSTRZEŻENIE wskazuje na sytuację potencjalnie niebezpieczną, dopuszczenie do której może skutkować śmiercią lub poważnymi obrażeniami.

⚠ UWAGA

UWAGA wskazuje na sytuację potencjalnie niebezpieczną, dopuszczenie do której może skutkować niewielkimi lub umiarkowanymi obrażeniami. Powyższe może również służyć jako ostrzeżenie przed niebezpiecznymi praktykami.

WAŻNE

WAŻNE wskazuje na istotną informację dotyczącą postępowania z wyrobem lub jego użytkowania.

INFORMACJA

INFORMACJA dotyczy praktyk niezwiązanych z bezpieczeństwem ludzi.

Ostrzeżenie przed obrażeniami dłoni.

pl

Ogólne wskazówki bezpieczeństwa

⚠ OSTRZEŻENIE

- Przed użyciem wyrobu przeczytaj i zapoznaj się z instrukcją. Instrukcję przechowuj w pobliżu wyrobu.
- Przestrzegaj niniejszej instrukcji, aby uniknąć wypadków prowadzących do poważnych obrażeń.
- Nigdy nie używaj wyrobu do celów lub w sposób niezgodny z niniejszą instrukcją, ponieważ zagraża to Twojemu bezpieczeństwu i grozi uszkodzeniem wyrobu.
- Upewnij się, że wszystkie osoby montujące lub używające tego wyrobu i jego systemów posiadają niezbędne informacje oraz dostęp do niniejszej instrukcji.

⚠ UWAGA

- Przestrzegaj niniejszej instrukcji, aby uniknąć uszkodzenia lub zniszczenia wyrobu.
- Nie dokonuj samodzielnych napraw, demontażu lub montażu, rozbudowy, regulacji lub modyfikacji wyrobu. Czynności takie mogą być przeprowadzane wyłącznie przez firmę Pressalit lub upoważniony przez nią personel.
- Nigdy nie pozwalaj dzieciom obsługiwać tego wyrobu bez nadzoru. Ten wyrób nie jest zabawką.
- Nigdy nie używaj wadliwego lub uszkodzonego wyrobu. Nie używaj uszkodzonego wyrobu przed jego naprawą.

INFORMACJA

- Informacje zawarte w niniejszej instrukcji zakładają właściwe mocowanie wyrobu zgodnie z instrukcją montażu.
- Pressalit nie ponosi odpowiedzialności w sytuacji, gdy wyrób jest użytkowany w jakikolwiek sposób odbiegający od przedstawionego w niniejszej instrukcji.
- Zastrzegamy sobie prawo do zmian niniejszej instrukcji bez wcześniejszego powiadomienia.

Etykieta wyrobu

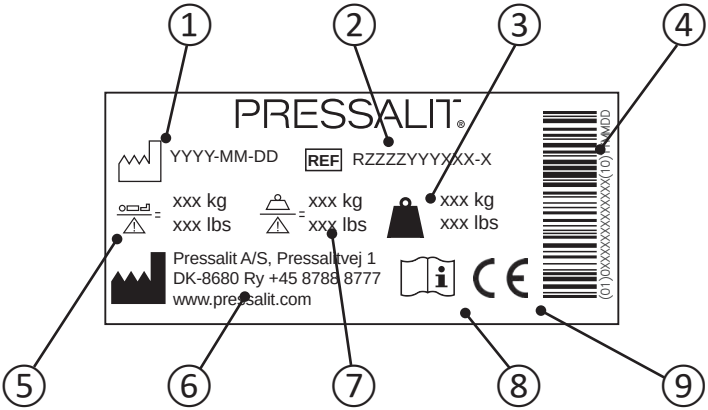

1	Data produkcji
2	Numer artykułu
3	Waga produktu
4	Kod kreskowy GS1-128
5	Maksymalne obciążenie znamionowe
6	Nazwa i adres producenta
7	Bezpieczne obciążenie robocze
8	Zapoznaj się z instrukcją obsługi
9	Niniejszy produkt jest oznaczony znakiem CE zgodnie z dyrektywą 93/42/EWG dotyczącą wyrobów medycznych wraz ze zmianami wprowadzonymi w dyrektywie 2007/47/EWG. Deklarację zgodności można znaleźć na stronie www.pressalit.com.

Wersje

Umiejscowienie etykiety wyrobu ①.

R360070

R360085

R371370

R371385

R371470

R371485

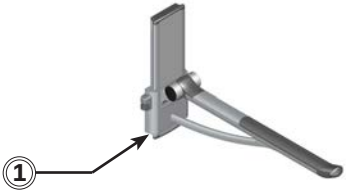

R370370

R370385

Wersje

Umiejscowienie etykiety wyrobu ①.

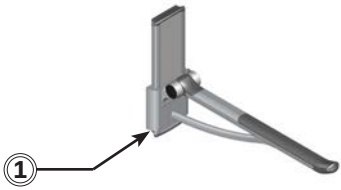

R370470

R370485

R381470

R381485

R391370

R391385

R391470

R391485

pl

Użytkowanie zgodne z przeznaczeniem

Podpora służy jako podparcie dla osoby siadającej lub wstającej z toalety.

Profil zamierzonego użytkownika

Produkt może być używany przez wszystkich – dorosłych, dzieci, młodzież i osoby starsze.

Środowisko użytkowania

Przeznaczony do użytkowania w wilgotnym otoczeniu, takim jak łazienka lub umywalnia w domach prywatnych, domach opieki i szpitalach. W przypadku użytku instytucjonalnego oczekiwany okres eksploatacji wynosi 10 lat.
Test okresu eksploatacji przeprowadzono zgodnie z norm ISO 17966:2016.

INFORMACJA

Jeżeli wyrób jest instalowany w pomieszczeniach o dużej zawartości soli lub chlorków w atmosferze, gwarancja ulega skróceniu z 5 lat do 1 roku.

Sól i chlorki powodują korozję komponentów wyrobu i skracają jego okres eksploatacji. Szkodliwy wpływ tych substancji może zostać zredukowany przez codzienne spłukiwanie wyrobu bieżącą wodą.

⚠ UWAGA

Powierzchnia produktu może się nagrzewać lub schładzać w przypadku wystawienia na działanie zewnętrznych źródeł ciepła lub zimna (np. światła słonecznego lub mrozu).

Instrukcja obsługi

Wszystkie podpory

Całkowicie rozłóż podporę. Nieużywaną podporę należy złożyć. Gdy podpora jest prawidłowo złożona, usłyszysz kliknięcie.

Zachowaj ostrożność w pobliżu ruchomych części zamknięcia, aby uniknąć obrażeń rąk.

Podpory z regulacją wysokości

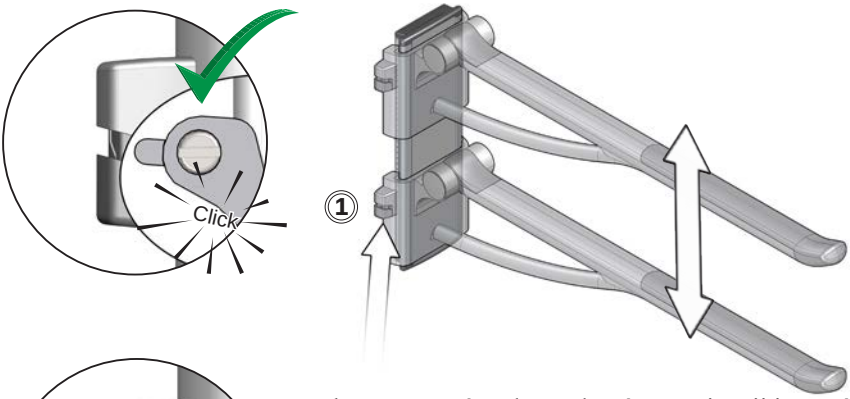

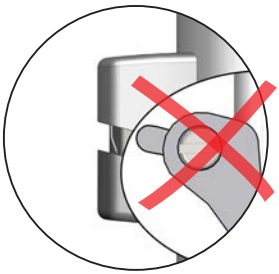

Aby przesunąć podporę do góry, pociągnij ją w górę. Aby przesunąć podporę w dół, naciśnij przycisk blokady ① i przytrzymaj go, przesuwając jednocześnie podporę w dół. Zwolnij przycisk blokady, aby zablokować podporę w danym położeniu. Upewnij się, że sworzeń blokady jest osadzony w rowku.

Podpory z regulacją boczną

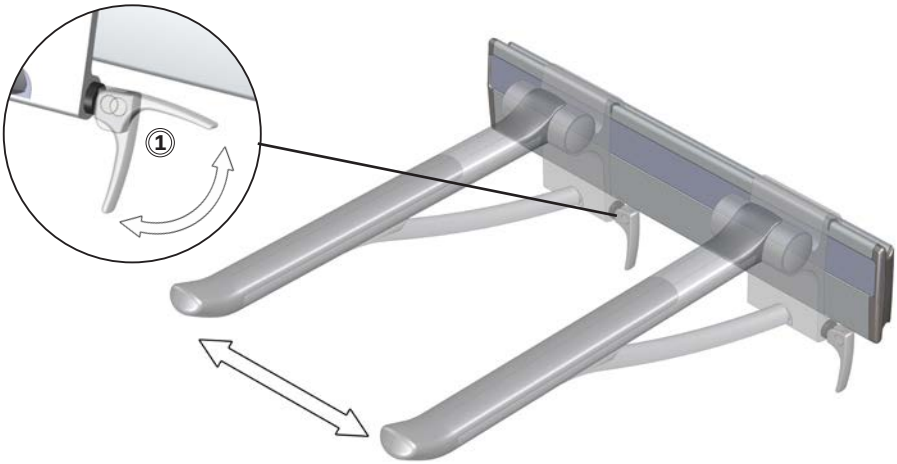

Zwolnij dźwignię blokującą ① i przesuń podporę w bok. Dokręć dźwignię blokującą, aby zablokować podporę w wybranej pozycji.

Podpory z regulacją wysokości i boczną

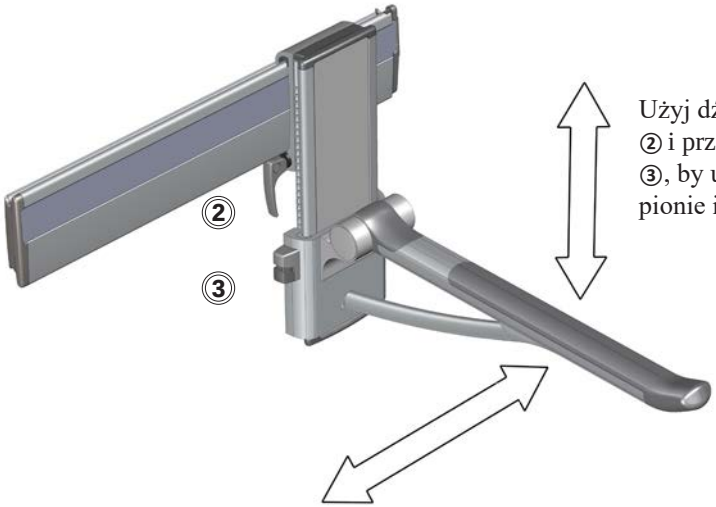

Użyj dźwigni blokującej ② i przycisku blokady ③, by ustawić podporę w pionie i poziomie.

Demontaż z prowadnicy ściennej

Aby zdemontować podporę z prowadnicy ściennej, zwolnij dźwignię blokującą ① i unieś podporę w górę.

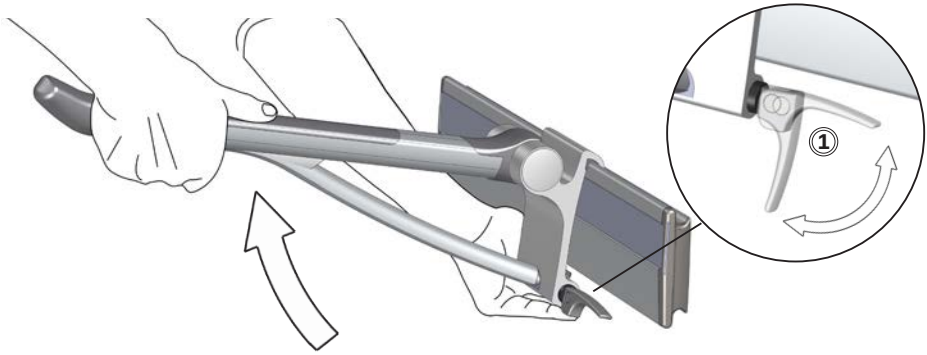

Montaż na prowadnicy ściennej

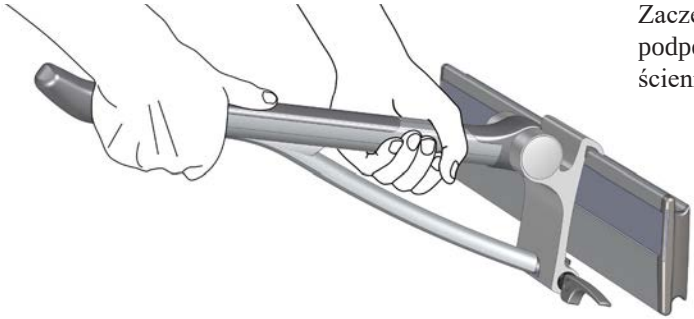

Zaczep górną część podpory na prowadnicy ściennej.

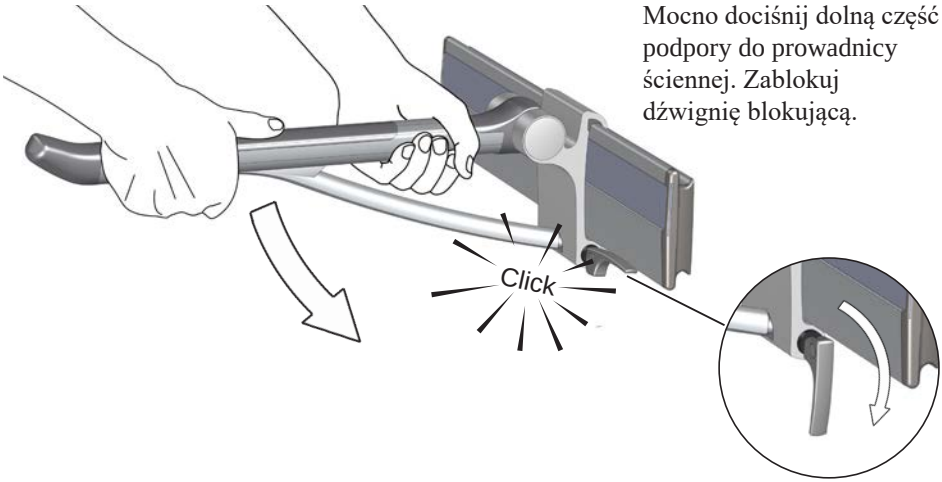

Mocno dociśnij dolną część podpory do prowadnicy ściennej. Zablokuj dźwignię blokującą.

pl

Demontaż z prowadnicy pionowej

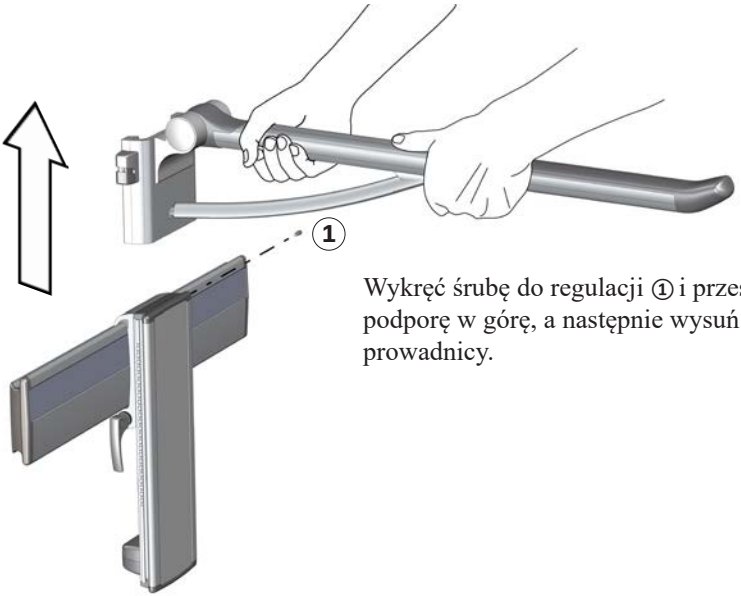

Wykręć śrubę do regulacji ① i przesuń podporę w górę, a następnie wysuń ją z prowadnicy.

Montaż na prowadnicy pionowej

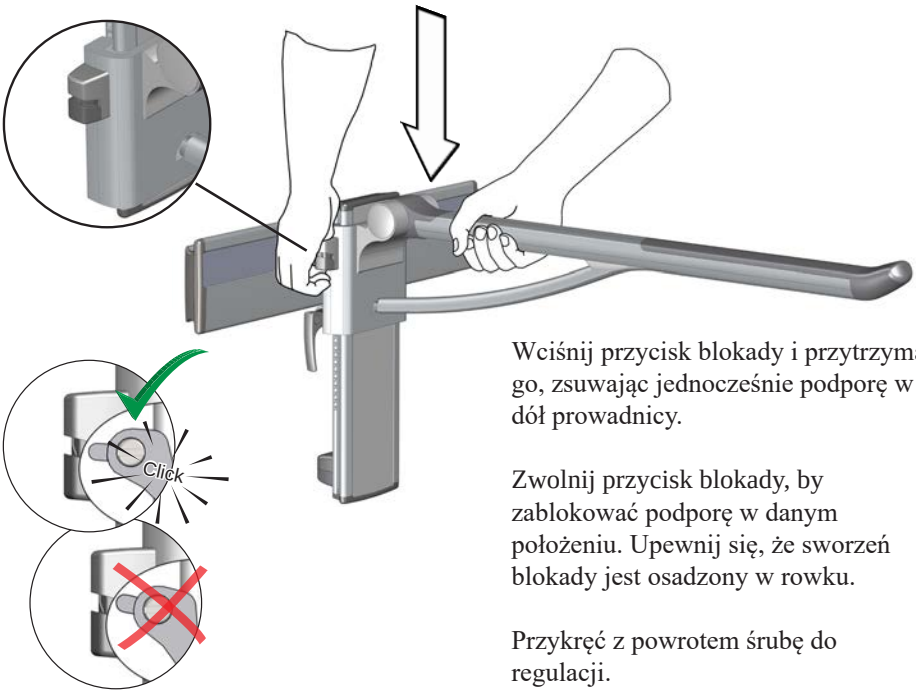

Wciśnij przycisk blokady i przytrzymaj go, zsuwając jednocześnie podporę w dół prowadnicy.

Zwolnij przycisk blokady, by zablokować podporę w danym położeniu. Upewnij się, że sworzeń blokady jest osadzony w rowku.

Przykręć z powrotem śrubę do regulacji.

Czyszczenie

Wyrób należy czyścić gorącą wodą lub łagodnym środkiem czyszczącym na bazie mydła.
Listę odpowiednich środków czyszczących przetestowanych przez Pressalit można znaleźć www.pressalit.com.

⚠ UWAGA

Zawsze należy najpierw zapoznać się z kartą charakterystyki materiału oraz instrukcjami dołączonymi do środka czyszczącego, dezynfekującego lub odkamieniającego oraz postępować zgodnie z instrukcjami bezpiecznego stosowania, rozcieńczania, spłukiwania, suszenia, obchodzenia się ze środkiem i jego przechowywania.

WAŻNE

- Nie wolno używać autoklawów lub innych rodzajów czyszczenia parowego.
- Należy unikać stosowania zbyt silnych środków czyszczących zawierających kwasy.
- Nie wolno bezpośrednio spryskiwać wyrobu środkiem czyszczącym pod ciśnieniem.
- Należy unikać stosowania ściernych, żrących lub wyprodukowanych na bazie chloru środków czyszczących i dezynfekujących.

Usuwanie kamienia

Aby usunąć kamień z elementów aluminiowych, należy użyć roztworu octu spożywczego o stężeniu 30%, w proporcji 3 części octu na 7 części wody, a następnie przetrzeć elementy zamoczoną w czystej wodzie i wyżętą ściereczką.
Jeżeli lokalnie dostarczana woda jest twarda, konieczne może okazać się usuwanie kamienia z elementów aluminiowych za pomocą odkamieniaczy, takich jak kwas octowy. W takim przypadku należy najpierw przeprowadzić próbę na niewidocznych powierzchniach czyszczonych elementów.

Konserwacja

Regularnie usuwaj kurz z prowadnicy ściennej podpory z regulacją boczną. Wycieraj ją środkiem smarnym.
Przewidywany okres eksploatacji podpory wynosi 10 lat.

Rozwiązywanie problemów

Objaw	Przyczyna	Działanie
Produktu nie można przesunąć w bok.	Prowadnica pozioma może być zabrudzona lub zakurzona.	Wyczyść prowadnicę i nasmaruj ją smarem silikonowym.
Przycisk blokady nie blokuje się.	Blokada nie jest prawidłowo wyregulowana.	Sprawdź instrukcję montażu.

Dane techniczne

Maksymalna masa użytkownika	150 kg
Materiały	Aluminium anodowane Stal nierdzewna SEBS ABS

Wymiary, mm

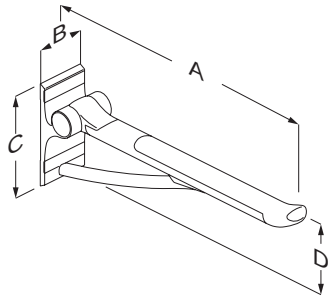

	R360070	R360085
A	700	850
B	100	
C	210	
D	168	

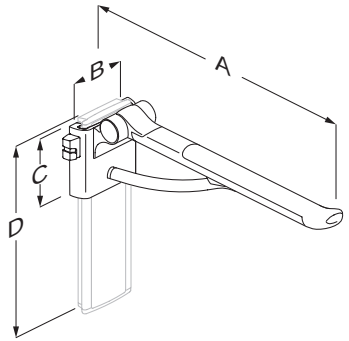

	R371370 R371470	R371385 R371485	R370370 R370470	R370385 R370485
A	880	730	730	880
B	128			
C	150			
D	424			

pl

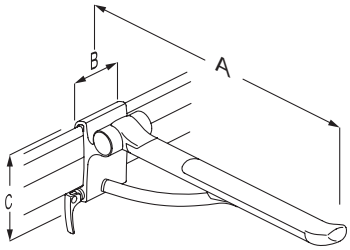

	R381470	R381485
A	700	880
B	104	
C	175	

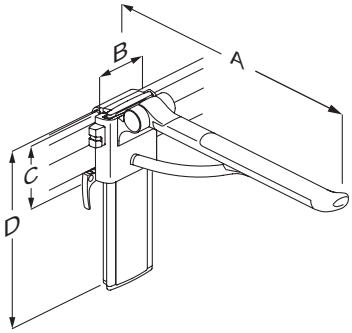

	R391370	R391385	R391470	R391485
A	770	770	920	920
B	128			
C	150			
D	424			

pl

Wymiary, cale

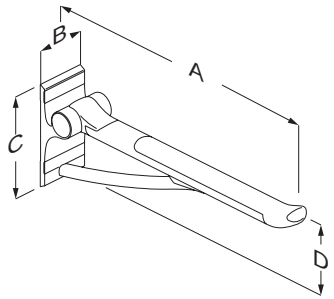

	R360070	R360085
A	27,55	33,46
B	3,9	
C	8,26	
D	6,61	

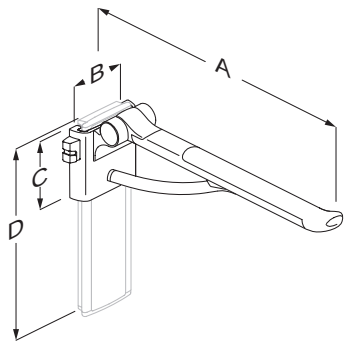

	R371370 R371470	R371385 R371485	R370370 R370470	R370385 R370485
A	34,64	28,74	28,74	34,64
B	5,03			
C	5,90			
D	16,69			

pl

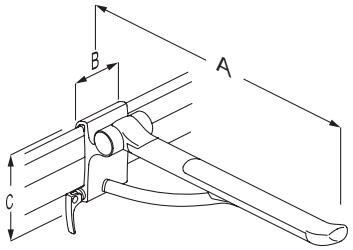

	R381485
A	34,64
B	4,09
C	6,88

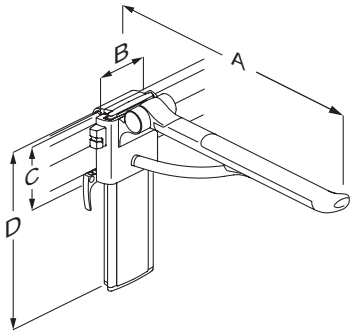

	R391370	R391385	R391470	R391485
A	30,31	30,31	36,22	36,22
B	5,03			
C	5,90			
D	16,69			

Masa produktu

Numer modelu	Masa produktu [kg]	Masa produktu (funty)
R360070	2,78	6,12
R360085	3,10	6,83
R371370	2,78	6,12
R371385	3,34	7,36
R371470	2,78	6,12
R371485	5,20	11,46
R370370	4,00	8,81
R370385	4,34	9,57
R370470	4,00	8,81
R370485	4,34	9,57
R381470	3,10	6,83
R381485	3,10	6,83
R391370	4,01	8,84
R391385	5,20	11,46
R391470	4,01	8,84
R391485	3,34	7,36

Utylizacja i recykling

Wyrób zawiera materiały, które można poddawać recyklingowi. Nie istnieją znane zagrożenia lub ryzyka związane z usuwaniem wyrobu. Wszystkie komponenty można utylizować po ich uprzednim wyczyszczeniu i zdezynfekowaniu.

W przypadku usuwania wyrobu zalecamy rozmontowanie go i podzielenie odpadów na grupy do recyklingu lub spalenia.

Poniższa tabela zawiera informacje dotyczące recyklingu i postępowania z wyrobem.

Aluminium	Aluminium teoretycznie w 100% nadaje się do recyklingu bez utraty jego naturalnych właściwości. Wymaga jedynie 5% energii zużywanej do produkcji aluminium pierwotnego. Jakość aluminium pochodzącego z recyklingu jest tak wysoka, że może ono być używane wielokrotnie, nawet w przypadku wyrobów anodyzowanych, ponieważ warstwa anodyzowana stanowi naturalną część aluminium.
Stal	Stal może zostać poddana recyklingowi poprzez ponowne przetopienie i włączenie jej jako materiału wtórnego do produkcji nowej stali.
SEBS	Należy stosować systemy sortowania i recyklingu tworzyw sztucznych tam, gdzie jest to lokalnie możliwe, w innym przypadku spalanie tworzyw sztucznych niesie dodatkową korzyść w postaci energii, którą można wykorzystać na przykład do skojarzonego wytwarzania energii elektrycznej i ciepła.
ABS	ABS z pierwszego tłoczenia jest dość drogie, w związku z czym jego recykling jest bardzo atrakcyjny pod względem ekonomicznym. Tworzywo ABS pochodzące z recyklingu można mieszać z materiałem z pierwszego tłoczenia, aby wytwarzać produkty niższym kosztem przy jednoczesnym zachowaniu wysokiej jakości.

目录

安装说明 141
操作详解图 141
产品标签 144
型号 145
型号 146
用途 147
使用者说明 147
工作环境 147
操作说明 148
所有支撑臂 148
高度可调的支撑臂 148
可侧移支撑臂 149
可调节高度和可侧移的支撑臂 149
从墙轨上卸除 150
安装至墙轨 150
从垂直轨上卸除 151
安装至垂直轨 151
清洁 152
清除水垢 152
维护 153
故障排解 153
技术参数 153
尺寸，毫米 154
产品重量 156
处理与回收 157

安装说明

本产品随附安装说明，也可从 www.pressalitcare.com 下载。

操作详解图

操作详解图可以在 www.pressalitcare.com 下载。

中文

本手册使用的标志

本手册和本产品随附的相关文件使用以下标志。

⚠警告

警告提醒使用者注意潜在危险状况，如果未能避开这种状况，可能导致人员死亡或严重伤害。

⚠小心

小心提醒使用者注意潜在危险状况，如果未能避开这种状况，可能导致轻度或中度伤害。该标志也可用于提醒不安全行为。

重要信息

重要信息提醒使用者注意操作和使用本产品的重要信息。

注意

注意用于提醒与个人安全无关的行为。

手部受伤警告。

中文

一般安全要求

⚠警告

- 使用前，请通读并理解本手册。将手册存放在设备附近。
- 按照本手册操作，避免发生造成严重人身伤害的意外。
- 使用或操作本产品时，切勿采用本手册并未介绍的其他方式，因为这会危及您的安全并损坏产品。
- 确保安装或使用本产品和其系统的人员均掌握必要信息并可查阅本手册。

⚠小心

- 请遵守相关说明，避免产品受损或损毁。
- 切勿维修、拆卸或组装、扩展、重新调整或改装本产品。这些操作必须由 Pressalit 或 Pressalit 授权的人士执行。
- 若无人看管，请不要让儿童操作本产品。本产品不适用于娱乐游戏。
- 产品如有缺陷或损坏，切勿使用。缺陷产品待修理后方可使用。

注意

- 本手册资料以按照组装说明正确安装本产品为基础。
- 如果以指南所述以外的方法使用本产品，Pressalit 概不负责。
- 我们保留修订本手册的权利，恕不另行通知。

产品标签

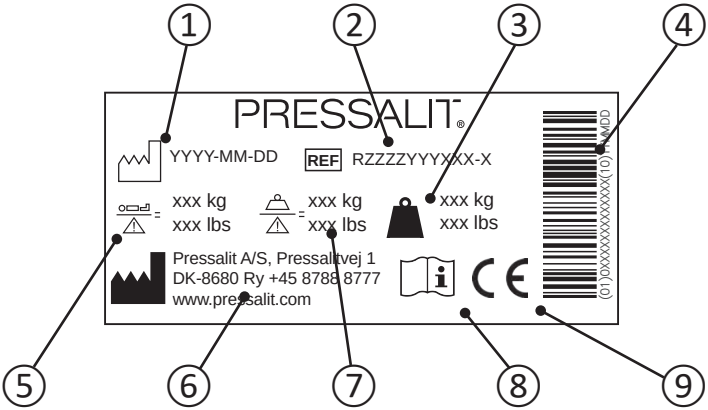

①	生产日期
②	货号
③	产品重量
④	GS1-128条码
⑤	安全工作荷载
⑥	生产商名称和地址
⑦	安全工作荷载
⑧	请参考使用手册
⑨	本产品根据欧洲医疗器材指令 93/42/EEC（包括修订指令 2007/47/EEC）加贴 CE 标志。如需符合性声明，请访问 www.pressalit.com

型号

产品标签位置 ①.

R360070

R360085

R371370

R371385

R371470

R371485

R370370

R370385

中文

型号

产品标签位置 ①.

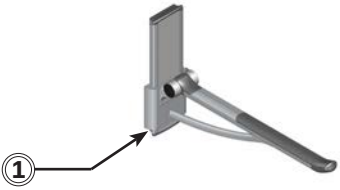

R370470

R370485

R381470

R381485

R391370

R391385

R391470

R391485

中文

用途

支撑臂用于支撑人们在坐便器上坐下或站起来。

使用者说明

本产品可供所有人（成人、儿童、年青人和老人）使用。

工作环境

在私人住所、疗养院和医院中的室内潮湿环境中使用，如浴室或盥洗室。如按照规定说明操作，使用寿命可达10年。
根据ISO 17966:2016进行的寿命周期实验。

注意

如果产品安装在盐分或氯化物含量较高的环境中，保修期将从正常的 5 年减至 1 年。

盐分和氯化物对产品元件有腐蚀性，并会导致产品预期使用寿命缩短。然而，如果每天用自来水冲洗产品，损坏影响可以减小。

⚠小心

如果产品暴露的外部环境过热或者过冷（例如阳光或者霜冻下），产品表面可能会变得灼热/或冰冷。

操作说明

所有支撑臂

向下折叠整个支撑臂。在不用时，向上折回。如果您正确折回了支撑臂，您会听到“咔嗒”声。

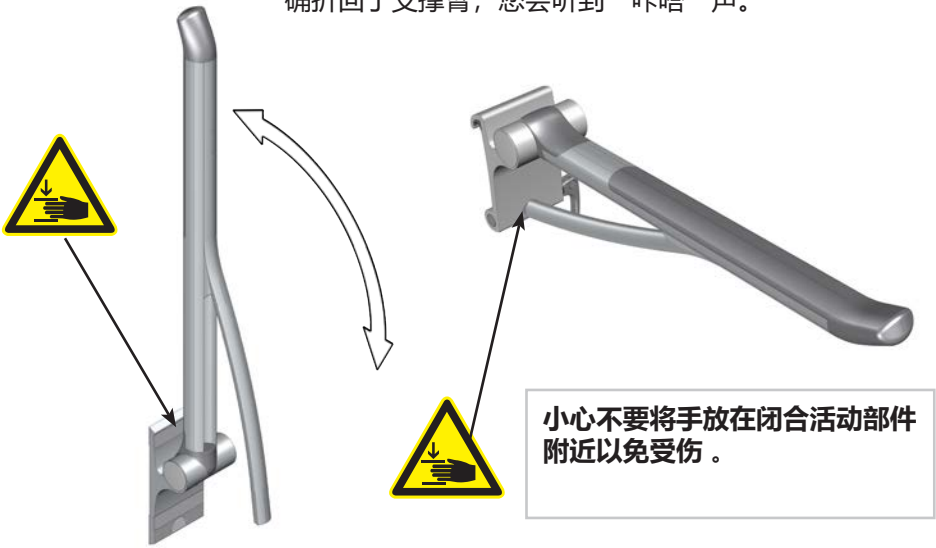

小心不要将手放在闭合活动部件附近以免受伤 。

高度可调的支撑臂

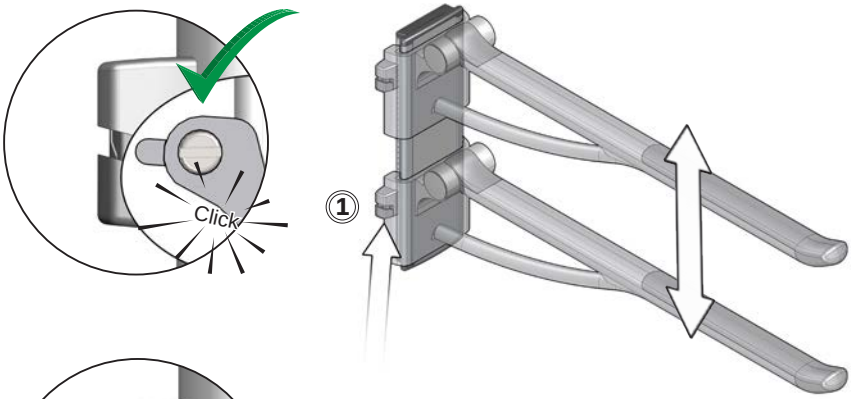

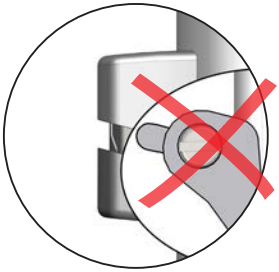

为了向上调整，请向上拉起产品。
为了向下调整，请挤压锁定按钮 ①，保持挤压并向下移动支撑臂。松开锁定按钮来固定支撑臂。确保锁定按钮栓啮合进凹槽。

可侧移支撑臂

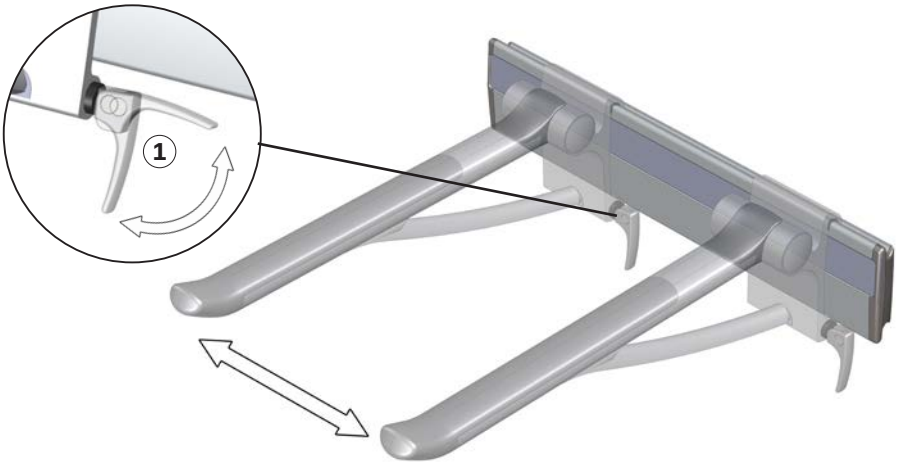

松开锁定把手 ① 并侧移支撑臂。然后，拧紧锁定把手来固定支撑臂。

可调节高度和可侧移的支撑臂

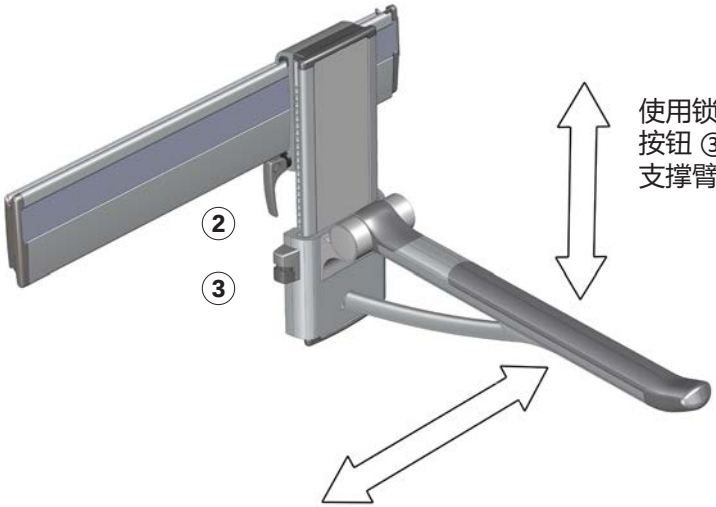

使用锁定把手 ② 和锁定按钮 ③ 水平、垂直调整支撑臂。

中文

从墙轨上卸除

为了从墙轨上卸除支撑臂，松开锁定把手 ① 并且上提支撑臂。

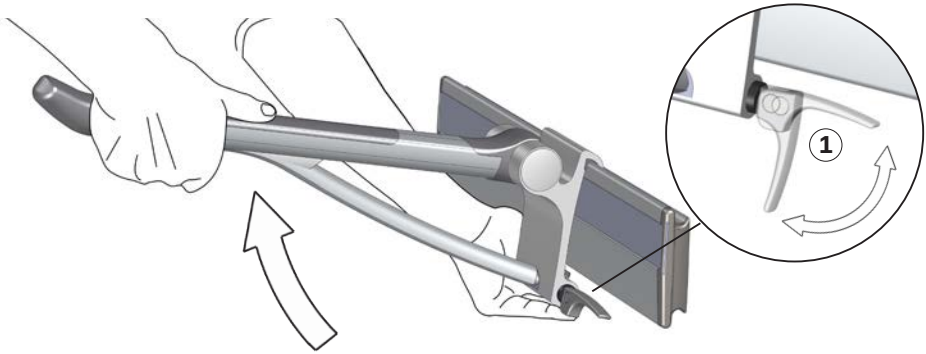

安装至墙轨

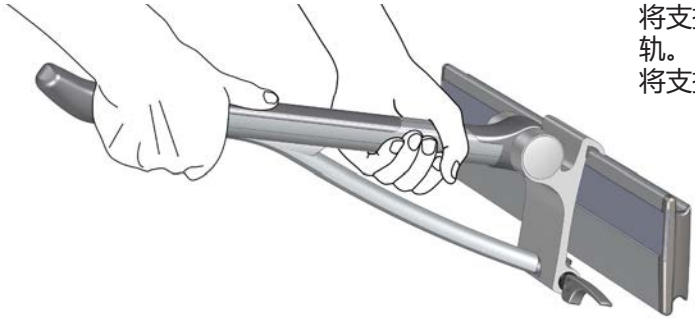

将支撑臂的上部钩住墙轨。
将支撑臂的下部牢固地扣

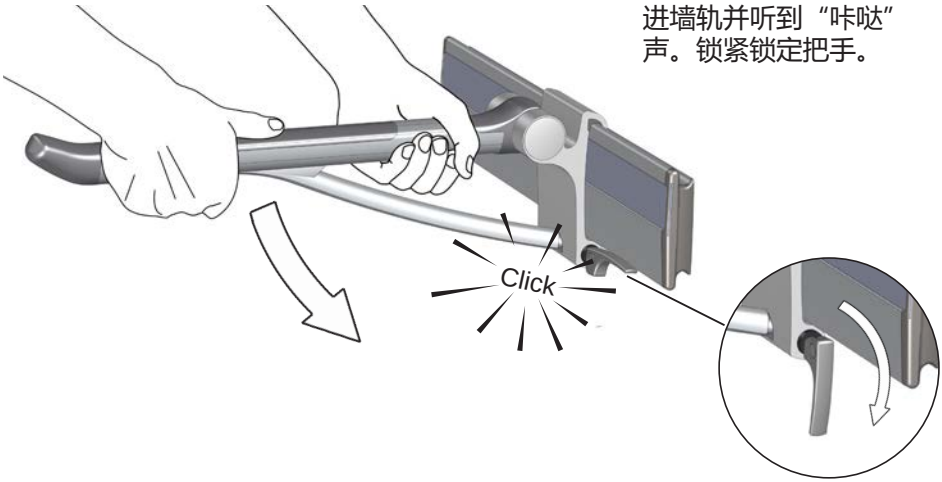

进墙轨并听到“咔哒”声。锁紧锁定把手。

中文

从垂直轨上卸除

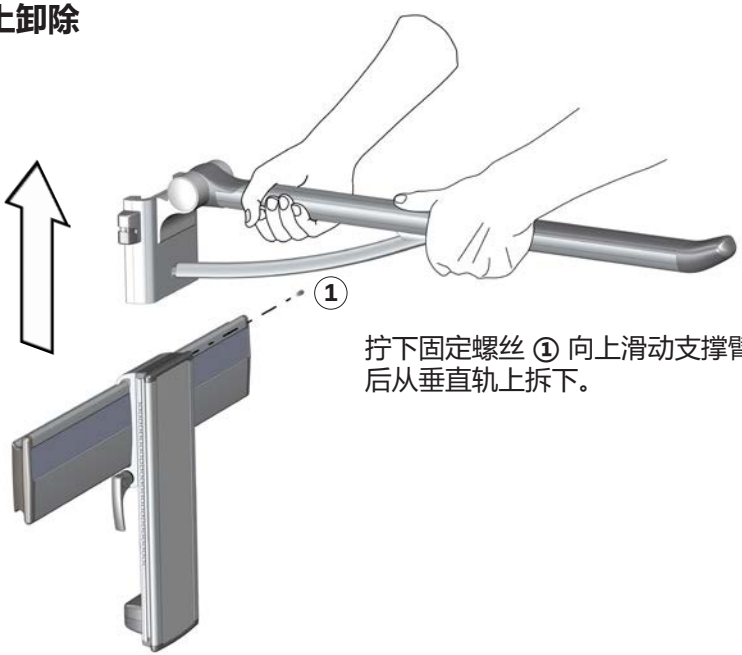

拧下固定螺丝 ① 向上滑动支撑臂然后从垂直轨上拆下。

安装至垂直轨

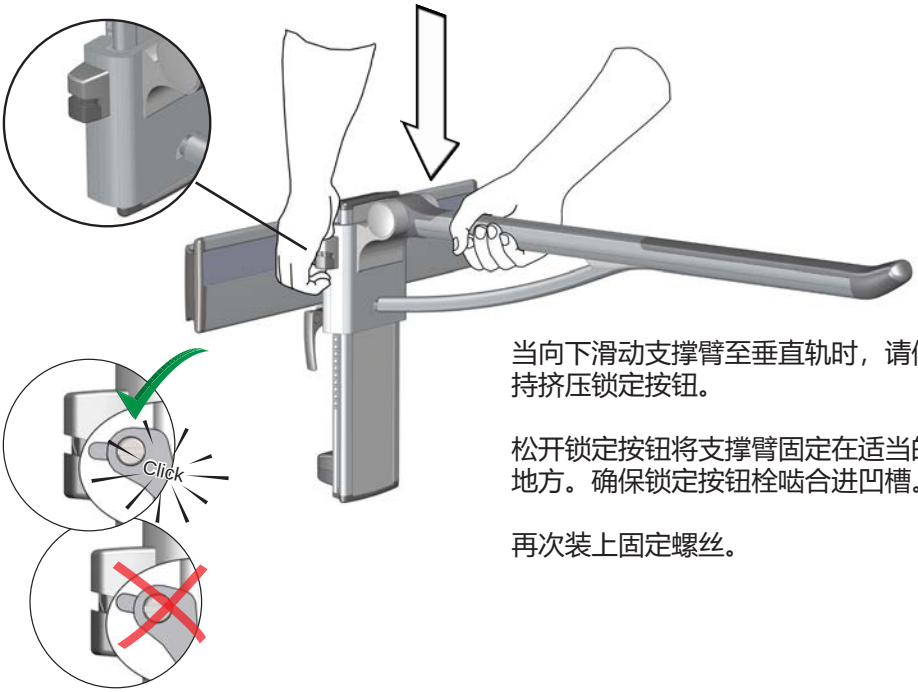

当向下滑动支撑臂至垂直轨时，请保持挤压锁定按钮。

松开锁定按钮将支撑臂固定在适当的地方。确保锁定按钮栓啮合进凹槽。

再次装上固定螺丝。

中文

清洁

应使用热水或温和的肥皂清洁剂来清洁本产品。
可在 www.pressalit.com 网站查看经 Pressalit 测试的相关清洁剂列表。

⚠小心

务必阅读材料安全数据表 (MSDS) 和随附的清洁、消毒或除垢剂说明，并按照说明安全使用、稀释、冲洗、干燥、处理和储存溶剂。

重要信息

- 切勿使用高压灭菌器或其他类型的蒸汽清洁器。
- 避免使用含酸的强力清洁剂。
- 切勿使用高压清洁器直接喷洗本产品。
- 避免使用磨蚀性、腐蚀性或氯化物型的清洁或消毒产品。

清除水垢

如需清除铝部件上的水垢，可用 3 份 30% 的家庭食用醋配 7 份水进行清洁，然后用干净的湿布擦拭部件。
在水中石灰量相对较高的国家/地区，可能需要使用醋酸等除垢剂清除铝部件中的水垢沉淀物。如果本产品已投入使用，可先在隐蔽部位进行测试。

维护

定期除去壁挂式可侧移支撑臂上的灰尘。使用润滑剂擦拭。
支撑臂的预期使用寿命为 10 年。

故障排解

现象	原因	操作
产品无法侧移。	水平墙轨中可能存在污垢或灰尘。	清洁墙轨并使用硅酮润滑。
锁定按钮无法锁定。	锁扣未正确调节。	请参阅安装说明。

技术参数

最大使用者体重	150 公斤
材料	阳极氧化铝 不锈钢 SEBS ABS

尺寸，毫米

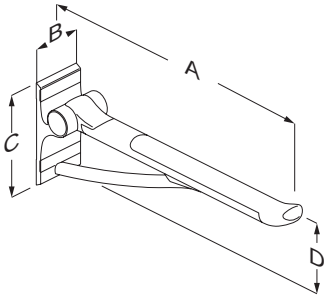

	R360070	R360085
A	700	850
B	100	
C	210	
D	168	

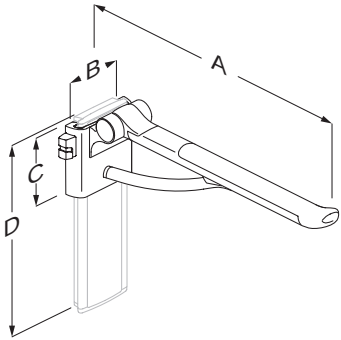

	R371370 R371470	R371385 R371485	R370370 R370470	R370385 R370485
A	880	730	730	880
B	128			
C	150			
D	424			

中文

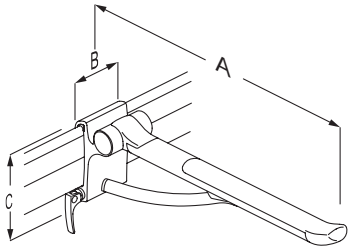

	R381470	R381485
A	700	880
B	104	
C	175	

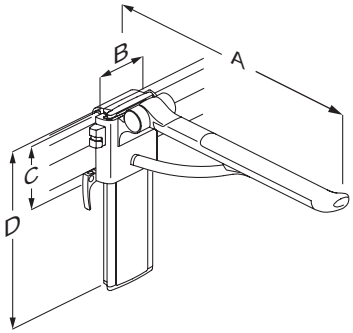

	R391370	R391385	R391470	R391485
A	770	770	920	920
B	128			
C	150			
D	424			

中文

产品重量

型号	产品重量[公斤]
R360070	2,78
R360085	3,10
R371370	2,78
R371385	3,34
R371470	2,78
R371485	5,20
R370370	4,00
R370385	4,34
R370470	4,00
R370485	4,34
R381470	3,10
R381485	3,10
R391370	4,01
R391385	5,20
R391470	4,01
R391485	3,34

处理与回收

装置中含有可重复使用的材料。处理产品并不存在已知危险或风险。所有组件在清洁和消毒后方可丢弃。

处理产品时，建议按照不同的垃圾种类将产品进行拆卸和分解，再回收或烧毁。

下表提供关于回收和处理产品的资料。

铝	铝在理论上可完全回收，其自然属性不会受损。回收所使用的能源只有生产原铝的 5%。再生铝的质量非常高，可以重复使用，即使是阳极氧化铝制品也是如此，因为阳极氧化层是铝材的天然成分。
钢	钢可在重新熔化后循环再用，并用作新钢生产的二次材料。
SEBS	如果当地有塑料分类回收系统，应妥善使用。否则，焚烧塑料也能产生能源，具有额外优点，可用于热电联产等用途。
ABS塑料	由于原生 ABS 塑料比较贵重，回收 ABS 塑料在经济效益方面非常引人注目。已回收的 ABS 塑料可以与原生材料进行混合，从而以较低的生产成本生产出高质量的产品 。

Pressalit A/S
Pressalitvej 1
8680 Ry
Denmark
Tel. : +45 8788 8788
Fax : +45 8788 8789
E-mail : pressalit@pressalit.com

PRESSALIT®

www.pressalit.com

en	Visit our website to find your local dealer and get further information about Pressalit and our solutions for bathrooms and kitchens.
dk	Besøg vores hjemmeside for at finde din lokale forhandler og få yderligere oplysninger om Pressalit og vores løsninger inden for bad og køkken.
de	Besuchen Sie unsere Website, und finden Sie einen Händler in Ihrer Nähe, um mehr über Pressalit und unsere Lösungen für Badezimmer und Küchen zu erfahren.
fr	Rendez-vous sur notre site Internet pour trouver les coordonnées du revendeur le plus proche et obtenir des informations sur Pressalit et nos solutions pour la salle de bains et la cuisine.
nl	Breng een bezoek aan onze website om te zien waar u onze producten kunt kopen en voor meer informatie over Pressalit en onze oplossingen voor badkamers en keukens.
sv	Besök vår webbplats för att hitta en lokal återförsäljare och för mer information om Pressalit och våra lösningar för kök och badrum.
no	Besøk nettstedet vårt for å finne din lokale forhandler og få ytterligere informasjon om Pressalit og løsningene våre for bad og kjøkken.
es	Visite nuestro sitio Web para localizar su distribuidor local y obtener información adicional sobre Pressalit y nuestras soluciones para cuartos de baño y cocinas.
pl	Odwied nasz stron www, gdzie znajdziesz lokalnego dystrybutora oraz informacje o Pressalit i naszych rozwizaniach dla łazienek oraz kuchni.
中文	请访问我们的网站查询您所在地的经销商，以便获得关于Pressalit 以及我们其他浴室和厨房用品更详细的信息资料。

V5328 Version 2.1 2020-01