ShowerTablet Select
Kar-/dusjtermostat 300
Overflater: **krom** Art. nr. : **13151000**

Beskrivelse

Informasjon

- overheng 192 mm
- 2 utløp
- samtidig bruk av flere utløp
- senteravstand: 150 mm ± 12 mm
- gjennomstrømningsmengde for kartut ved 3 bar: 20 l/min
- gjennomstrømningsmengde for håndusj ved 3 bar: 16 l/min
- termostatelement, start-/stopp-ventil
- min. driftstrykk: 1 bar
- maks. driftstrykk: 10 bar
- sikkerhetssperre ved 40 °C
- innstillbar temperaturbegrensning
- med isolert vannføring
- tilbakeslagsventil
- med lyddemper
- material grep: metall
- hylle av sikkerhetsglass
- hylleoverflate i fargevariant -000 = speilglass, i fargevariant -400 = hvitt glass
- kan eksisterende G ¾ tilkoblinger i veggen ikke fjernes, bruk adapter no. 02026000
- inneholder smussil
- trykk på Select-knapp for å slå på/av vannet
- SVGW 1311-6216
- DVGW NW-6509CO0507
- PA-IX 28056/ICB
- ETA VA 1.43/20340
- ACS 18 ACC LY 876, valide jusqu'au 25.02.2024
- WRAS 1405340
- SINTEF 1955
- WELS SGP 1 Tick SHT-2014/014283

Teknologi

Select · Air Power · Quick Clean

Designpriser

iF product design award 2014 · Focus Open 2013 Silver

Sertifikater

WRAS APPROVED PRODUCT · PRODUKTSERTIFIKAT SINTEF Certification · JWWA · 省エネ住宅ポイント 節湯 A1 · ATTESTATION A.C.S. DE CONFORMITE SANITAIRE · SVGW SSIGE

ShowerTablet Select
Kar-/dusjtermostat 300
Overflater: **krom** Art. nr. : **13151000**

Produktbilde

Måltegning

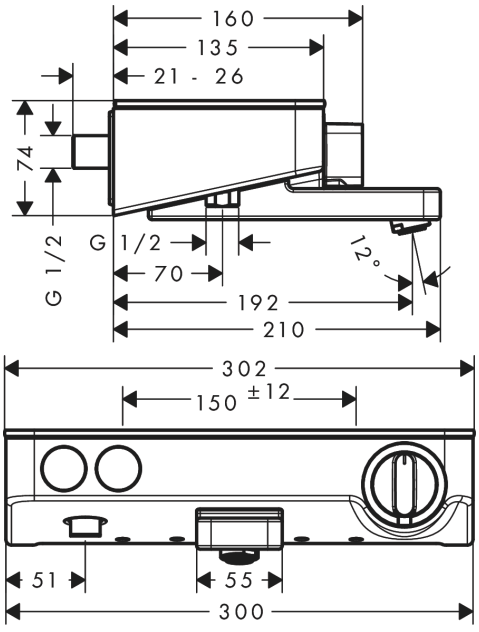

Gjennomstrømningsdiagram

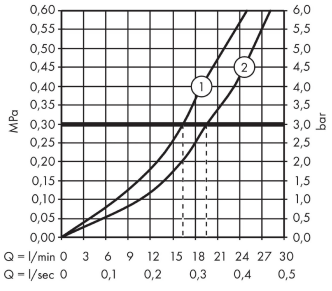

① Utgang dusj
② Utlgang kar

ShowerTablet Select
Kar-/dusjtermostat 300
Overflater: **krom** Art. nr. : **13151000**

Eksplosjonstegning

Produksjonsår: **>06/13**

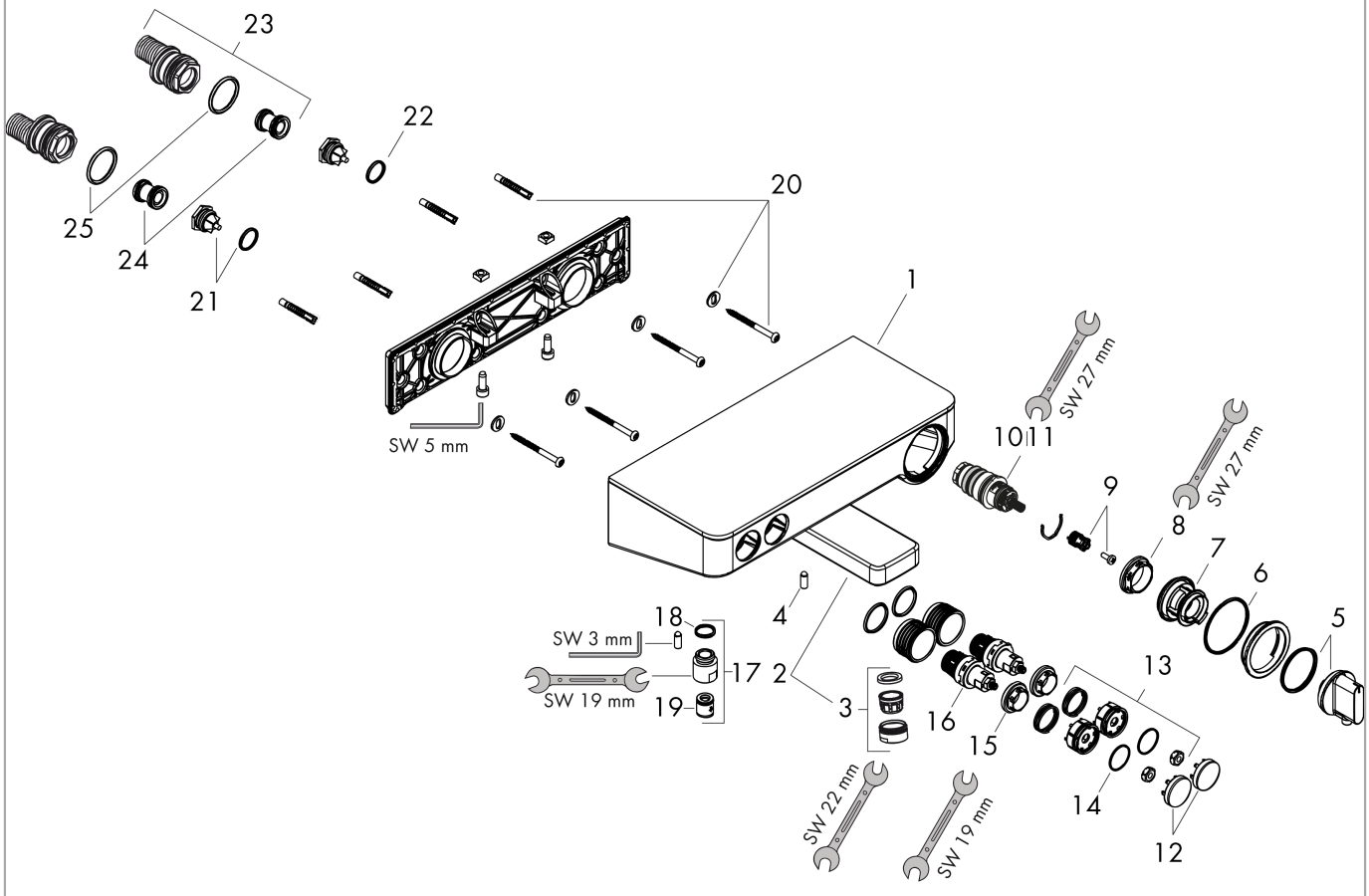

ShowerTablet Select
Kar-/dusjtermostat 300
Overflater: **krom** Art. nr. : **13151000**

Reservedelsliste

Produksjonsår: **>06/13**

Pos.	Beskrivelse	Art. nr.	PC	PU
1	escutcheon	92163000	0	1
2	spout cpl.	92171000	0	1
3	aerator M24x1 (30 l/min)	96512000	0	1
4	hollow set screw M6x16 including o-ring 29x3	98372000	0	1
5	handle for thermostat	98369000	0	1
6	O-ring 49x2	98412000	0	1
7	safety set	98370000	0	1
8	nut	98913000	0	1
9	handle fixing set	92136000	0	1
10	thermostat cartridge	98282000	0	1
11	cartridge for exchanged connections	92373000	0	1
12	set of symbols	98367000	0	1
13	spring with sleeve	92340000	0	1
14	O-ring 20x1	98140000	0	1
15	nut	98368000	0	1
16	shut off unit	95758000	0	1
17	Hose Connection	96044000	0	1
18	O-ring 14x2	98129000	0	1
19	set of non return valves DW 15	94074000	0	1
20	mounting set	96179000	0	1
21	non return valve (pressure-resistant up to 2 MPa)	95773000	0	1
22	O-ring 17x2	98199000	0	1
23	set of S-unions	95772000	0	1
24	noise reduction	96429000	0	1
25	O-ring 29x3	98371000	0	1
a	adapter for ball S - union	02026000	0	1
b	ball s-unions with escutcheon	98293000	0	1
c	shut off unit (special)	92361000	0	1