TECTRON BAU E

PRODUKTINFOR-MASJON

TECTRON BAU E INFRARØD
BETJENINGSPLATE FOR WC SISTERNE

SKU: 39 882 SH0
EAN: 4005176706820
NRF: 6192138

BESKRIVELSE

- Farge: Alpinhvit
- Servomotor
- Vegginnbygning
- Trykkplate 156 X 197 Mm
- Skjult Tyverisikring
- Infrarød Styring
- 7 Forhåndsstilte Programmer
- Automatisk Skyllning
- Rensemodus
- Pre-Skyll På / Av
- Ce-Nummer
- Justerbar Flush (3 - 9 L) For Hånd Og Ekstern
- Tilleggs Funksjon Og Presise Settinger Via Fjernkontroll 36 407
- For Nye Installasjoner Og For Ettermontering Til Alle Gd2-Sisterner
- Med Omformer 42 470 000 100-230 V Ac 50-60 Hz, 6.75 V 4 W Dc
- Med Infrarød Sensor For Toveis Kommunikasjon For Monitorering, Konfigurering Og Service Grunnlag

TEKNISK INFO

Gjennomstrømning
IKKE RELEVANT

Driftstrykk
IKKE RELEVANT

Materiale
Plast

Trykktap v. 0,2 l/s
IKKE RELEVANT

Varmtvannsinngang
IKKE RELEVANT

Størrelse på tilkobling
IKKE RELEVANT

Lydklasse
IKKE RELEVANT

Norm
IKKE RELEVANT

Lydklasse: Ved arbeidstrykk innenfor anbefalte grenseverdier

MÅLTEGNING

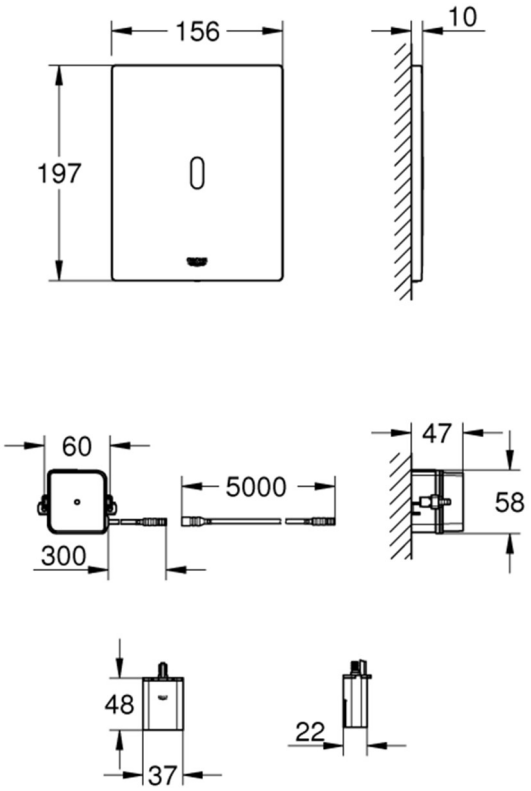

RESERVEDELER

1. Nettdel (42 470 000)
2. Batterihus incl.batteri t.elektr.armatur (42 393 000)
3. Trekkstang (43 306 000)
4. Monteringssett 4 stk (42 158 00m)
5. Festeramme (42 610 000)
6. Slange (43 307 000)
7. Elektronikk (42 611 000)
8. Servomotor (42 612 000)
9. Brakett (43 617 000)
10. Fjernkontroll (36 407 000)
11. Forlengelseskabel (47 868 000)

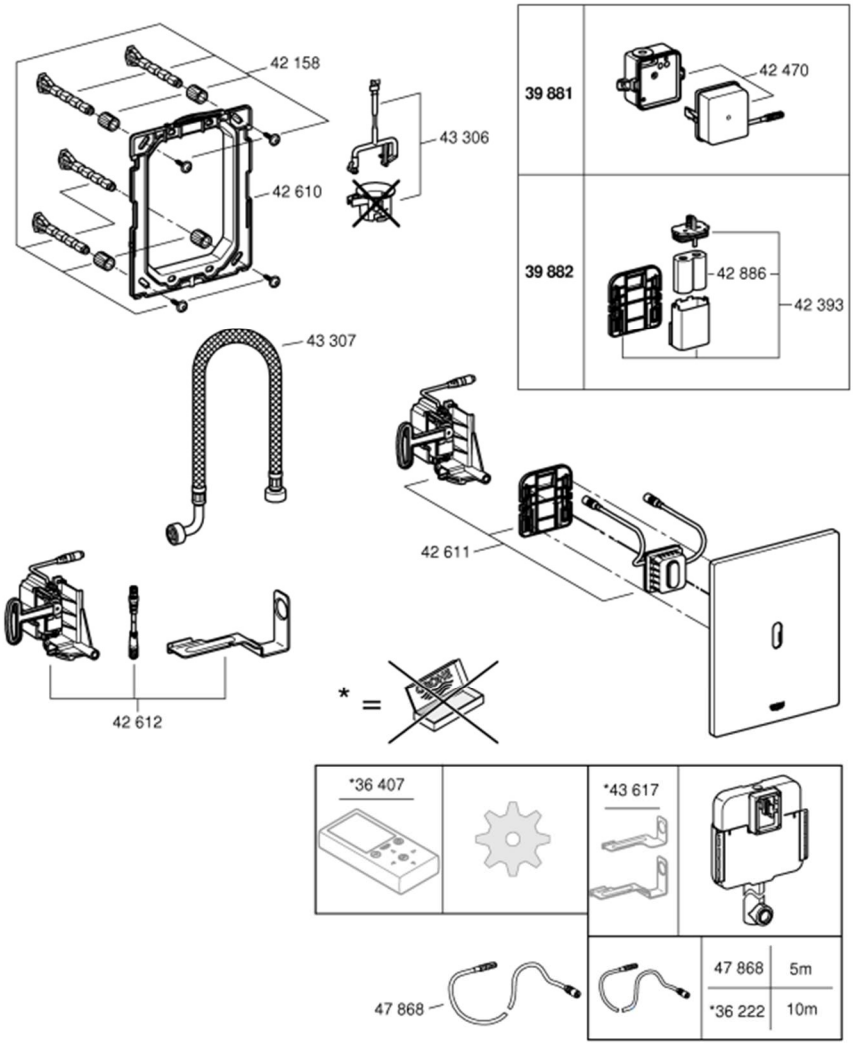

VEDLIKEHOLDIN-STRUKSJONER

Bruk ikke svamper som lager riper, skuremidler, rengjøringsmidler med lø- semidler eller syrer, kalkfjernere, husholdningseddik eller rengjøringsmid- ler med eddiksyre.

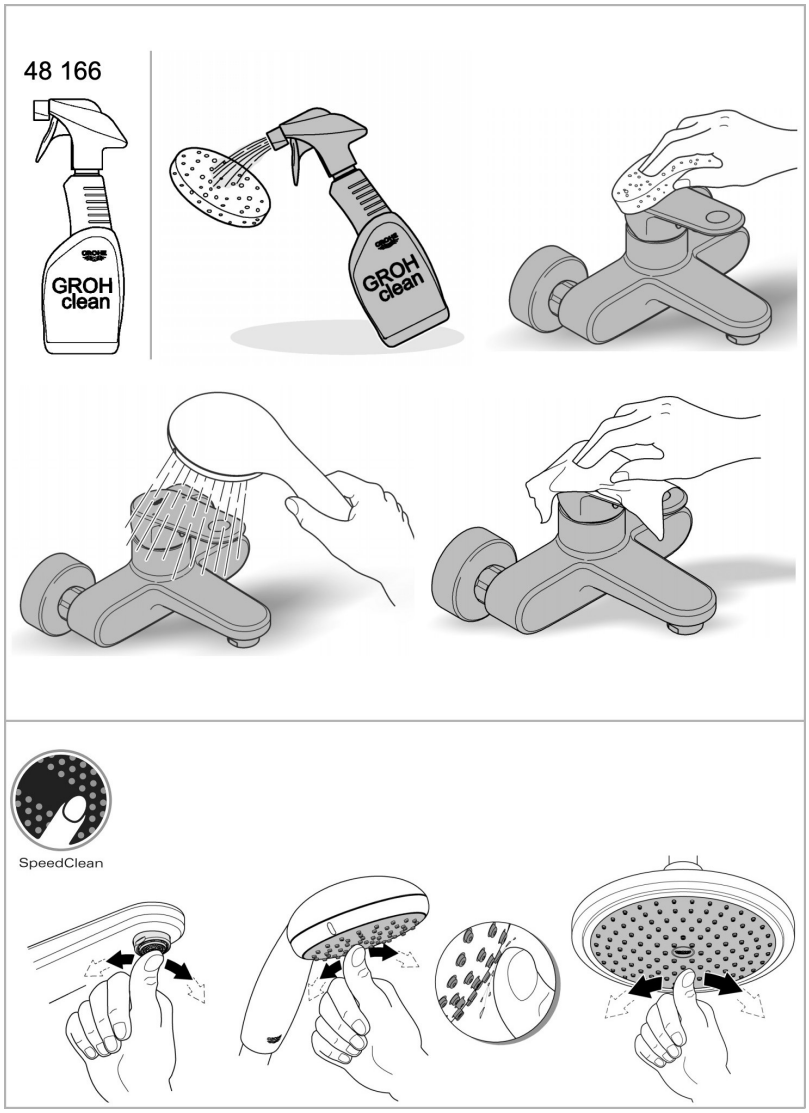

DESIGNET OG KONSTRUERT AV GROHE I TYSKLAND

www.grohe.no

Pure Freude an Wasser

GROHE

GROHE AS, Engebretsvei 3, 0275 Oslo, Norge
Telefon: +47 22 07 20 70,
Email: grohe.no@grohe.com

Dokument: 07-02-2022